Thomasville®

NÚMERO de LOTE:_____
FECHA de COMPRA:__/__/___

Escritorio Whitney de 48pulgadas con fuente de poder

Modelo # SPLS-WH48D-TV

ENSAMBLE POR ADULTO REQUERIDO POR LA PRESENCIA DE PARTES PEQUEÑAS, PUNTOS FILOSOS, Y BORDES FILOSOS

Si tienen alguna pregunta acerca del ensamble o si alguna parte está faltante, no retorne esté producto a la tienda donde lo compro. Por favor llame a nuestro departamento de ayuda al cliente teniendo su instructivo y lista de partes para proveer el modelo, nombre de parte o el número de fábrica:

1-866-942-5362

Hora estándar del Pacífico: 8:30 a.m. - 4:30 p.m., de Lunes a Viernes
O visite nuestra página de Internet 24 horas al día, 7 días a la semana para asistencia
www.whalenfurniture.com
O mande un correo electrónico a **parts@whalenfurniture.com**

ESTE INSTRUCTIVO CONTIENE INFORMACION **IMPORTANTE** DE SEGURIDAD.
POR FAVOR LEA Y MANTENGA PARA USO FUTURO.

Fecha 2021-02-23 Rev. 0001-A

MÁXIMO PESO RECOMENDADO

FABRICANTE: Whalen Furniture Manufacturing
CATALOGO: Escritorio Whitney de 48pulg. con fuente de poder
MODELO # SPLS-WH48D-TV

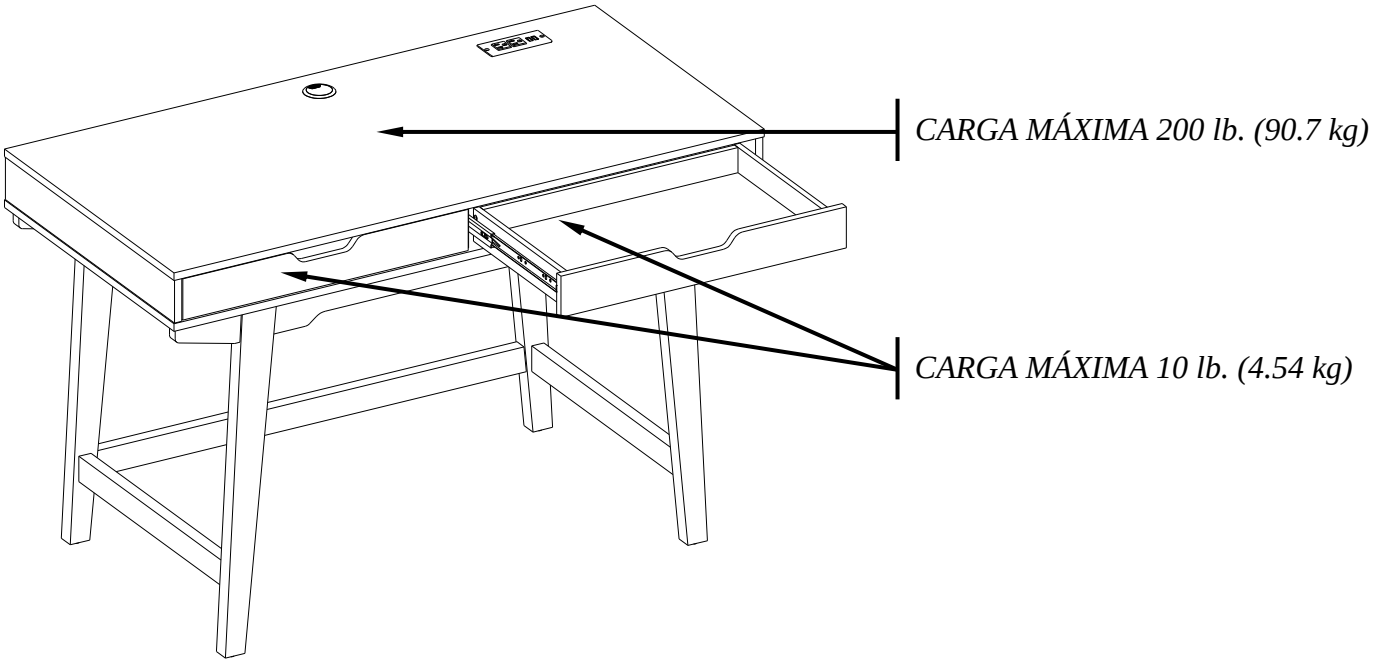

⚠ADVERTENCIA ESTA UNIDAD DEBE UTILIZARSE CON LOS PESOS MÁXIMOS INDICADOS. SI SE EXCEDE EL PESO MÁXIMO, PODRIA RESULTAR EN UNA INESTABILIDAD DE LA UNIDAD CAUSANDO POSIBLES LESIONES.

Importante

Antes de comenzar: Abra, identifique y cuente todas las partes antes del ensamble. Coloque las piezas sobre una superficie plana y no abrasiva. Tendrá las partes identificadas en la página 6 y 7 de este manual de instrucciones.

NOTA: ES MUY IMPORTANTE EL USO DE GOMA CON LAS CLAVIJAS DE MADERA. EL. EXCESO DE PEGAMENTO SE PUEDE LIMPIAR CON UN PAÑO HÚMEDO.

Inserte la clavija por lo menos a la mitad del camino golpeando ligeramente con un mazo de goma, SI ES NECESARIO.

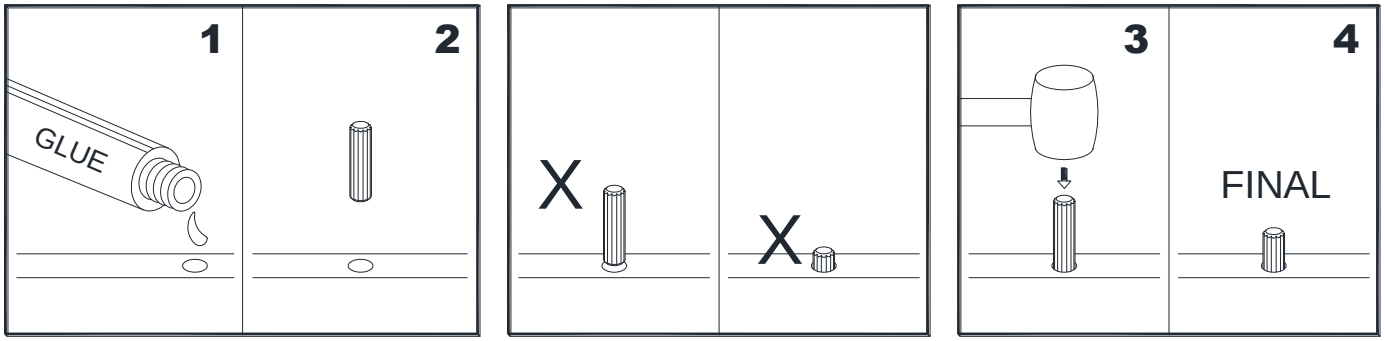

SISTEMA DE RESTRICCIÓN DE MOVIMIENTO

NIÑOS PEQUEÑOS PUEDEN RESULTAR LASTIMADOS POR MUEBLES INCLINADOS Y DEBE INSTALAR EL JUEGO DE RESTRICCIÓN DE MOVIMIENTO CON LA UNIDAD EN FUNCIÓN, PARA PREVENIR LA INCLINACIÓN DE LA UNIDAD, CAUSANDO CUALQUIER ACCIDENTE O DAÑO.

ESTÉ JUEGO DEBE SE INSTALADO CORRECTAMENTE (SIGA LAS DIRECCIÓN EN ORDEN DE LAS INSTRUCCIONES), PARA PROVEER PROTECCIÓN EN CONTRA DE LA INCLINACIÓN INESPERADA DEL MUEBLE DEBIDO AL USO INAPROPIADO.

EL TOPE DE MOVIMIENTO ES SOLO UNA PROTECCIÓN. NO HAY SUBSTITUTO PARA LA SUPERVISIÓN ADULTA. EL USO DE TOPES DE MOVIMIENTOS SOLO REDUCE, PERO NO ELIMINA, EL RIESGO DE UN MUEBLE VOLQUEADO.

⚠ ADVERTENCIA

Los niños han muerto por el vuelco de los muebles. Para reducir el peligro de volcadura del mueble:

- SIEMPRE instale los topes provistos.
- NUNCA ponga una TV en esté producto.
- NUNCA permita que niños se paren, trepen, o cuelguen de los cajones, puertas, o repisas.
- NUNCA abra más de un cajón a la vez.
- Ponga los objetos pesado en los cajones inferiores.

El uso de topes de movimientos solo reduce, pero no elimina, el riesgo de volque dura del mueble.

INSTRUCCIONES DE SEGURIDAD IMPORTANTES SOBRE EL CENTRO DE DISTRIBUCION DE PODER DEL MUEBLE

Lea cuidadosamente las instrucciones de instalación y operación

SI TIENE DUDAS SOBRE LA INSTALACIÓN CORRECTA CONSULTE A UN ELECTRICISTA CALIFICADO.

AVISO PARA REDUCIR EL RIESGO DE FUEGO, DESCARGA ELECTRICA O LESIONES A PERSONAS, POR FAVOR SIGA LO SIGUIENTE:

- Solo use grapas insuladas o ligaduras de plástico (no incluidas) para asegurar los cables.
- Encamine y asegure cables para que no estén apretados o dañados cuando el escritorio esté empujado contra la pared.
- Asegurar que el cable no esté apretado entre el escritorio y el piso.
- Solo usar la unidad en interiores.
- No usar un cable de extensión para conectar esta unidad a una toma en la pared.
- Usar la Fuente de poder con protección integral contra sobre Corrientes para proveer electricidad a otros dispositivos eléctrico y accesorios en el escritorio.
- Esta unidad debe estar enchufada en una toma que esté conectada a tierra.
- La toma de corriente debe estar instalada cerca del equipo y debería ser fácil de acceder.
- La carga máxima del equipo conectado no debe exceder un total de 12 amperes y 120 volteos.
- No abrir o desarmar esta unidad por cualquier razón.

GUARDE ESTA INSTRUCCIONES

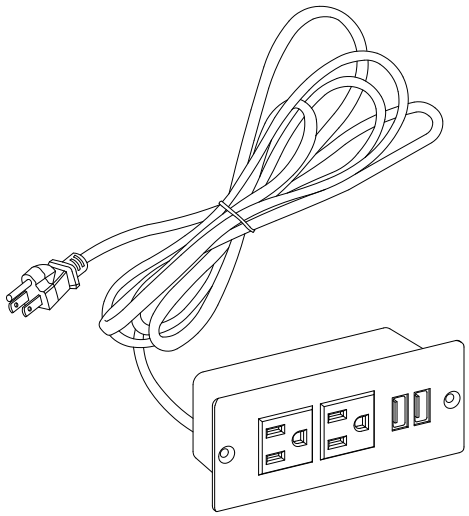

Guía de usuario de la unidad de distribución del mueble

Por favor lea esta guía de usuario antes de instalar y usar su centro de distribución de poder.

INTRODUCCIÓN

El centro integrado de poder y USB ofrece una velocidad de transmisión alta de 480 Mbps y puede conectar hasta 3 dispositivos, como una cámara digital, un MP3, un teléfono celular o un ratón inalámbrico.

SPECIFICACIONES

Listado ULus, clasificado para: 120 V AC, 12 A, 60 HZ

NOTAS

- Para obtener la velocidad alta de USB 2.1, su computadora o tarjeta adaptador debe apoyar USB 2.1. Este centro es también compatible con USB 1.1.
- Cuando use el centro con una computadora que tiene una interfaz versión 1.1 USB, todos los dispositivos conectados al centro correrán a la velocidad USB 1.1.

Producto: Centro de distribución del mueble
Num. del Modelo: HG2000-DBU
Compañia: Whalen Furniture Manufacturing

NOTA: Esté equipo fue probado y comprobado de cumplir con los límites para un dispositivo digital Clase B, según la parte 15 de las Reglas de la FCC. Estos límites están diseñados para proveer protección razonable contra la interferencia dañina en una instalación residencial. Esté equipo genera, usa y puede radiar energía de radio frecuencia y, si no es instalada y usada de acuerdo a las instrucciones, puede causar interferencia dañina a radio comunicaciones. Sin embargo, no hay garantía de que no va a haber interferencia en una instalación particular.

Si esté equipo causa interferencia dañina a la recepción de radio o televisión, que puede ser determinada al apagar y prender el equipo, se le motiva al usuario a intentar de corregir la interferencia con una o más de las siguientes medidas:

- Reorientar o reubicar la antena de recepción.
- Incrementar la separación entre el equipo y el receptor.
- Conectar el equipo a una toma en un circuito diferente al circuito donde está conectado el receptor.
- Consultar al vendedor o a un técnico experimentado de radio/TV por ayuda.

Esté dispositivo cumple con la parte 15 de las Reglas de FCC. La operación está sujeta a las siguientes dos condiciones: (1) Esté dispositivo no debe causar interferencia dañina, y (2) este dispositivo debe aceptar la interferencia recibida, incluyendo interferencia que puede causar una operación no deseada.

CAN ICES-3 (B)/NMB-3(B)

Esté aparato digital Clase B cumple con la ICES-003 de Canadá.

Whalen Furniture Manufacturing
1578 Air Wing Road, San Diego, CA 92154, USA
1-866-942-5362

AVISOS

! Su centro apaga automáticamente cualquier Puerto con corriente baja o excesiva.

! Si el Limite de Corriente Excedida del Centro USB aparece en su pantalla, desconectar el dispositivo USB afectado, presionar restablecer en la pantalla, y reconectar el dispositivo.

! Si uno de sus nuestros del centro es deshabilitado, pero el Limite de Corriente Excedida del Centro USB no aparece:
- Desconectar y reconectar el dispositivo afectado.
- Si el puerto aun no funciona, desconectar el centro y el dispositivo, y luego reconectar.

! Mantenga el centro de su escritorio seco; si se moja, secarlo inmediatamente.

! No modifique o abra los componentes internos de su centro del escritorio. Esto puede causar fallas e invalidar su garantía.

! Las modificaciones no aprobadas por el grupo responsable de que cumpla el dispositivo podría invalidar la autoridad del usuario para operar el equipo.

Lista de partes y material de ferretería

Por favor lea completamente las instrucciones y verifique que estén todas las partes y partes de ferretería antes de iniciar el ensamblado.

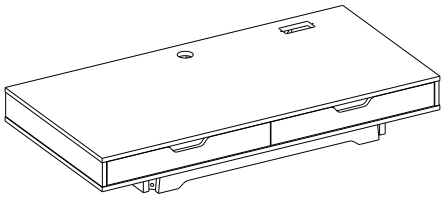

A- Tapa del escritorio (Cant. 1)

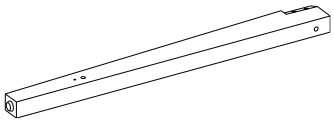

B- Pata izquierda frontal (Cant. 1)

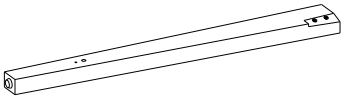

C- Pata derecha frontal (Cant. 1)

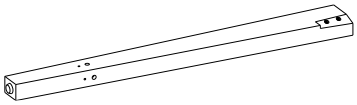

D- Pata izquierda posterior (Cant. 1)

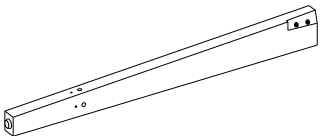

E- Pata derecha posterior (Cant. 1)

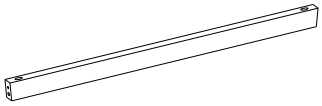

F- Soporte posterior (Cant. 1)

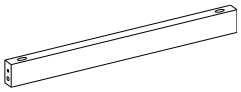

G- Soporte lateral (Cant. 2)

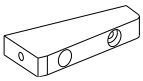

H- Moldura decorativa (Cant. 4)

I- Guía de cables (Cant. 1)

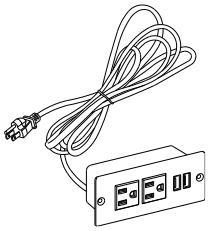

J- Centro de poder (Cant. 1)

Lista de partes y material de ferretería

Por favor lea completamente las instrucciones y verifique que estén todas las partes y partes de ferretería antes de iniciar el ensamblado.

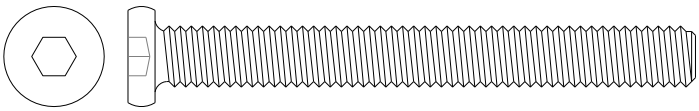

(1) Perno de 5/16” x 70 mm
(Cant. 8+1 extra)

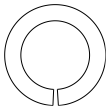

(2) Arandela de presión grande
(Cant. 8+1 extra)

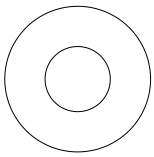

(3) Arandela plana grande
(Cant. 8+1 extra)

(4) Perno de M3.5 x 12 mm
(Cant. 2+1 extra)

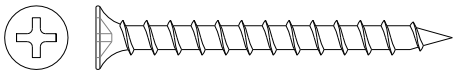

(5) Perno de M4 x 45 mm
(Cant. 6+1 extra)

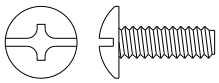

(6) Perno de 5/32” x 12 mm
(Cant. 2+1 extra)

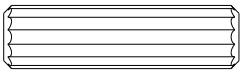

(7) Clavija de madera de M8 x 30 mm
(Cant. 10+1 extra)

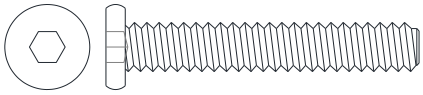

(8) Perno de 1/4” x 38 mm
(Cant. 8+1 extra)

(9) Arandela de presión pequeña
(Cant. 8+1 extra)

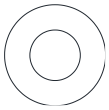

(10) Arandela plana pequeña
(Cant. 8+1 extra)

(11) Ojal
(Cant. 1)

Llave hexagonal de 4mm
(Cant. 1)

Llave hexagonal de 5mm
(Cant. 1)

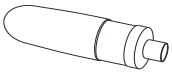

Pegamento
(Cant. 1)

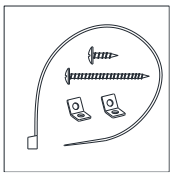

Juego de restricción de movimiento (Cant. 1)
(Incluido en bolsa de plástico)

Herramientas requeridas: Llave hexagonal (provista) y desarmador estrella (no provisto).

Instructivo de ensamble

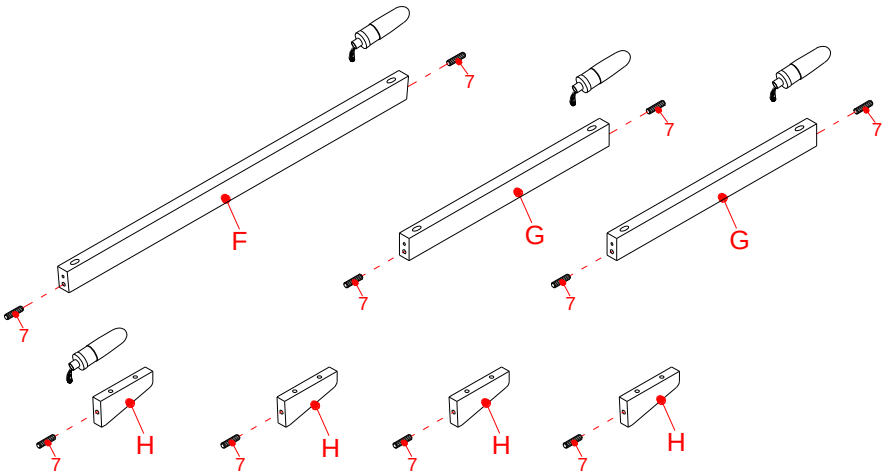

NOTA: Por favor no apriete completamente todos los pernos, hasta que termine con el ensamble de las partes. Después, asegúrese de apretar todos los pernos. Esto hará el ensamble más fácil.

1. Desempacar la unidad y confirmar que se tiene todo el material de ferretería y partes requeridas. Ensamblar la unidad en un piso alfombrado o en el cartón vacío para evitar rasguños.
2. Pegar la clavija de madera de 30 mm (7) en los agujeros exteriores en los soportes (F y G) y en las molduras decorativas (H). Asegurar de usar una cantidad pequeña de pegamento en ambos lados de las clavijas.
   NOTA: Usar una cantidad pequeña de pegamento en ambos lados de las clavijas.

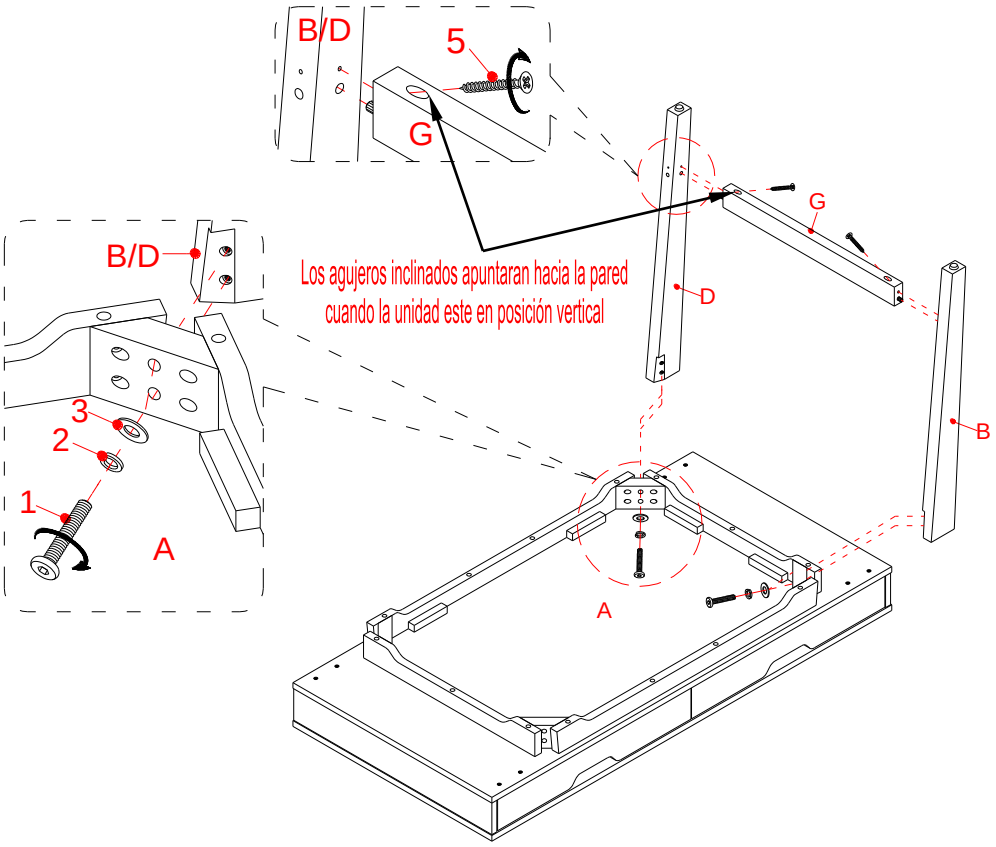

3. Adjuntar la pata izquierda frontal (B) al bloque izquierdo frontal del delantal de la tapa del escritorio (A) con 2 pernos de 70 mm (1) y 2 arandelas grandes (2 y 3).

   NOTA: NO apretar los pernos hasta que el escritorio sea ajustado y las patas son niveladas para evitar el desnivel. Una vez ajustado, volver y apretar mientras se asegura que la unidad esta nivelada.
4. Insertar la clavija de un soporte lateral (G) en el agujero de la pata izquierda frontal (B).
5. Repetir el mismo procedimiento para adjuntar la pata izquierda posterior (D) al lado opuesto. Sujetar el soporte lateral (G) a las patas (B y D) con el perno de 45 mm (5).

Instructivo de ensamble

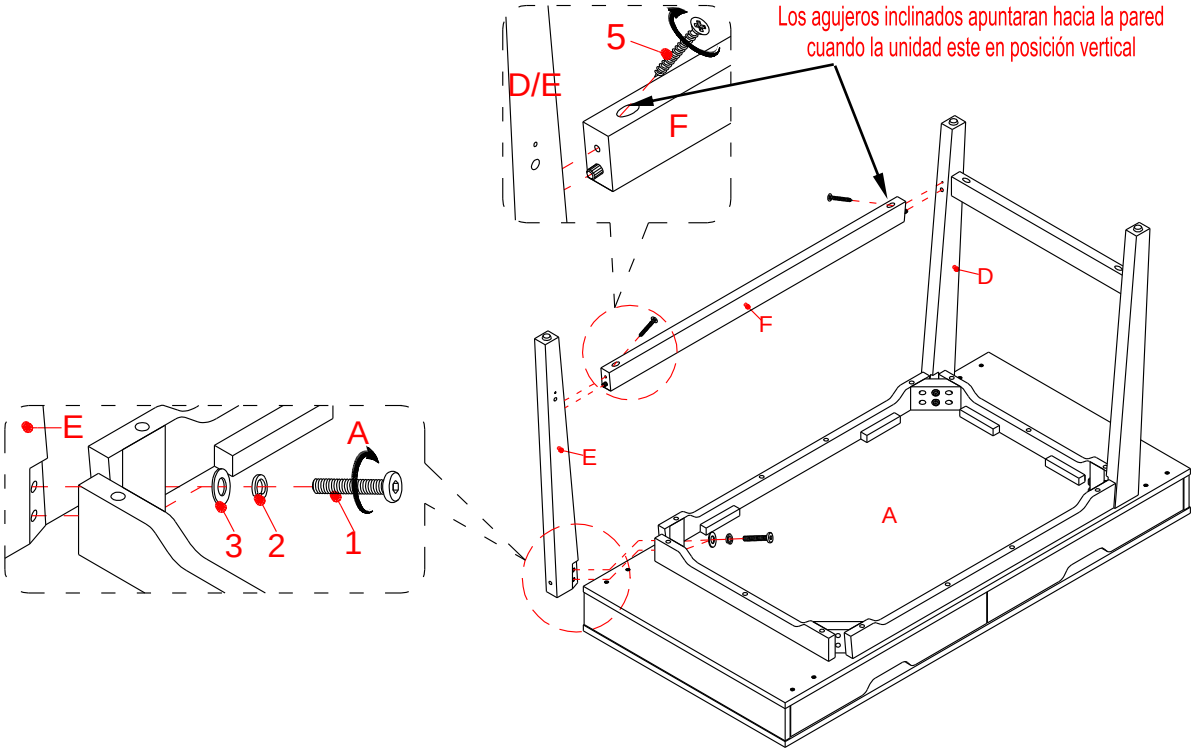

6. Repetir los pasos 4 a 5 para adjuntar el soporte posterior (F) y la pata derecha posterior (E).

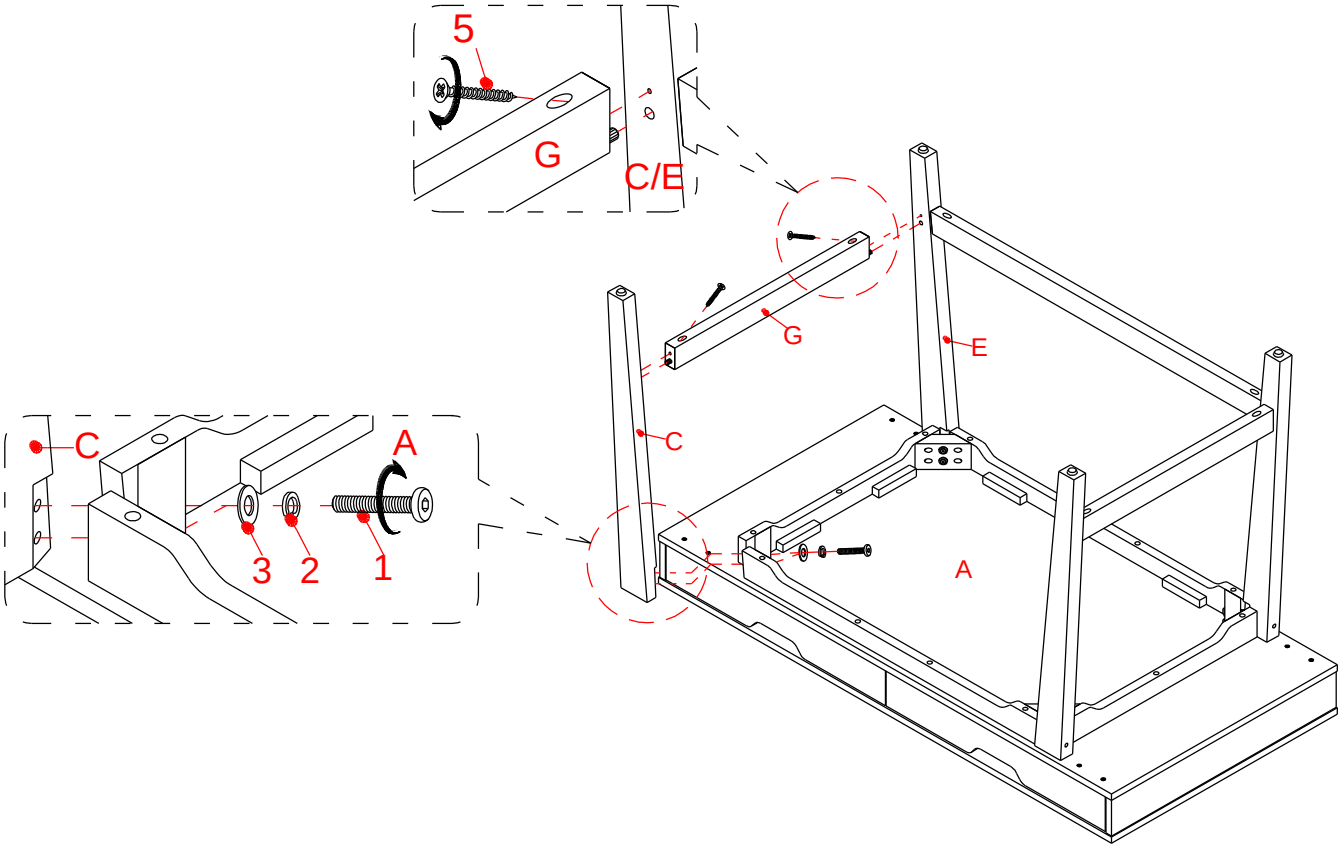

7. Repetir el mismo procedimiento para adjuntar el otro soporte lateral (G) y la pata derecha frontal (C) al lado opuesto.

Instructivo de ensamble

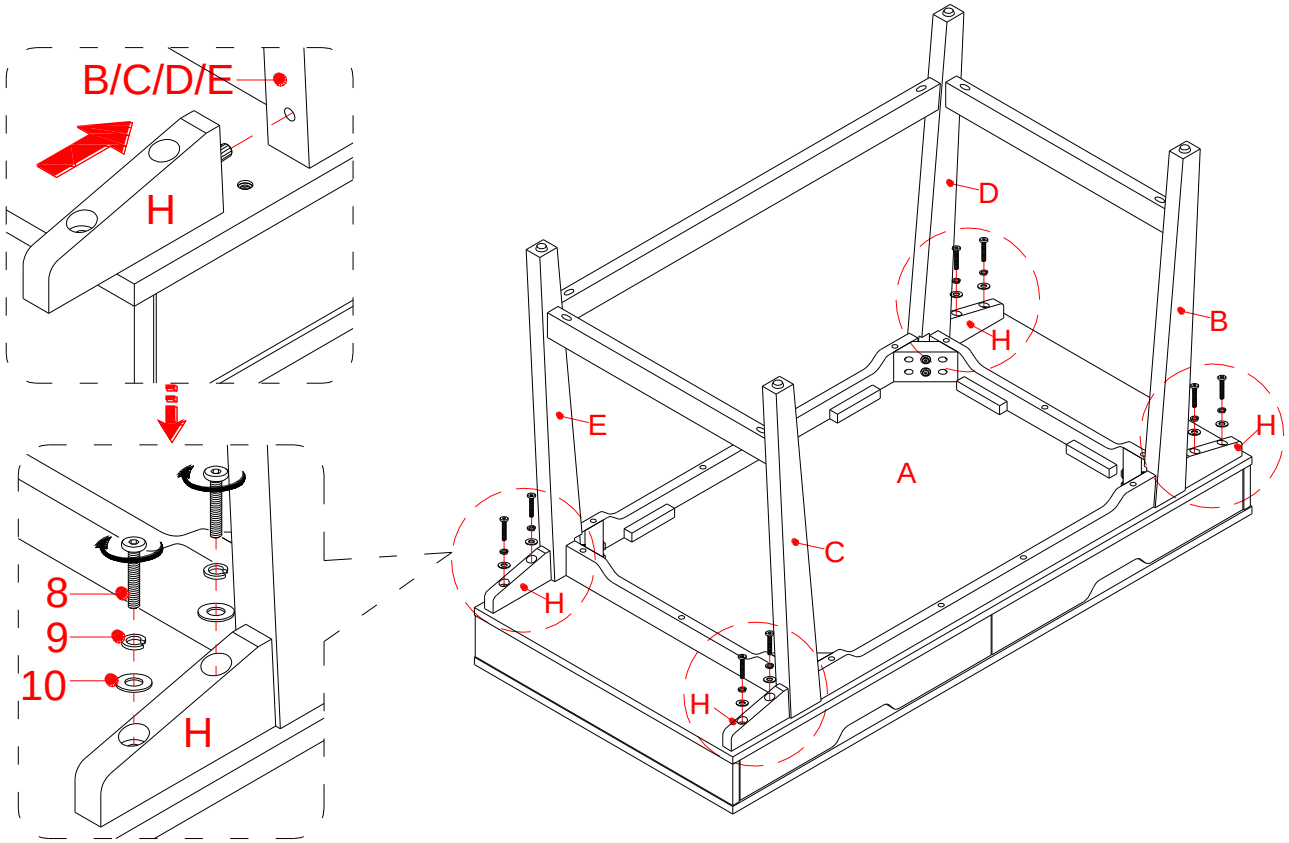

8. Sujetar las molduras decorativas (H) a la parte inferior de la tapa del escritorio (A) con las clavijas extremas insertadas usando 2 pernos de 38 mm (8) y las arandelas pequeñas (9 y 10) en cada una.

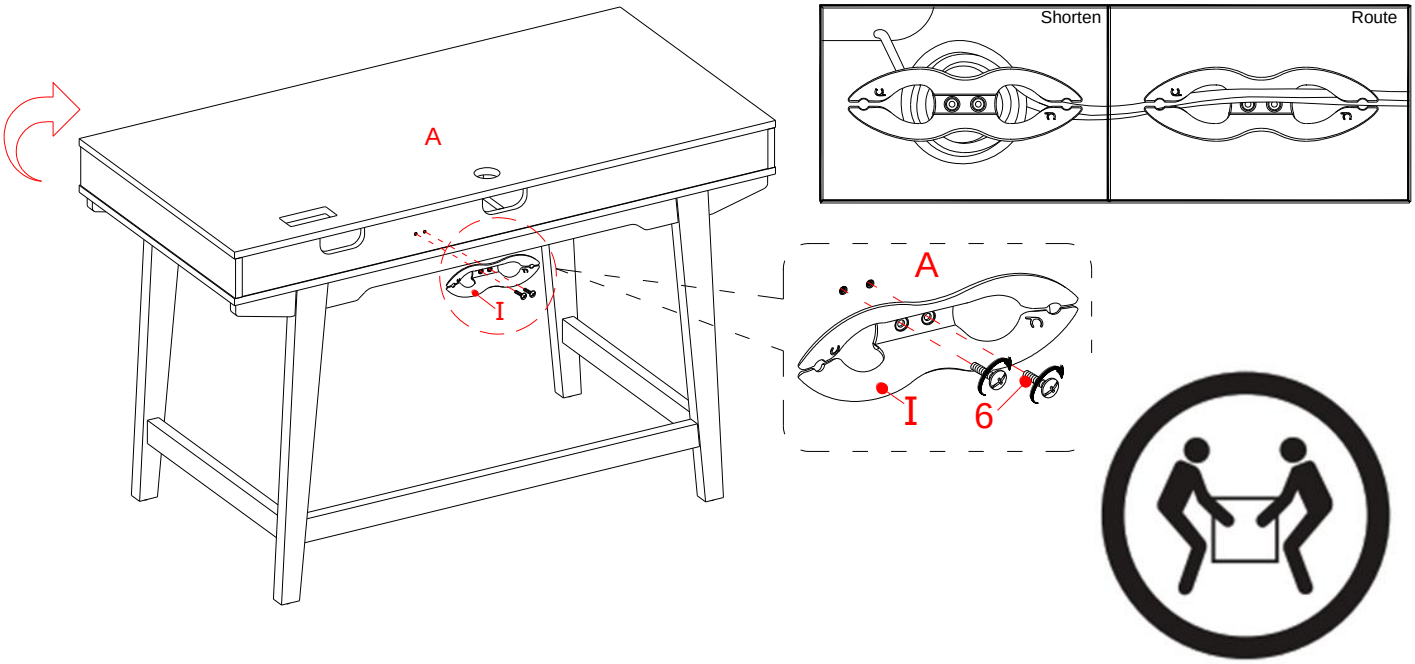

9. Pedir asistencia para poner la unidad en posición vertical.
10. Adjuntar la guía de cables (I) al respaldo de la tapa del escritorio (A) con 2 pernos de 12mm (6).
    NOTA: Usted puede usar la guía de cables para mantener los cables de su centro de entretenimiento organizados.

Instructivo de ensamble

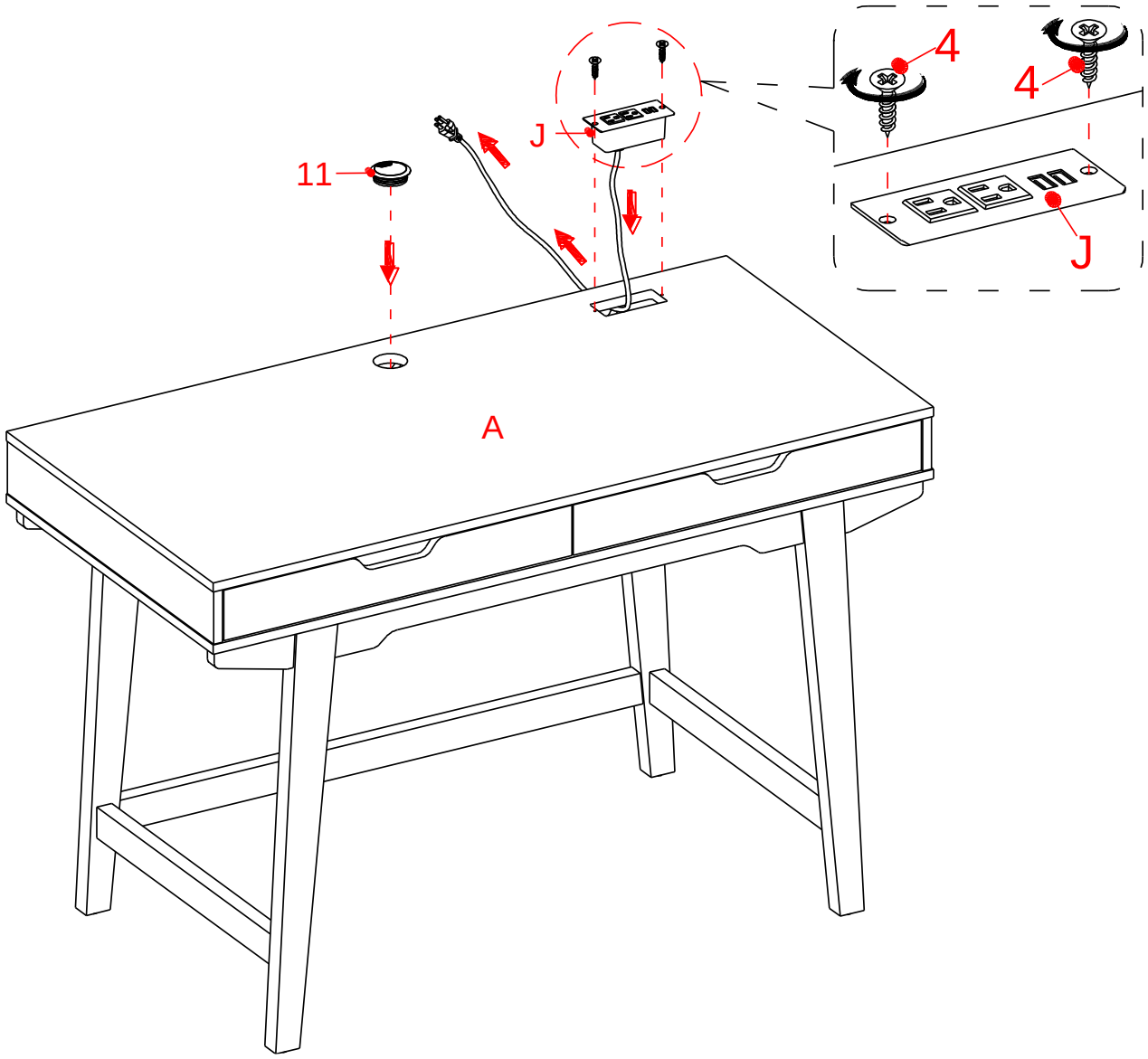

11. Encaminar el cable del centro de poder (J) a través del recorte de la tapa de escritorio (A) y empujar en el recorte de la parte superior de la tapa del escritorio, asegurar en su lugar con 2 pernos de 12 mm (4). Asegurar que el cable no este aplastado.

12. Poner el ojal (11) sobre el agujero de panel superior.

Instructivo de ensamble

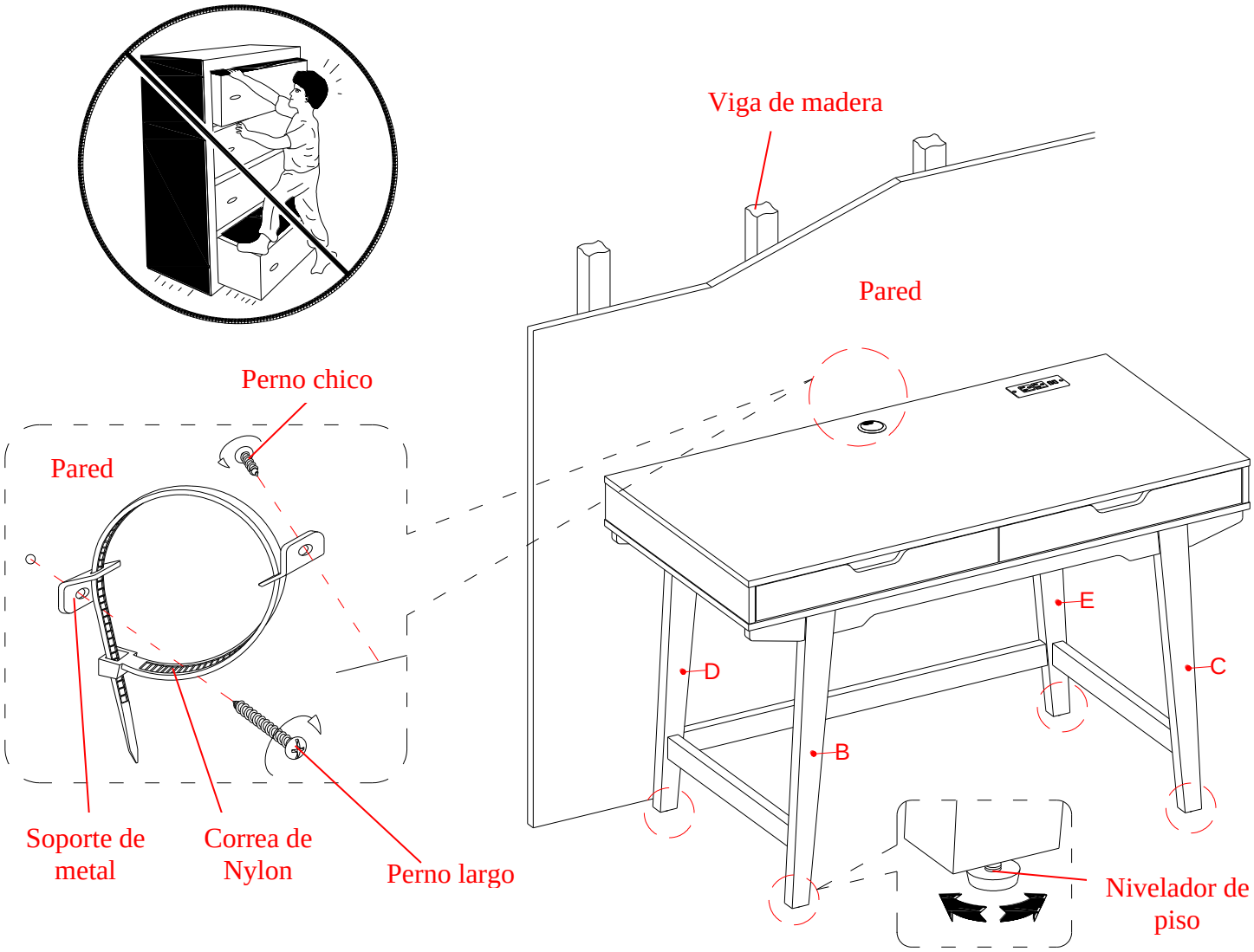

Herramientas requeridas (no incluidas): Desarmador estrella, localizador de barrotes, cinta métrica, lápiz, taladro y broca de 1/8 pulg.

13. poner la unidad ensamblada en el lugar deseado contra la pared. Si fuera necesario, ajustar los niveladores de piso en la parte inferior de las patas para nivelar la unidad.
14. Ahora, siga las instrucciones imprimidas en la bolsa de plástico que contiene el juego de restricción de movimiento para adjuntar los topes de movimientos a la unidad y pared.

NOTA: El juego de restricción incluido es para paredes de tablaroca. Sera necesario taladrar agujeros para las anclas de pared. Dependiendo de la construcción de pared, diferentes anclas podrán ser requeridas. Por favor contacte su tienda local de ferretería para asistencia. Niños pequeños pueden resultar lastimados por muebles inclinados. Debe instalar el juego de restricción de movimiento con la unidad en función, para prevenir la inclinación de la unidad, causando cualquier accidente o daño. El tope de movimiento es solo un impedimento, no hay substituto para la supervisión adulta. El tope de movimiento no es contra terremoto. Si deseara añadir la seguridad extra contra terremotos, deben ser comprados e instalados separadamente.

Mantenimiento y Cuidados

- Use una toalla suave y limpia para evitar daños y rayaduras.
- Frotar gentilmente la superficie con una toalla suave y seca, una toalla suave y húmeda, o una toalla suave y húmeda con un detergente neutral, luego secar bien.
- Detergentes Alcalinos fuertes o acídicos no son recomendados para usarse.
- Esponjas que contengan agentes o fibras abrasivas no son recomendadas para usarse..
- Uso de cera para pulir muebles no es necesario. Si desea usar cera, pruébela en un área que no sea visible para revisar su funcionamiento.
- Usar solventes de cualquier tipo puede dañar el acabado del mueble.
- Nunca use agua para limpiar la unidad, ya que le puede dañar el acabado.
- Siempre utilice protección para vasos cuando los ponga sobre la unidad.
- Líquidos derramados deben limpiarse inmediatamente, con una toalla suave evitando tallar.
- Siempre utilizar protectores en caso de poner cosas calientes. El calor puede provocar una reacción química en el acabado y dañarlo.
- En caso que su unidad sea manchada durante el uso le recomendamos hablar a un profesional para que le ayude.
- Revisar los pernos periódicamente y apretar en caso necesario.

Más recomendaciones para el cuidado de su Mueble

Es mejor mantener la unidad en un área de clima controlado. Temperatura extrema y cambios de humedad pueden causar cambios como partes pandas, molduras que se contraigan o que la madera se raje. Es recomendable mantener la unidad lejos del sol directo ya que puede dañar el acabado.
Cuidados adecuados y limpieza pueden extender la vida útil de su unidad. Siga estas recomendaciones y mantendrá su mueble en buenas condiciones de uso por muchos años.

Esperamos que disfrute su mueble por muchos años.
Gracias por su compra!

GARANTÍA DE CALIDAD

Nosotros estamos seguros que usted se encontrará feliz con la compra de esté producto de Whalen Furniture. Si esté producto tiene algun defecto de ensamble o material, o si tiene alguna falla en uso normal, nosotros lo repararemos o lo re-emplazaremos hasta por un año a partir de la fecha de compra. Todo producto de Whalen Furniture es diseñado para alcanzar sus espectativas más altas. Nosotros le garantizamos que inmediatamente podrá ver el valor de nuestra mercancia de la más alta calidad.
Está garantia le proporciona derechos legales especificos y talvez tenga otros derechos que varian de estado a estado o de provincia a provincia.

Whalen Furniture Manufacturing
1578 Air Wing Road, San Diego CA, 92154, USA
Servicio al cliente: 866-942-5362
Hora estándar del Pacífico: 8:30 a.m. - 4:30 p.m., de Lunes a Viernes
www.whalenfurniture.com