CANVAS™/MC

FOYER MULTIMÉDIA CANMORE DE 54 PO

N° DE MODÈLE : 064-4014-2

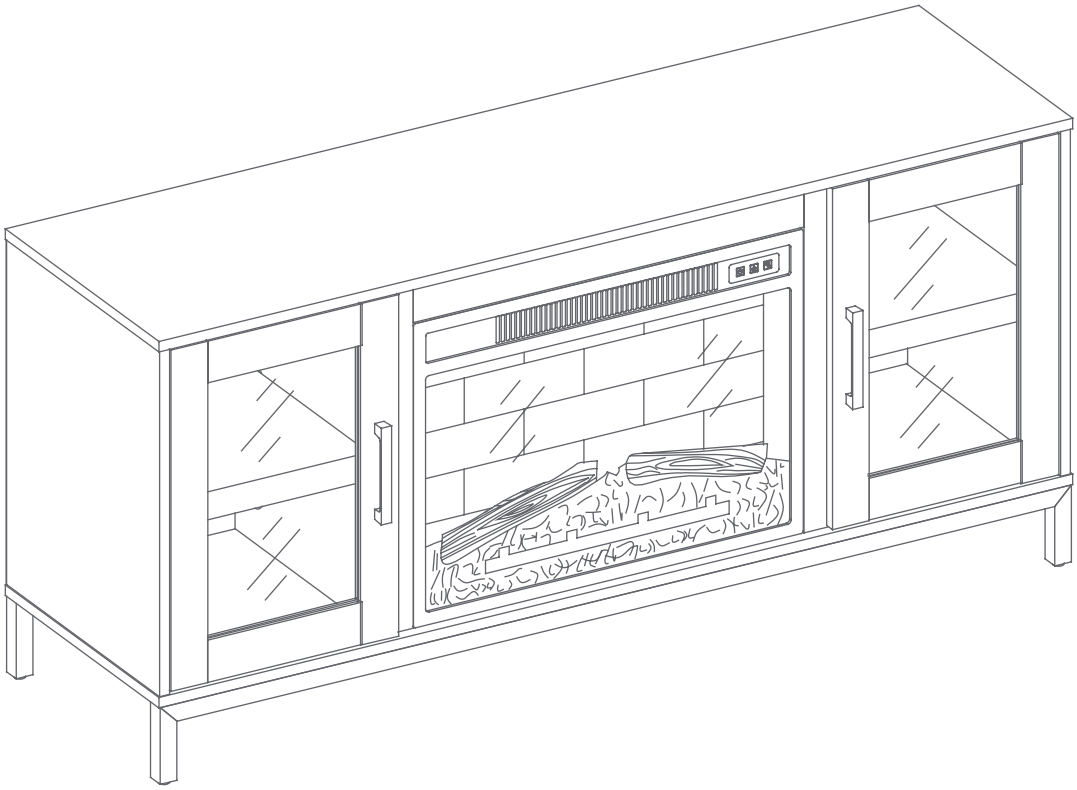

INSTRUCTIONS D'ASSEMBLAGE

VOUS RENCONTREZ DES PROBLÈMES?

NUMÉRO SANS FRAIS :

1 888 670-6684

CANVAS™

INSPIRÉ PAR LE CANADA

Nous croyons au pouvoir de la décoration pour donner son âme à votre maison.

C'est pour cela que les collections **CANVAS^MC^ s'inspirent des Canadiens et de leur style de vie.**

Qu'il s'agisse de meubles tendance, de décorations pour les fêtes ou pour le plein air, **CANVAS^MD^** vous permet de rafraîchir facilement **votre espace pour qu'il reflète votre style unique et votre mode de vie.**

Nous serions ravis de recevoir vos commentaires judicieux. Visitez notre site Web à canadiantire.ca pour nous parler de votre expérience et partagez vos photos avec nous en utilisant **#mycanvasstyle**.

Montrez-nous comment vous donnez vie à **CANVAS^MD^**. Nous avons hâte de les voir!

TABLE DES MATIÈRES

Consignes de sécurité 4
Liste des pièces 6
Guide pas à pas 8
Instructions d'utilisation 31
Nettoyage et entretien 36
Dépannage 37
Renseignements sur la garantie 38

AVERTISSEMENT! VEUILLEZ LIRE LES CONSIGNES DE SÉCURITÉ SUIVANTES AVANT D'ASSEMBLER ET D'UTILISER CE FOYER AFIN DE RÉDUIRE LE RISQUE DE BLESSURES GRAVES.

Lors de l'utilisation d'appareils électriques, des précautions de base doivent être respectées afin de réduire le risque d'incendie, de choc électrique et de blessures, y compris ce qui suit :

- Si vous n'observez pas à la lettre les instructions contenues dans le présent document, une décharge électrique ou un incendie pourrait survenir et entraîner des dommages matériels, des blessures corporelles ou la mort.
- Cet appareil est chaud lorsqu'il fonctionne. Pour ne pas vous brûler, évitez tout contact de la peau avec les surfaces chaudes. Gardez les matériaux combustibles, comme les meubles, les oreillers, la literie, le papier, les vêtements et les rideaux à une distance d'au moins 3 pi (0,9 m) du devant de l'appareil de chauffage, et gardez-les éloignés des côtés et de l'arrière de l'appareil.
- Faites extrêmement attention lorsque l'appareil de chauffage est utilisé en présence d'enfants ou de personnes handicapées ou lorsqu'il est utilisé sans supervision.
- Ne placez pas le cordon d'alimentation sous un tapis. Ne couvrez pas le cordon d'alimentation avec un tapis ou tout article similaire. Installez le cordon d'alimentation de telle sorte qu'il n'entrave pas la circulation et que personne ne risque de trébucher ou de marcher dessus.
- N'insérez pas et ne laissez pas d'objets étrangers pénétrer dans les ouvertures de ventilation ou d'échappement car cela pourrait provoquer une décharge électrique ou un incendie, ou endommager l'appareil.
- Cet appareil contient des pièces chaudes ou des pièces qui produisent des arcs ou des étincelles à l'intérieur. N'utilisez pas cet appareil dans des endroits où de l'essence, de la peinture ou des matériaux ou liquides inflammables sont utilisés ou rangés.

Ce foyer ne doit pas être utilisé comme séchoir à vêtements. Aucun bas de Noël ni décoration ne doivent être accrochés sur ou à proximité de l'appareil.

OUTILS REQUIS

cruciforme
Tournevis

Clé hexagonale
(Inclus dans le paquet)

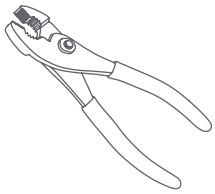

Pince

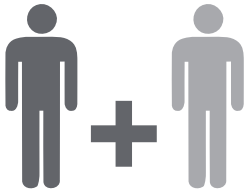

2 personnes

CONSIGNES DE SÉCURITI

CONSIGNES DE SÉCURITÉ IMPORTANTES

Utilisez cet appareil uniquement comme indiqué dans ce guide. Toute autre utilisation non recommandée par le fabricant peut provoquer un incendie, une décharge électrique ou des blessures corporelles. Lisez toutes les consignes avant d'installer ou d'utiliser le foyer.

1. Lisez attentivement toutes les instructions avant d'utiliser ce radiateur.

2. N'utilisez pas le radiateur à l'extérieur.

3. Cet appareil de radiateur n'est pas conçu pour être utilisé dans la salle de bains, la buanderie, ni tout autre endroit intérieur similaire. Ne le placez jamais à un endroit où il risque de tomber dans une baignoire ou un bassin d'eau.

4. Ne placez pas le cordon d'alimentation sous un tapis. Ne couvrez pas le cordon d'alimentation avec un tapis ou un article similaire. Installez le cordon d'alimentation de telle sorte qu'il n'entrave pas la circulation et que personne ne risque de trébucher ou de marcher dessus.

5. Pour débrancher le radiateur, tournez les boutons de commande vers la position d'arrêt, puis retirez la fiche de la prise d'alimentation.

6. Ne branchez l'appareil qu'à une prise correctement mise à la terre. Branchez toujours l'article directement dans une prise murale. N'utilisez jamais de rallonge ni de barre d'alimentation.

7. Pour prévenir tout incendie, n'obstruez pas les entrées et les sorties d'air du foyer. Ne faites pas fonctionner le foyer sur des surfaces molles telles qu'un lit où les ouvertures de l'appareil pourraient être bouchées.

8. Un limiteur de température se trouve à l'intérieur du foyer. Lorsque la température intérieure surchauffe ou qu'un échauffement anormal se produit, le dispositif de protection du thermostat coupe l'alimentation électrique pour éviter d'endommager le foyer et réduire les risques d'incendie.

9. Utilisez ce radiateur uniquement comme décrit dans ce manuel. Toute autre utilisation non recommandée par le fabricant peut causer un incendie, un choc électrique ou des blessures.

10. Si possible, débranchez toujours l'appareil lorsqu'il n'est pas utilisé.

11. N'utilisez pas l'appareil si le cordon d'alimentation ou la fiche sont endommagés ou si l'appareil de chauffage ne fonctionne pas bien.

12. N'utilisez pas l'appareil de chauffage s'il est tombé ou a été endommagé de quelque manière que ce soit. Coupez l'alimentation au niveau du tableau de distribution et faites vérifier le foyer par un électricien avant de le réutiliser.

13. Les réparations sur ce foyer doivent être effectuées par un professionnel.

14. Ce foyer ne doit être modifié en aucun cas. Les pièces retirées pour l'entretien doivent être replacées avant de pouvoir utiliser le foyer à nouveau.

15. Ne branchez le foyer qu'à une prise correctement mise à la terre.

16. Une fois installé, l'appareil doit être mis à la terre selon les codes locaux, conformément au Code canadien de l'électricité CSA C22.2 ou au National Electrical Code ANSI/NFPA no 70.

17. Ne placez pas ce foyer directement sous une prise de courant.

18. Ne placez pas le foyer encastrable sur du bois pour éviter de rayer le bois.

19. Ne placez aucun objet sur le foyer encastrable et les systèmes de ventilation afin de prévenir toute surchauffe et tout risque d'incendie.

CONSERVEZ CES CONSIGNES

Un circuit de 15 A/120 V/60 Hz doté d'une prise adéquate est nécessaire. Idéalement, le foyer sera relié à un circuit individuel afin d'éviter qu'un branchement sur un même circuit ne fasse sauter le disjoncteur lorsque l'appareil de chauffage est en marche. L'appareil est doté d'un cordon trifiliaire de 6 pi (1,8 m), situé à l'arrière. Ne dépassez pas le courant nominal de la prise. Branchez toujours l'article directement dans une prise murale. N'utilisez jamais de rallonge ni de barre d'alimentation.

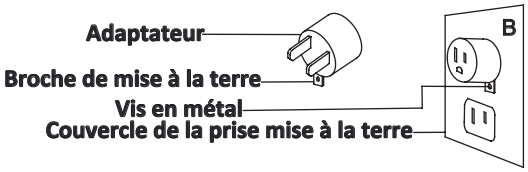

Ce radiateur est destiné à être utilisé sur une prise de 120 V. Le cordon comporte une fiche, comme illustré. Consultez les illustrations pour les instructions de mise à la terre. Un adaptateur tel qu'illustré à la figure B est disponible pour brancher des fiches à trois broches avec mise à la terre à des prises bipolaires. La fiche de terre verte reliée à l'adaptateur doit être connectée à la terre de façon permanente, comme sur une boîte de sortie correctement reliée à la terre. L'adaptateur ne doit pas être utilisé si vous disposez d'une prise tripolaire reliée à la terre.

REMARQUE : L'utilisation d'adaptateurs mis à la terre est interdite dans certaines régions du Canada en raison de préoccupations liées à la sécurité. L'utilisation d'adaptateurs mis à la terre avec des prises à deux orifices n'est pas sécuritaire; des prises adéquates devraient uniquement être installées par un électricien qualifié. Vérifiez les règlements locaux pour vous assurer de la conformité avec les exigences prévues par la loi.

LISTE DES PIÈCES

PIÈCE	DESCRIPTION	QUANTITÉ
A	Panneau supérieur	1
B	Panneau latéral gauche	1
C	Panneau latéral droit	1
D	Panneau de séparation gauche	1
E	Panneau de séparation droit	1
F	Panneau inférieur	1
G	Barre transversale moyenne	1
H	Montant de séparation gauche	1
I	Montant de séparation droit	1
J	Patte en métal	2
K	Traverse de soutien	2
L	Patte de soutien	1
M	Porte	2
N	Panneau arrière	2
O	Tablette réglable	2
V	Télécommande avec pile	1
W	Foyer encastrable	1
X	Garniture supérieure	1
Y	Garniture latérale	2
AA	Came de verrouillage	17 + (2)
BB	Boulon à came	17 + (2)
CC	Goujon de bois	22 + (3)
DD	Boulon	8 + (1)
EE	Rondelle de blocage	8 + (1)
FF	Rondelle plate	8 + (1)
GG	Longue vis à tête plate	8 + (1)
HH	Vis moyenne à tête plate	14 + (2)
II	Vis à rondelle	28 + (3)
JJ	Vis à tête cylindrique bombée	4 + (1)
KK	Petite vis à tête plate	12 + (2)
LL	Plaque droite en métal	2
MM	Vis en zinc	24 + (3)
NN	Charnière	4
OO	Poignée	2
PP	Boulon de poignée	4
QQ	Taquet	8 + (1)
RR	Cache de came	4 + (1)
SS	Pare-chocs en caoutchouc	4 + (1)
TT	Butée en acrylique	1
UU	Clé hexagonale	1
VV	Colle	1
WW	Stylo de retouche	1
XX	Matériel de retenue antibasculement	2
ZZ	Petite vis à tête cylindrique bombée	12 + (3)

Le matériel indiqué entre parenthèses () est supplémentaire si nécessaire.

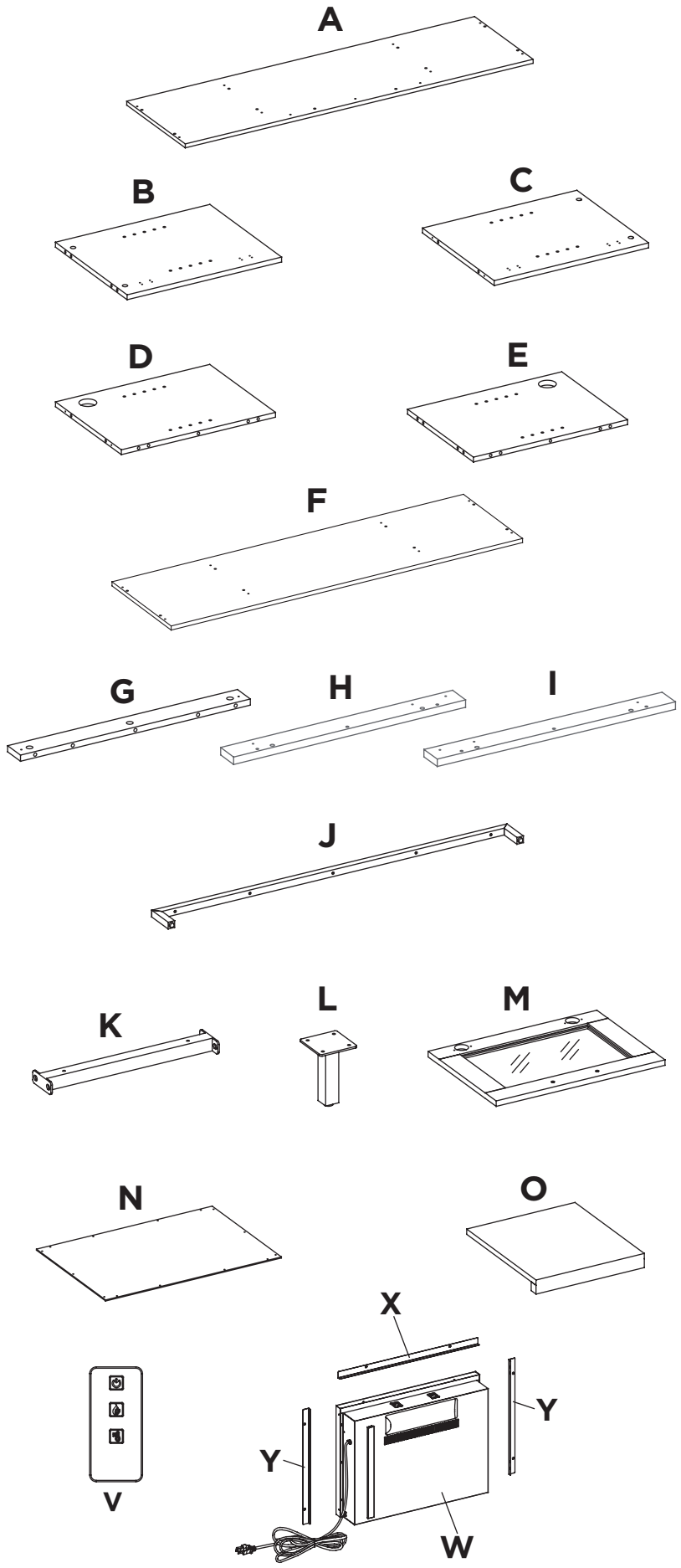
A
B
C
D
E
F
G
H
I
J
K
L
M
N
O
X
Y
Y
V
W

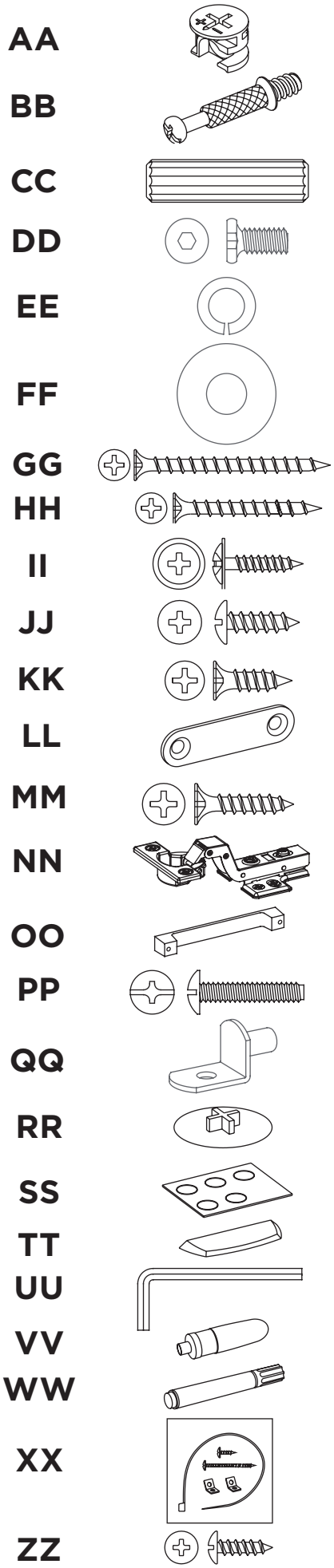
AA
BB
CC
DD
EE
FF
GG
HH
II
JJ
KK
LL
MM
NN
OO
PP
QQ
RR
SS
TT
UU
VV
WW
XX
ZZ

ÉTAPE 1

PIÈCES REQUISES : A, H, I, BB

Vissez fermement les BOULONS DE CAME (BB) dans les petits trous désignés sur le PANNEAU SUPÉRIEUR (A) et les MONTANTS DE SÉPARATION (H et I) à l'aide d'un tournevis à tête cruciforme.

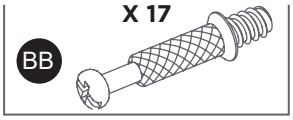

Non illustré à taille réelle

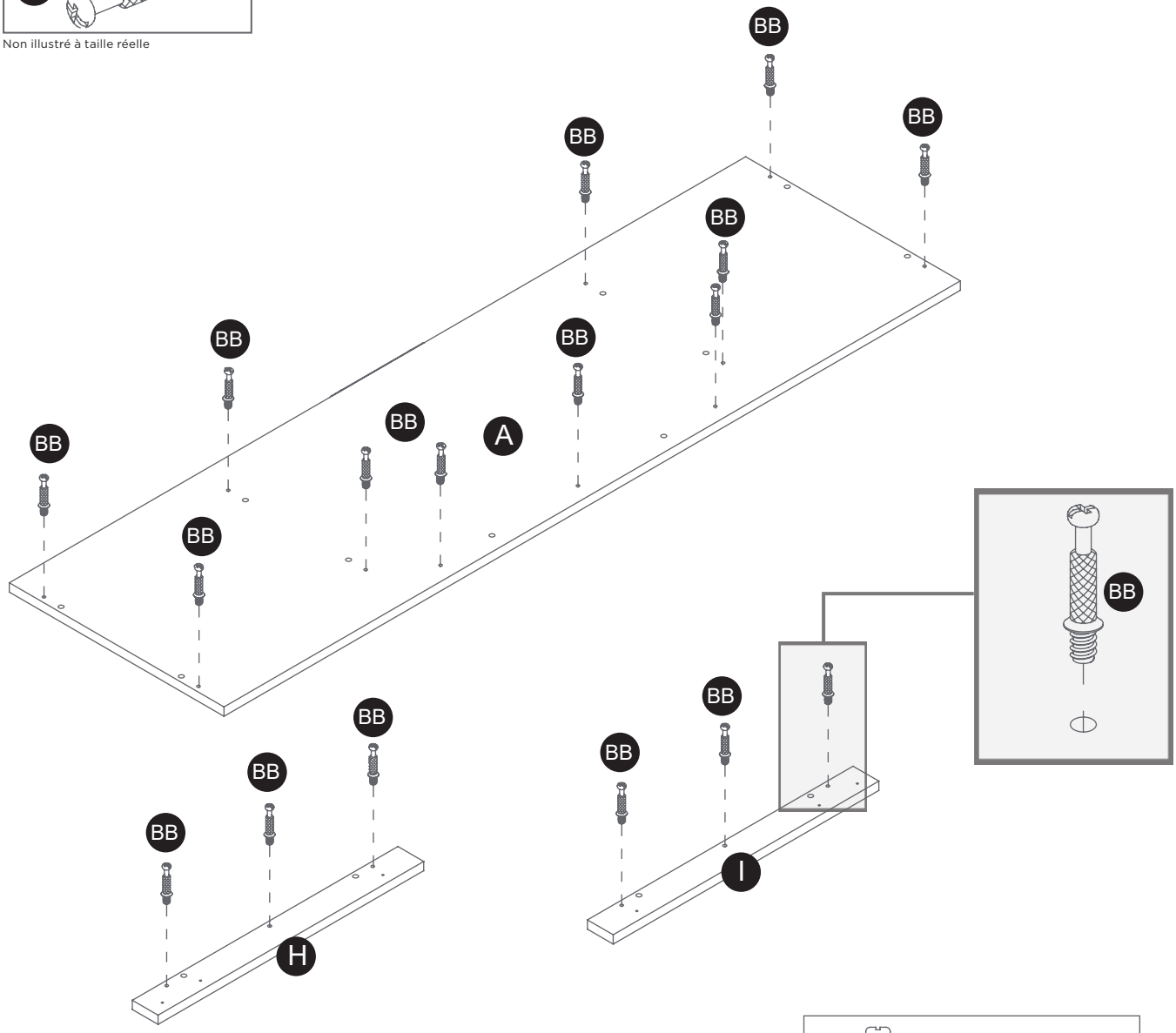

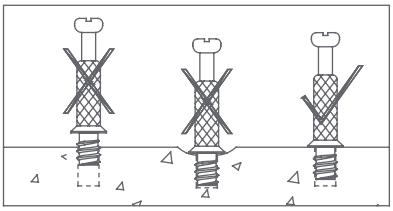

ÉTAPE 2

PIÈCES REQUISES : G, CC, VV

Collez les GOUJONS EN BOIS (CC) dans les trous intérieurs de la BARRE TRANSVERSALE MOYENNE (G) comme indiqué.

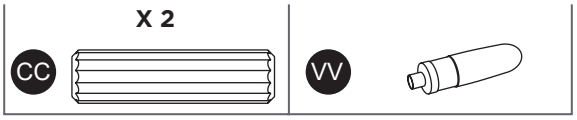

Non illustré à taille réelle

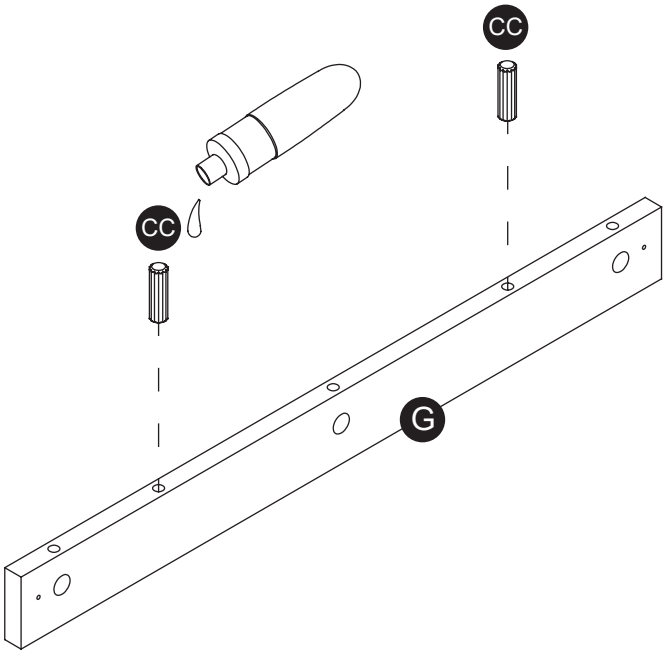

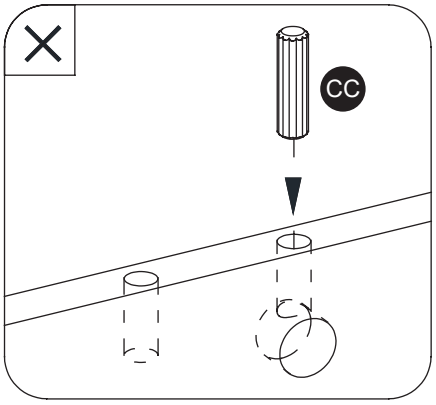

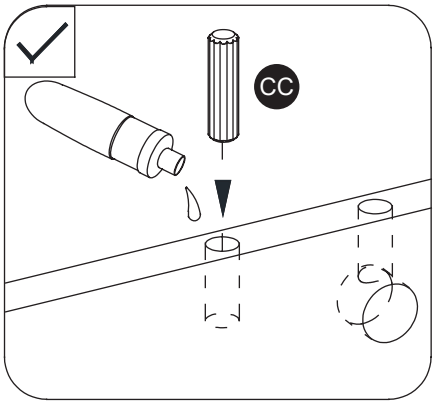

ÉTAPE 3

PIÈCES REQUISES : A, G, AA

Fixez la BARRE TRANSVERSALE MOYENNE (G) au PANNEAU SUPÉRIEUR (A) en engageant trois CAMES DE VERROUILLAGE (BB).

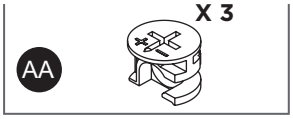

Non illustré à taille réelle

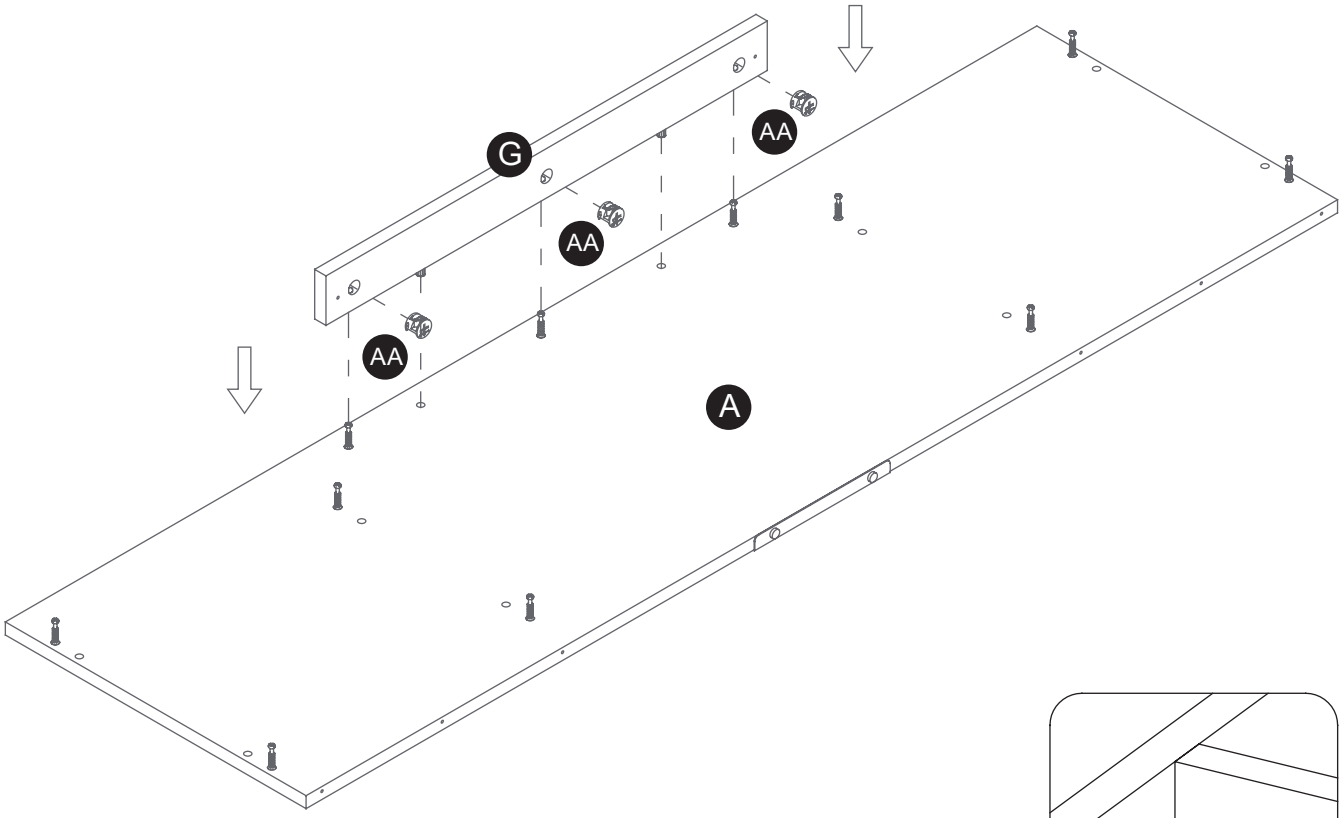

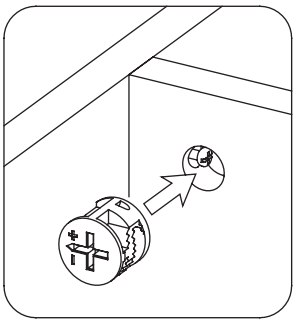

ÉTAPE 4

PIÈCES REQUISES : B, C, D, E, CC, VV

Collez les GOUJONS EN BOIS (CC) dans les trous intérieurs des PANNEAUX DE SÉPARATION (D et E) et des PANNEAUX LATÉRAUX (B et C) comme illustré.

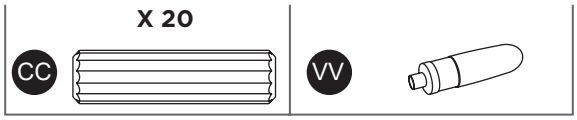

Non illustré à taille réelle

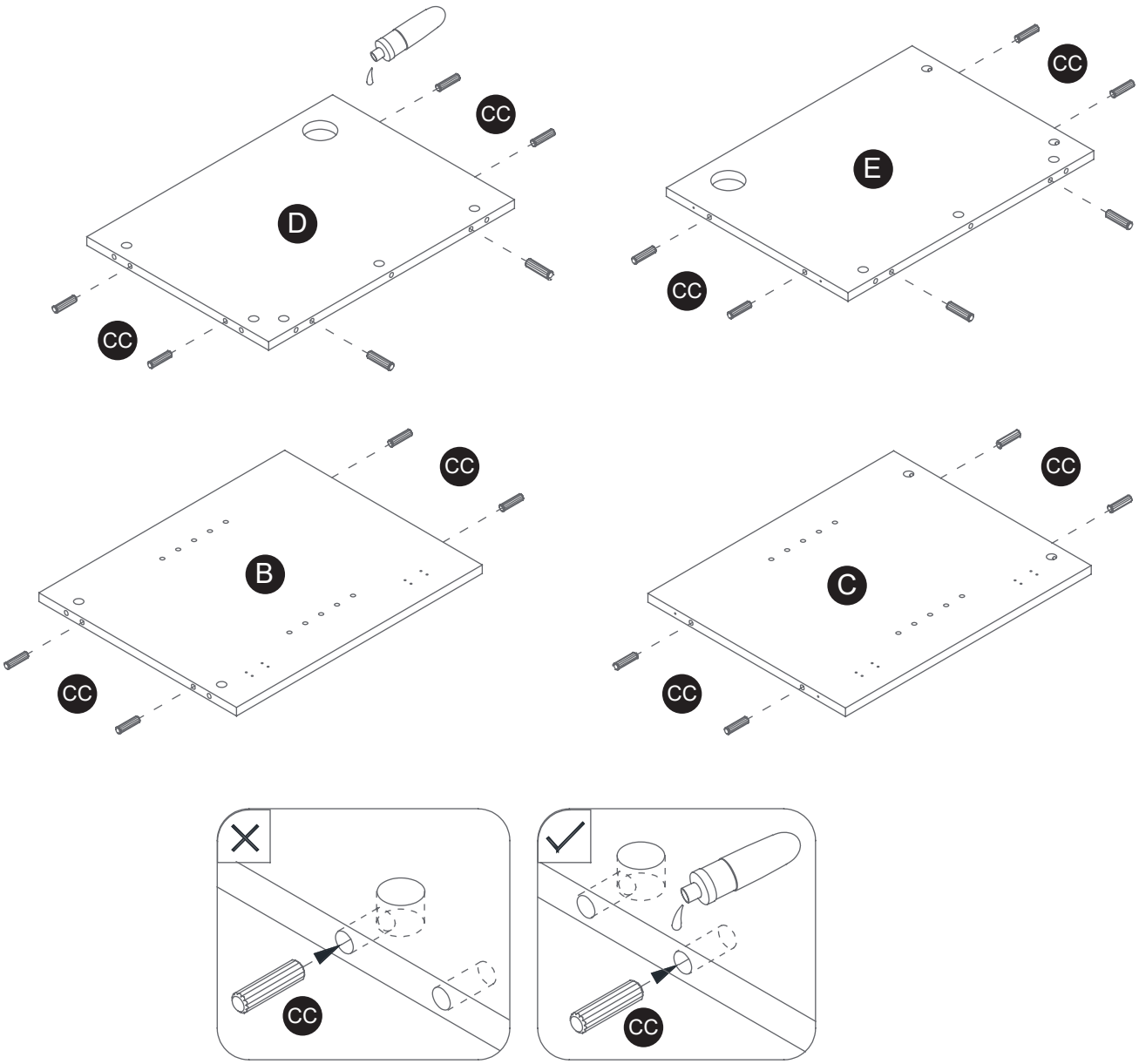

ÉTAPE 5

PIÈCES REQUISES : D, E, H, I, AA

Attachez la POIGNÉE DE SÉPARATION GAUCHE (H) au PANNEAU DE SÉPARATION GAUCHE (D) en engageant trois CAMES DE VERROUILLAGE (AA).

Répétez la même procédure pour fixer le MONTANT DE SÉPARATION DROIT (I) au PANNEAU DE SÉPARATION DROIT (E).

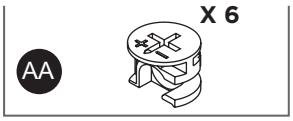

Non illustré à taille réelle

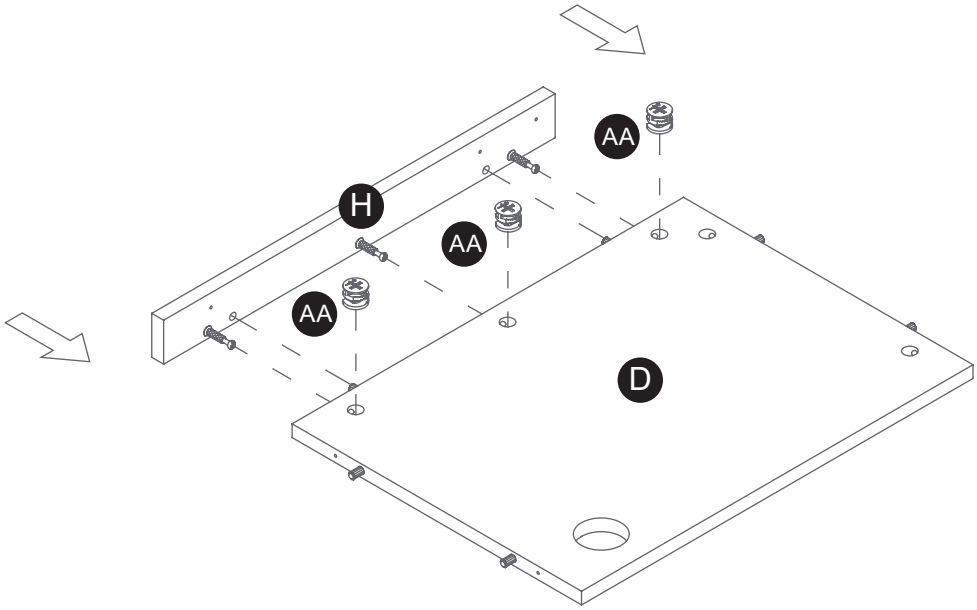

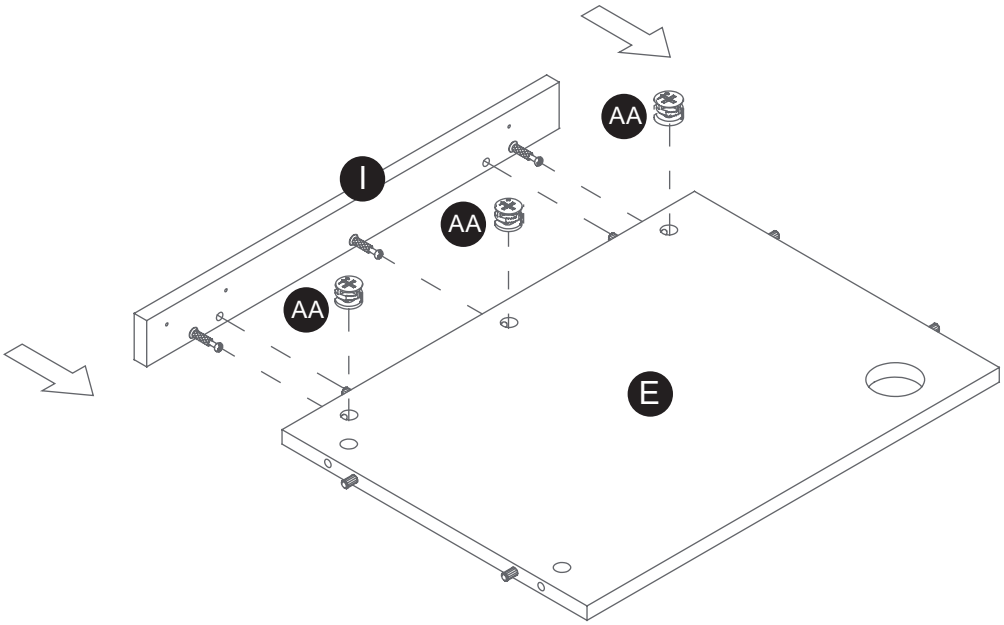

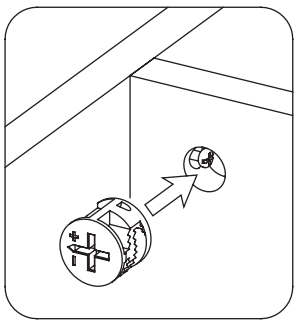

ÉTAPE 6

PIÈCES REQUISES : D, E, F, GG

Fixez les PANNEAUX DE SÉPARATION (D et E) au PANNEAU INFÉRIEUR (F) au moyen de quatre LONGUES VIS À TÊTE PLATE (GG).

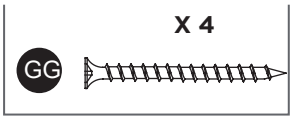

Non illustré à taille réelle

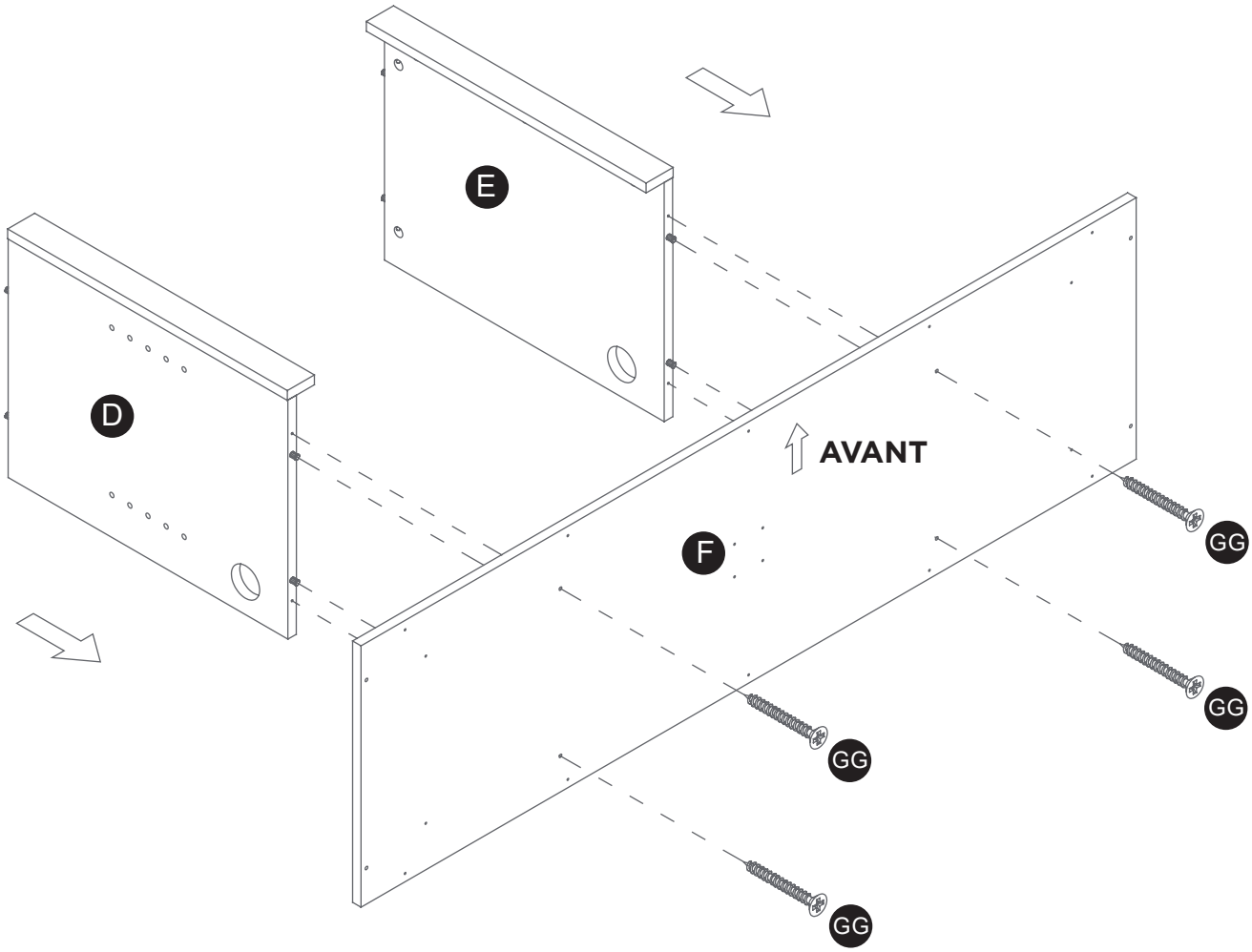

ÉTAPE 7

PIÈCES REQUISES : B, C, F, GG

Fixez les PANNEAUX LATÉRAUX (D et E) au PANNEAU INFÉRIEUR (F) au moyen de quatre LONGUES VIS À TÊTE PLATE (GG).

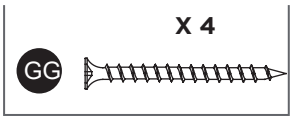

Non illustré à taille réelle

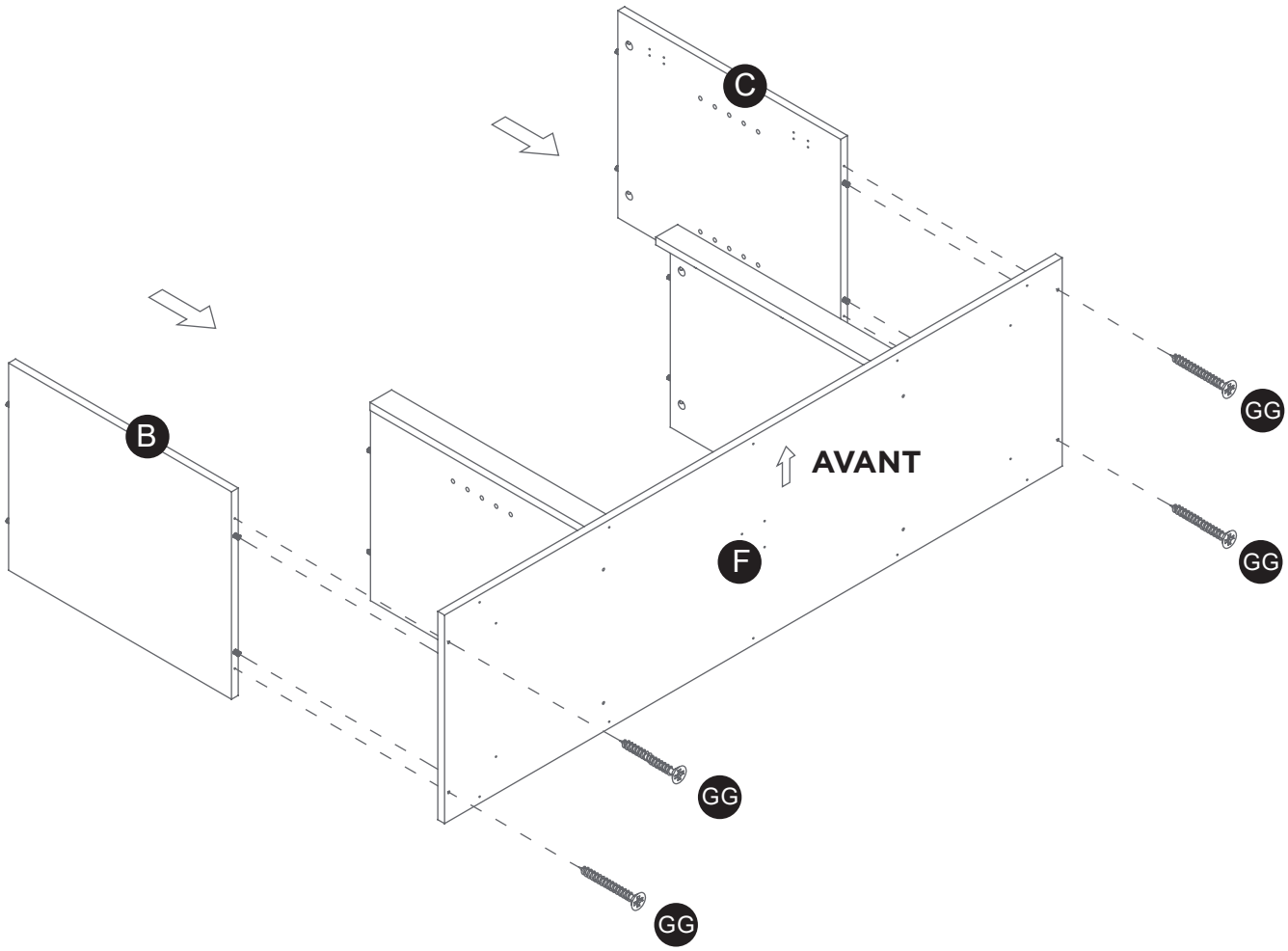

ÉTAPE 8

PIÈCES REQUISES : A, AA

Demandez de l'aide pour positionner correctement le PANNEAU SUPÉRIEUR (A) sur les GOUJONS DE BOIS (CC) insérés sur les panneaux verticaux, et fixez-le en place en engageant huit CAMES DE SERRURE (AA).

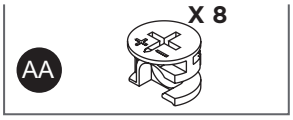

Non illustré à taille réelle

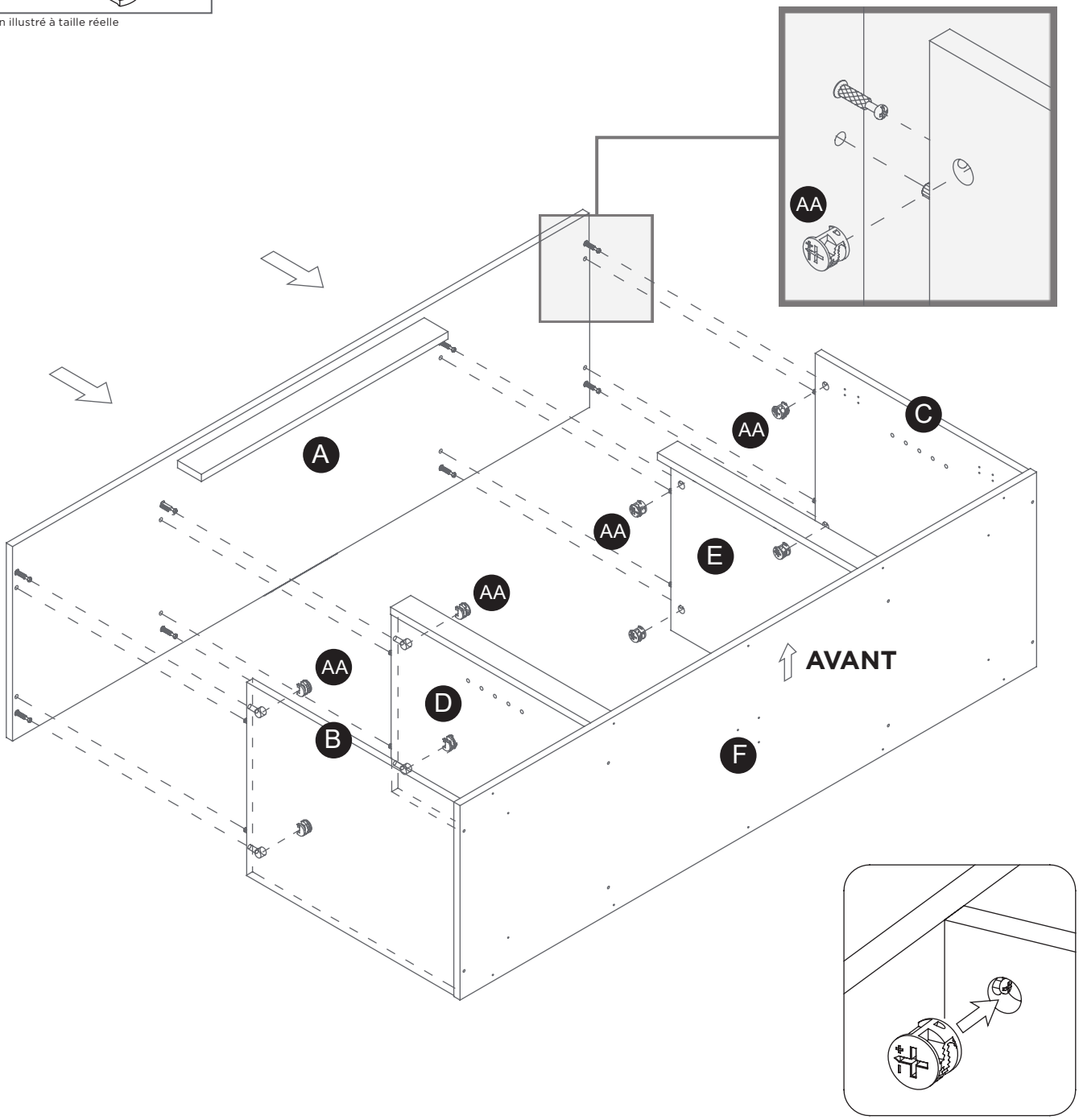

ÉTAPE 9

PIÈCES REQUISES : KK, LL

Demandez de l'aide pour retourner l'appareil sur son bord avant, comme illustré.

Fixez deux PLAQUES DROITES EN MÉTAL (LL) aux joints où la BARRE TRANSVERSALE MOYENNE (G) rencontre les MONTANTS DE SÉPARATION (H et I) au moyen de quatre VIS COURTES À TÊTE PLATE (KK).

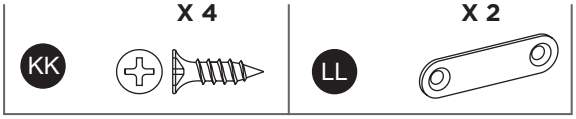

Non illustré à taille réelle

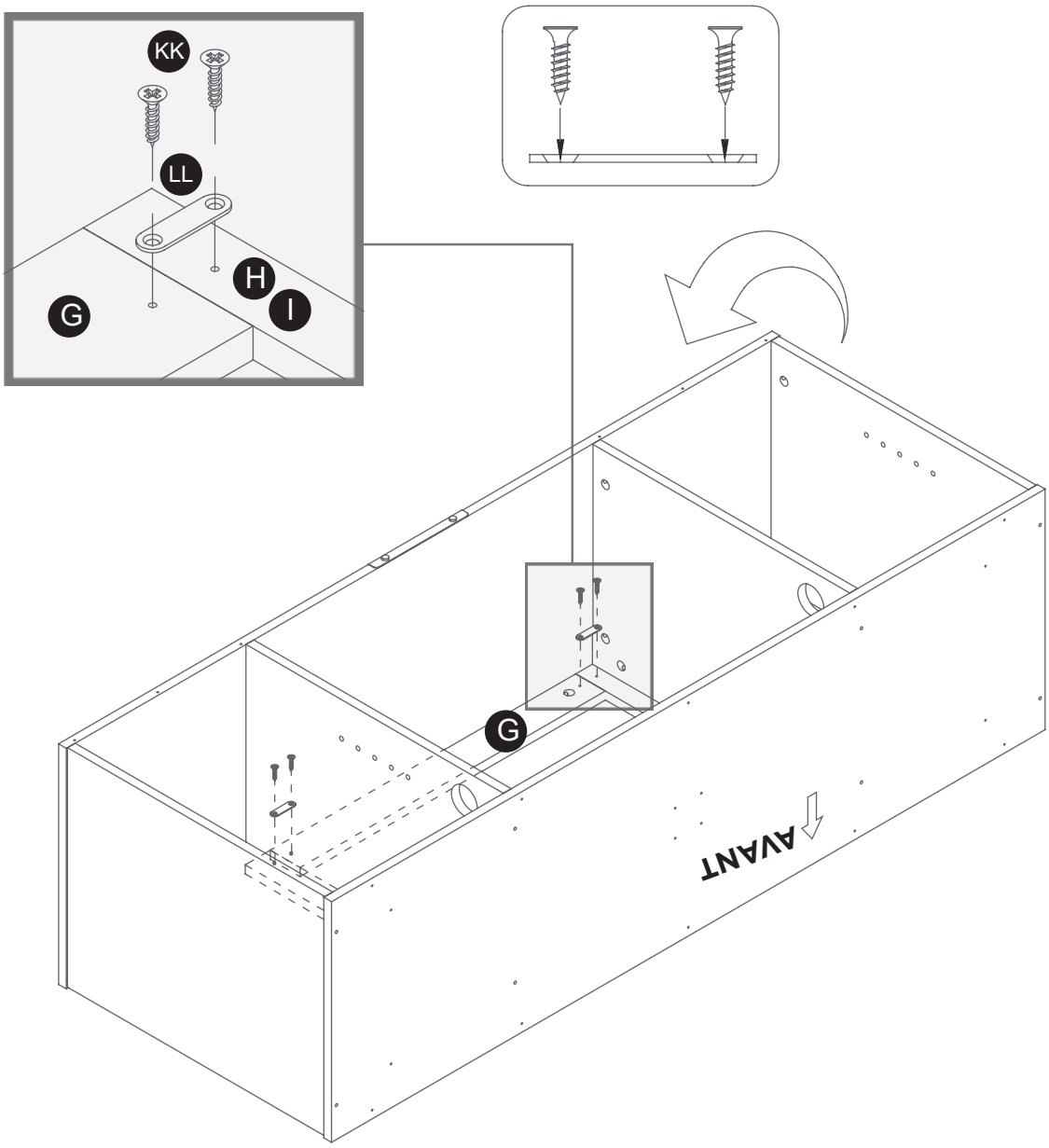

ÉTAPE 10

PIÈCES REQUISES : N, II

En utilisant les avant-trous comme guide, alignez et fixez les PANNEAUX ARRIÈRE (N) au cadre du manteau au moyen des VIS À RONDELLE (II) fournies.

REMARQUE : Nous vous recommandons de fixer le panneau arrière au moyen des vis à rondelle dans les coins en premier.

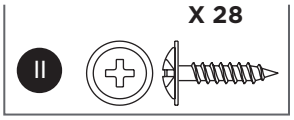

Non illustré à taille réelle

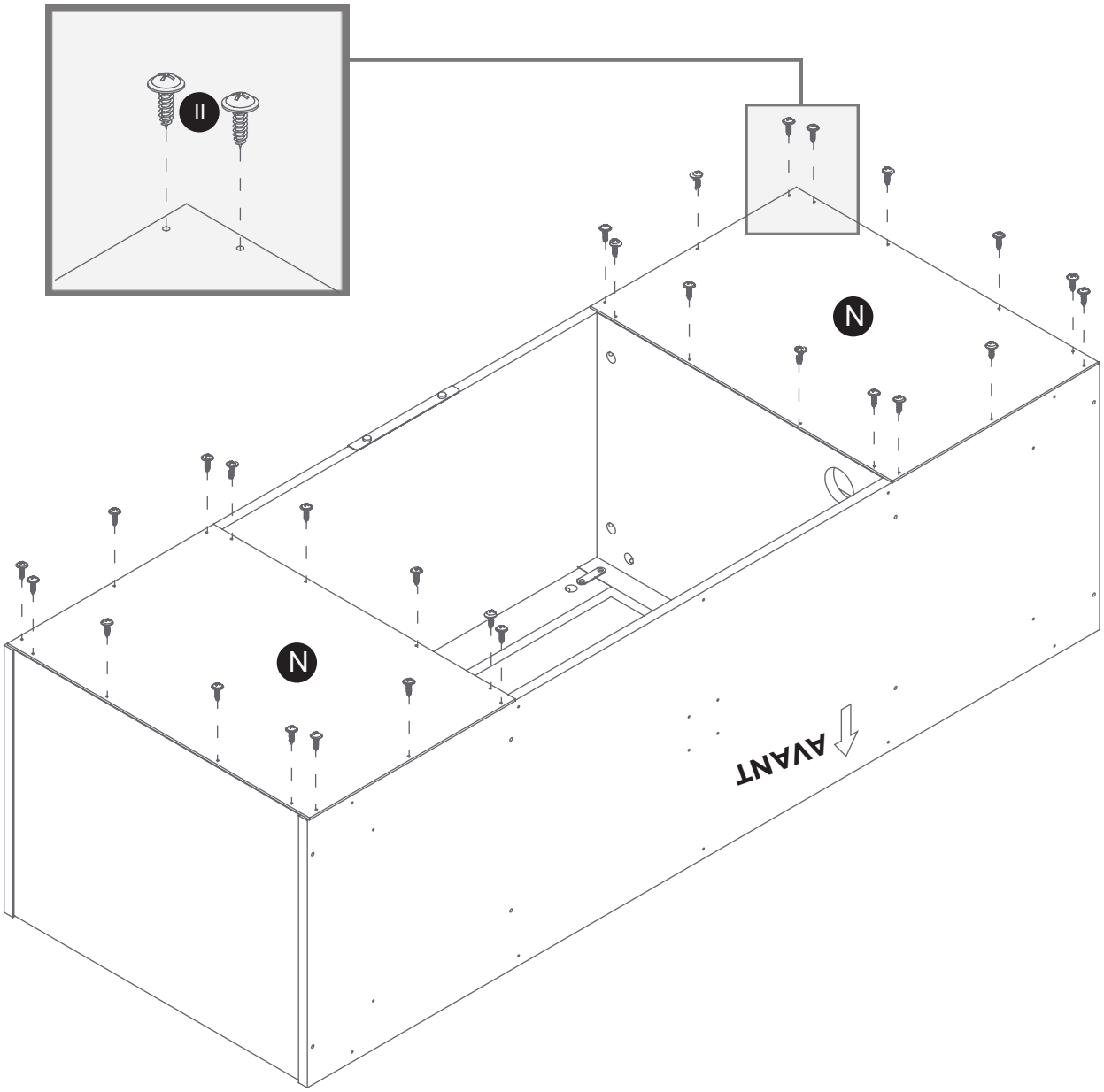

ÉTAPE 11

PIÈCES REQUISES : J, K, DD, EE, FF

Fixez les TRAVERSES DE SOUTIEN (K) à une PATTE EN MÉTAL (J) au moyen de quatre BOULONS (DD) et des RONDELLES (EE et FF).

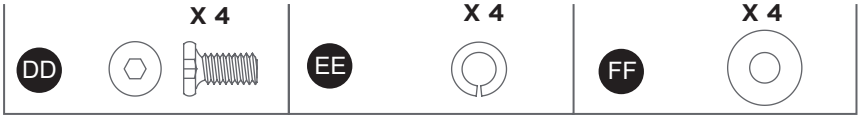

Non illustré à taille réelle

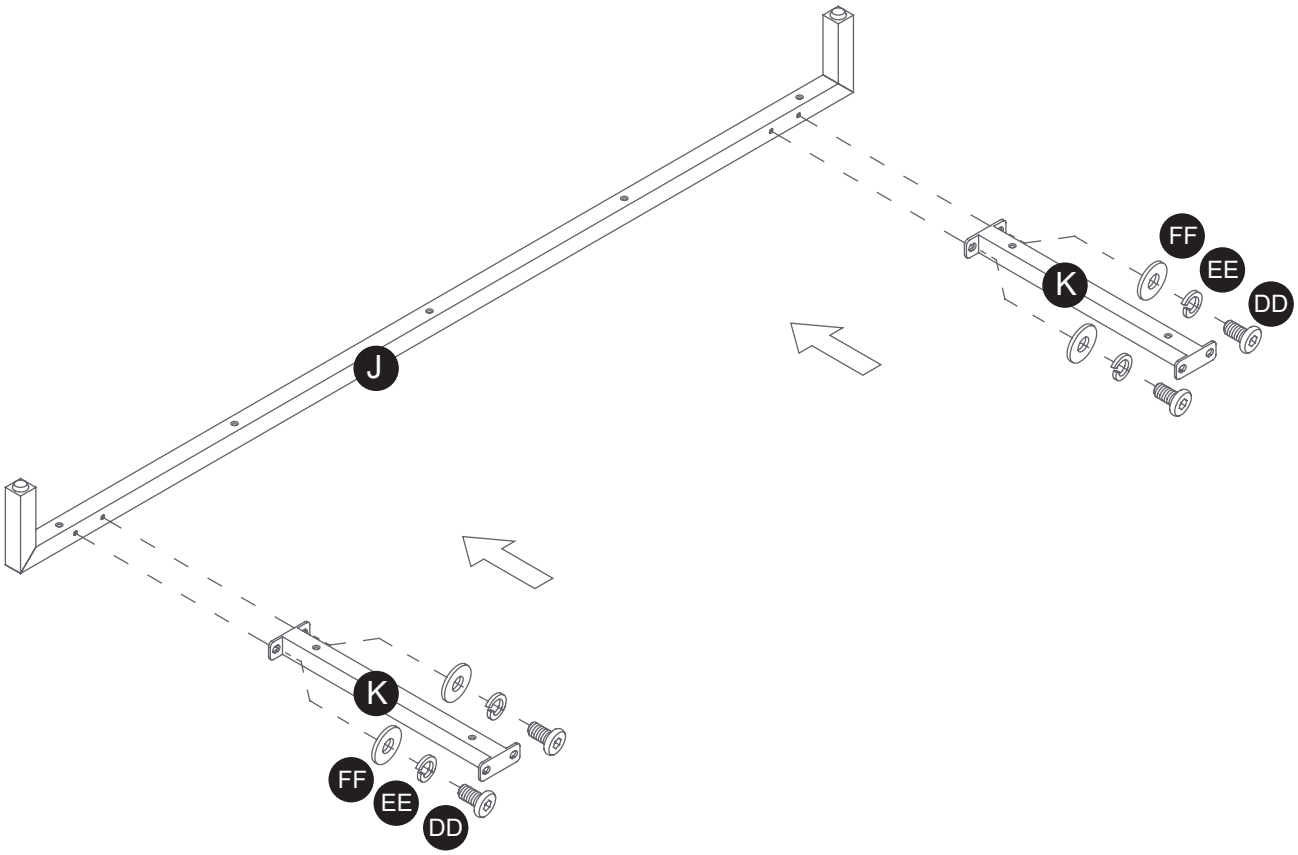

ÉTAPE 12

PIÈCES REQUISES : J, K, DD, EE, FF

Répétez la même procédure pour fixer l'autre PATTE EN MÉTAL (J) à l'extrémité opposée.

Non illustré à taille réelle

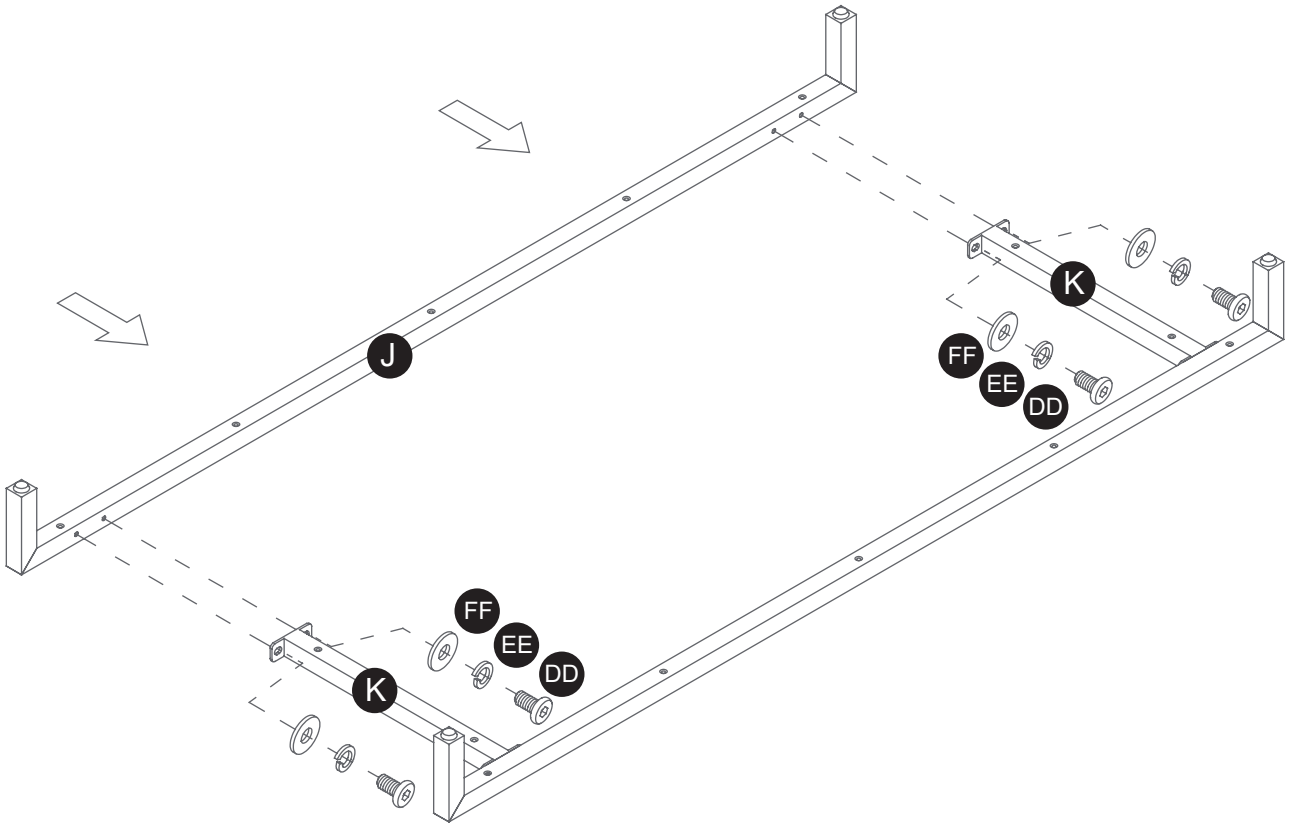

ÉTAPE 13

PIÈCE REQUISE : HH

Fixez les PATTES EN MÉTAL (J et K) assemblées au PANNEAU INFÉRIEUR (F) au moyen des 14 VIS MOYENNES À TÊTE PLATE (HH).

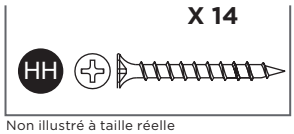

Non illustré à taille réelle

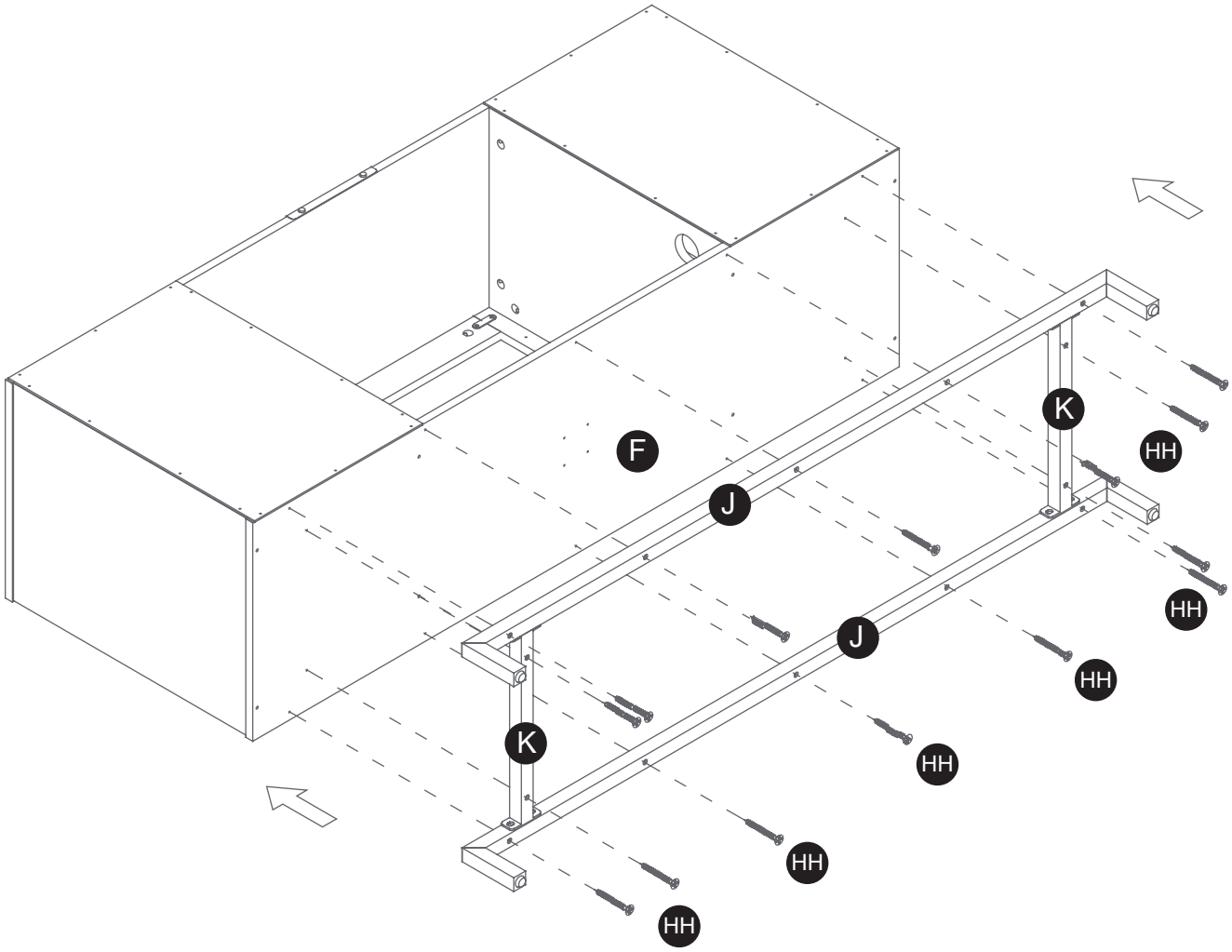

ÉTAPE 14

PIÈCES REQUISES : L, JJ

Fixez la PATTE DE SOUTIEN (L) au PANNEAU INFÉRIEUR (F) au moyen de quatre VIS À TÊTE CYLINDRIQUE (JJ).

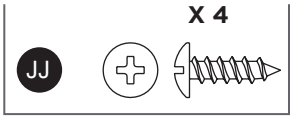

Non illustré à taille réelle

ÉTAPE 15

PIÈCES REQUISES : M, MM, NN, OO, PP

Déployez deux CHARNIÈRES (NN) et posez les coupelles de charnière sur les découpes de chaque PORTE (M). Fixez les charnières de porte en place au moyen de deux VIS EN ZINC (MM) dans chacune.

Fixez une POIGNÉE (OO) à l'avant de chaque porte au moyen de deux BOULONS DE POIGNÉE (PP).

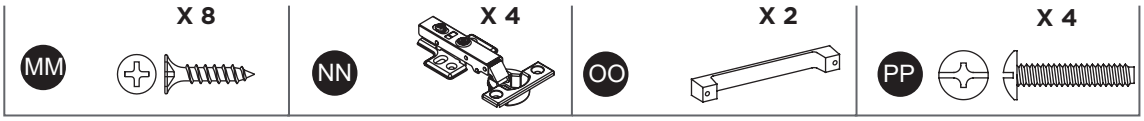

Non illustré à taille réelle

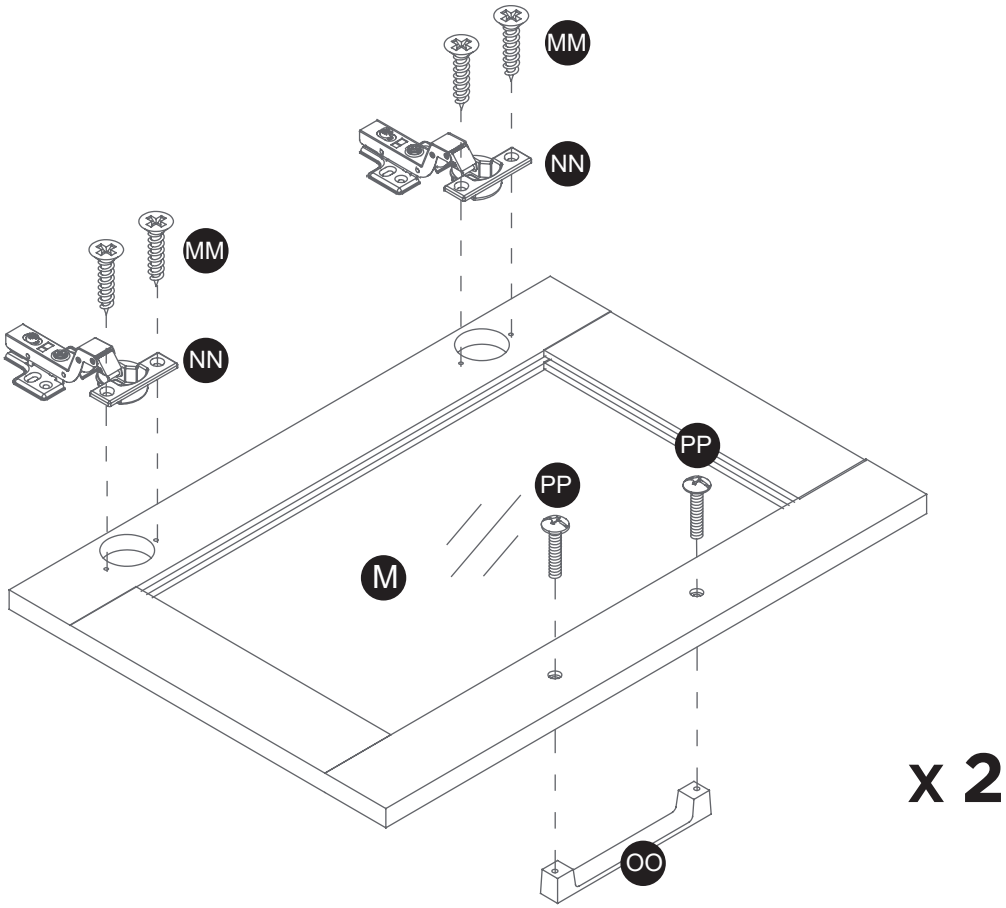

ÉTAPE 16

PIÈCE REQUISE : MM

Demandez de l'aide pour redresser l'appareil et le positionner près de l'emplacement final.

Prenez les PORTES (M) et fixez les BASES DE CHARNIÈRE (NN) sur les PANNEAUX LATÉRAUX (B et C) au moyen de quatre VIS EN ZINC (MM) dans chacune.

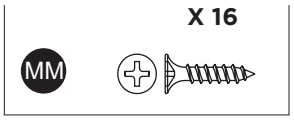

Non illustré à taille réelle

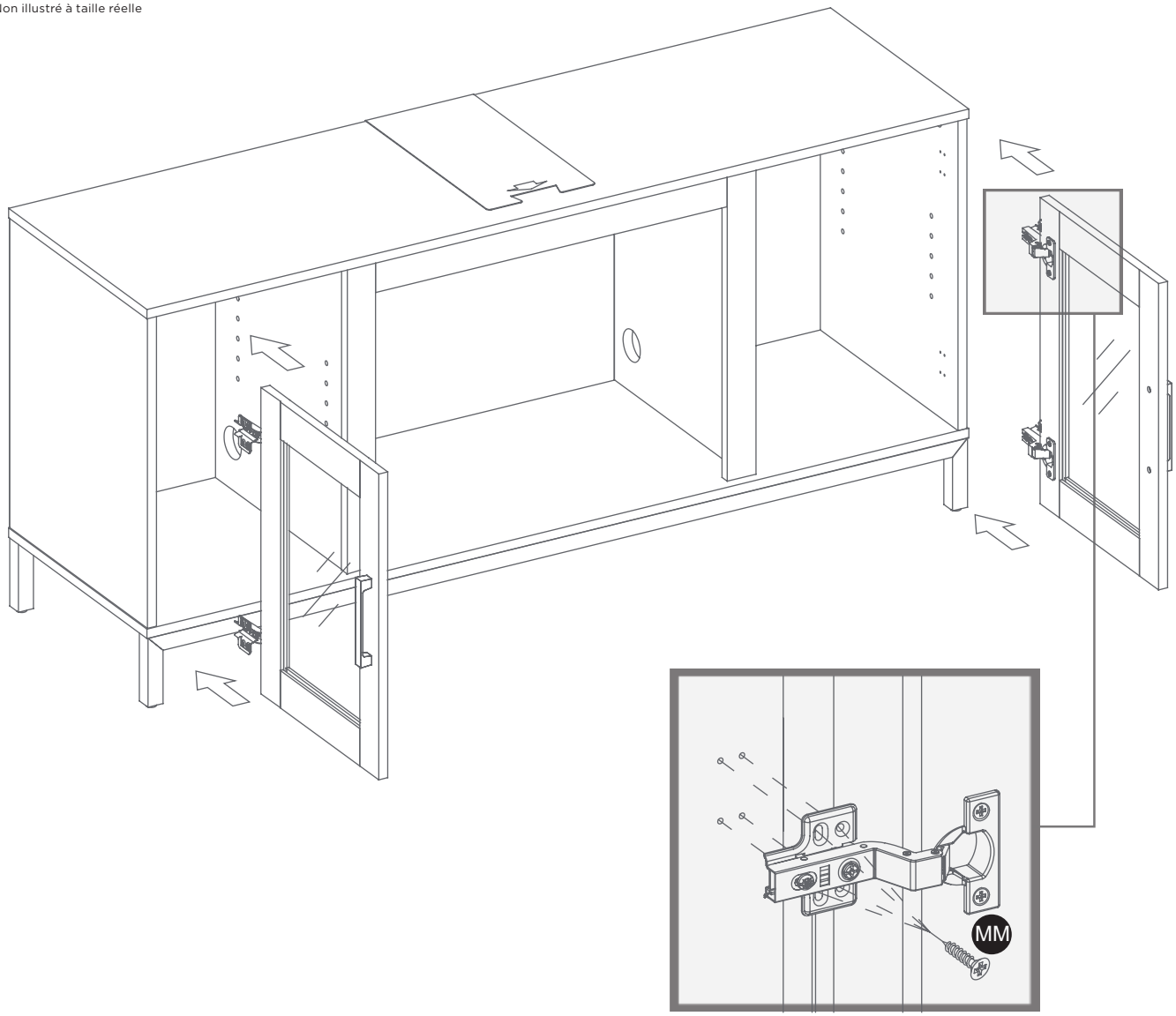

ÉTAPE 17

PIÈCES REQUISES : O, KK, QQ

Ouvrez les portes et insérez huit TAQUETS (QQ) dans les trous à la hauteur désirée à l'intérieur de chaque compartiment latéral. Assurez-vous de placer les quatre taquets au même niveau afin que la tablette ne soit pas inclinée. Inclinez et posez les TABLETTES AJUSTABLES (O) sur les taquets. Fixez les tablettes en place au moyen de VIS COURTES À TÊTE PLATE (KK) pour un soutien supplémentaire.

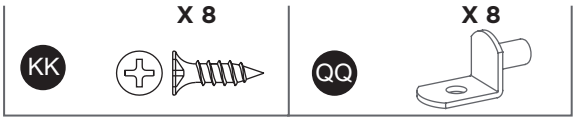

Non illustré à taille réelle

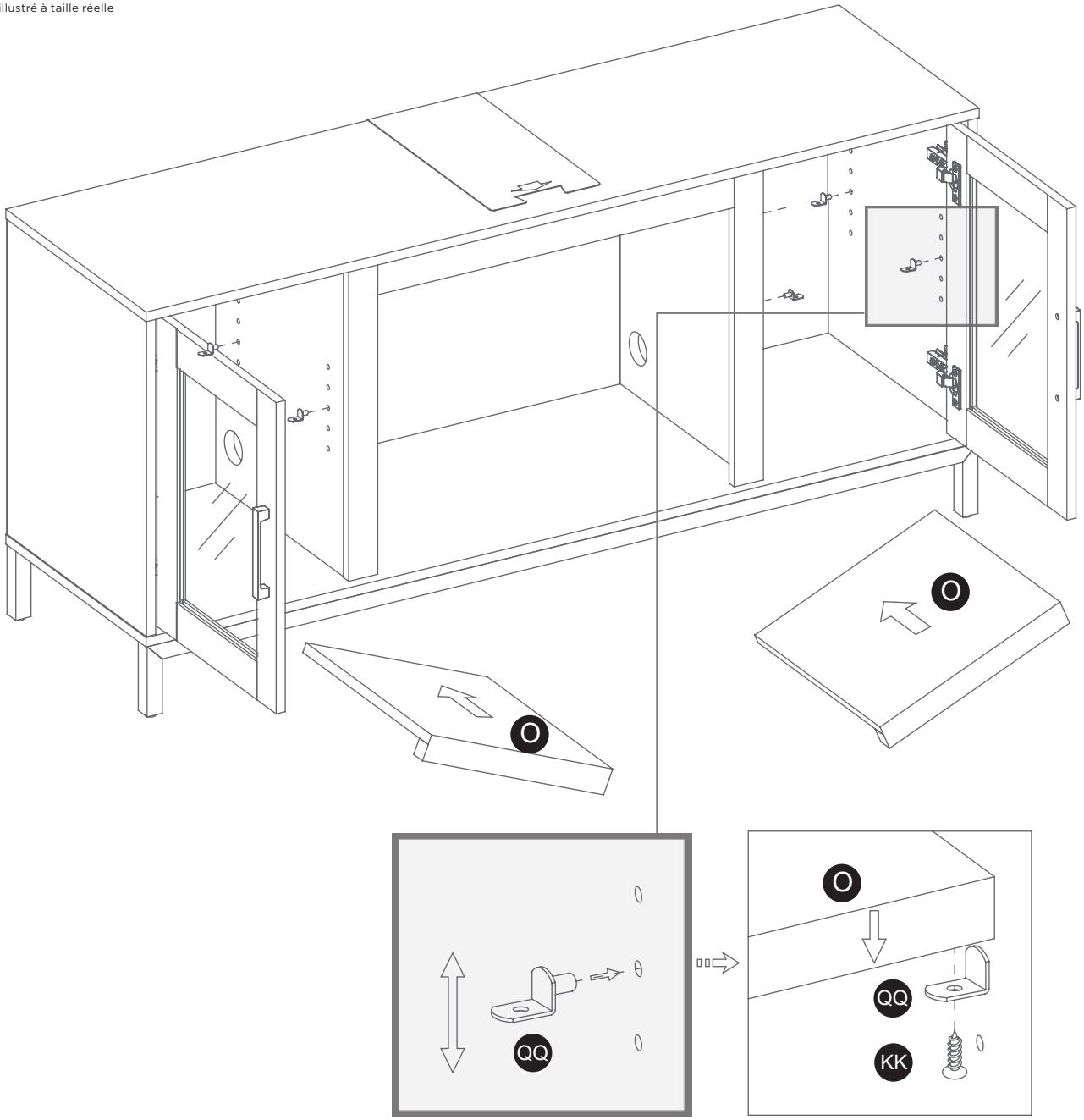

ÉTAPE 18

PIÈCES REQUISES : RR, SS

Posez les CACHES DE CAME DE VERROUILLAGE (RR) sur les cames de verrouillage visibles pour masquer les cames.

Collez les PARE-CHOCS EN CAOUTCHOUC (SS) sur les coins extérieurs des portes comme illustré.

Non illustré à taille réelle

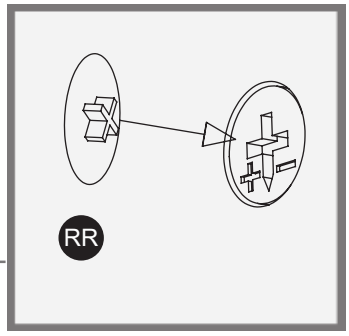

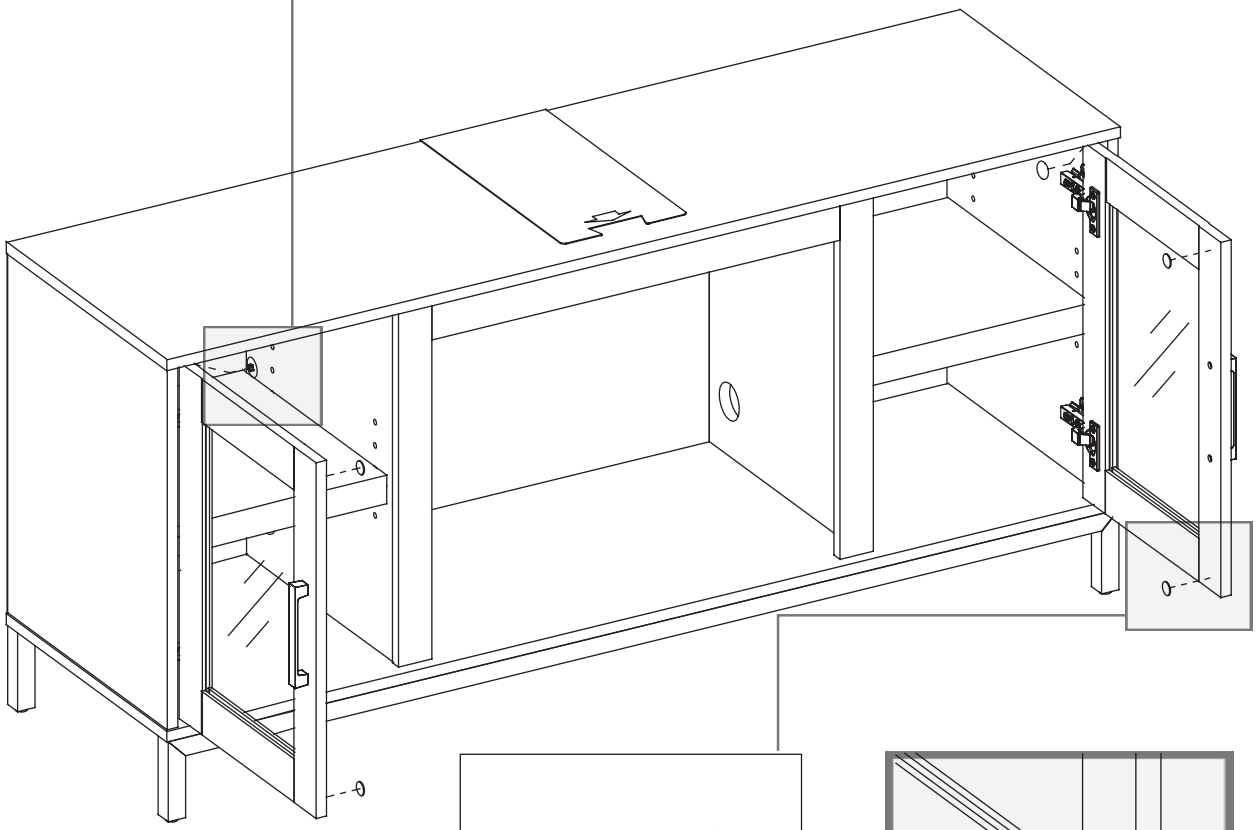

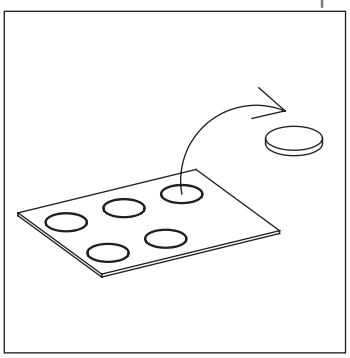

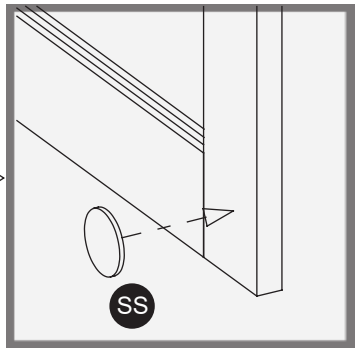

ÉTAPE 19

Déballez le FOYER ENCASTRABLE (W) de la boîte interne et fixez la GARNITURE SUPÉRIEURE (X) au haut du foyer encastrable au moyen de deux PETITE VIS À TÊTE CYLINDRIQUE BOMBÉE (ZZ) vis fournies avec le foyer encastrable. Assurez-vous que le côté à angle droit pointe vers l'avant de l'appareil.

Fixez une GARNITURE LATÉRALE (Y) de chaque côté du FOYER ENCASTRABLE (W), en vous assurant que le côté à angle droit fait face à l'avant de l'appareil, au moyen de deux PETITE VIS À TÊTE CYLINDRIQUE BOMBÉE (ZZ) par garniture.

REMARQUE : Les vis sont incluses dans le boîtier du foyer.

Non illustré à taille réelle

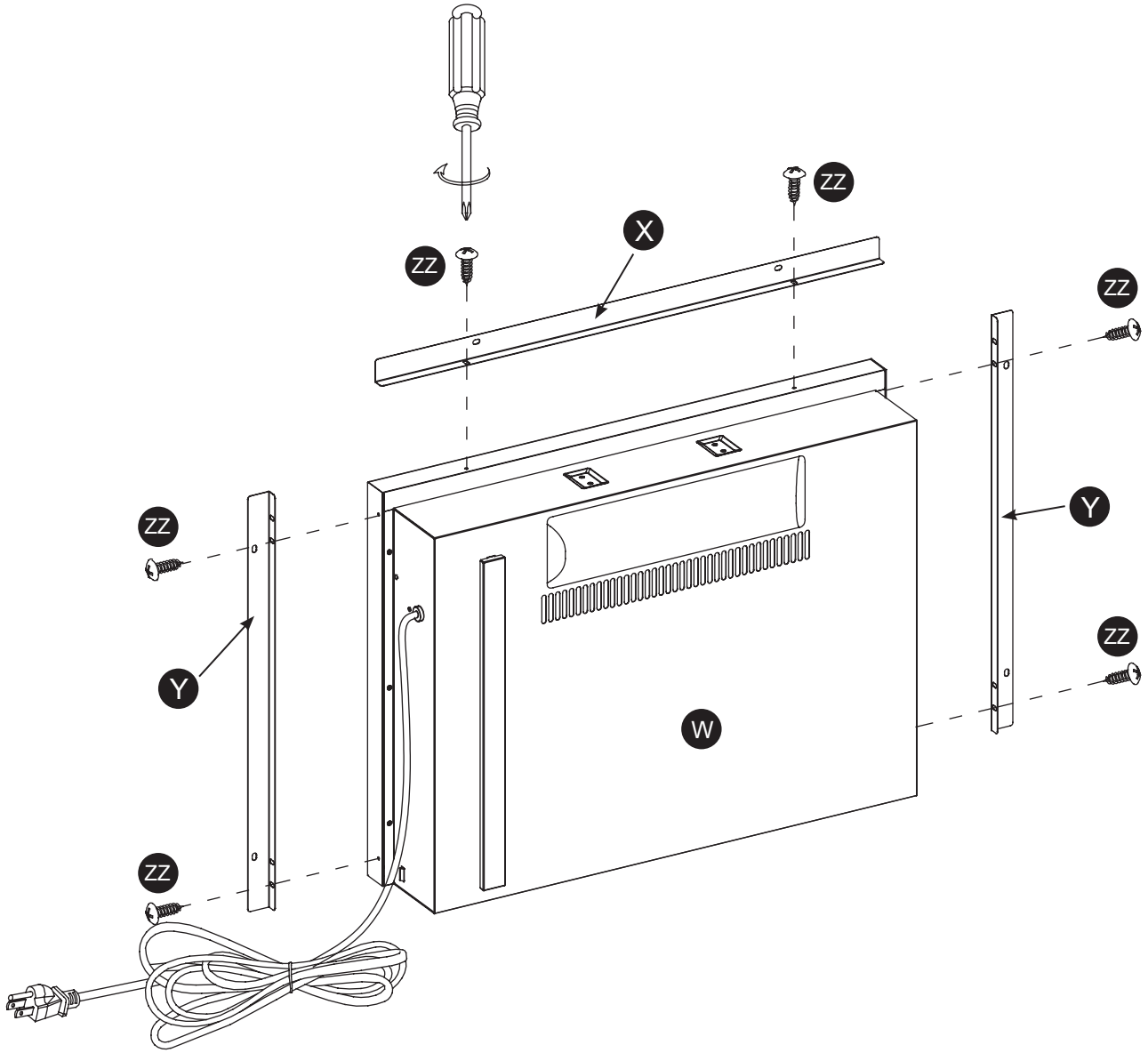

ÉTAPE 20

Soulevez le foyer encastrable avec précaution à l'arrière du manteau assemblé et centrez-le dans l'ouverture. Ne faites PAS glisser le foyer encastrable sur le PANNEAU INFÉRIEUR (E) car cela pourrait rayer l'appareil.

Fixez le FOYER ENCASTRABLE (W) au manteau au moyen de six PETITE VIS À TÊTE CYLINDRIQUE BOMBÉE (ZZ) du foyer comme illustré.

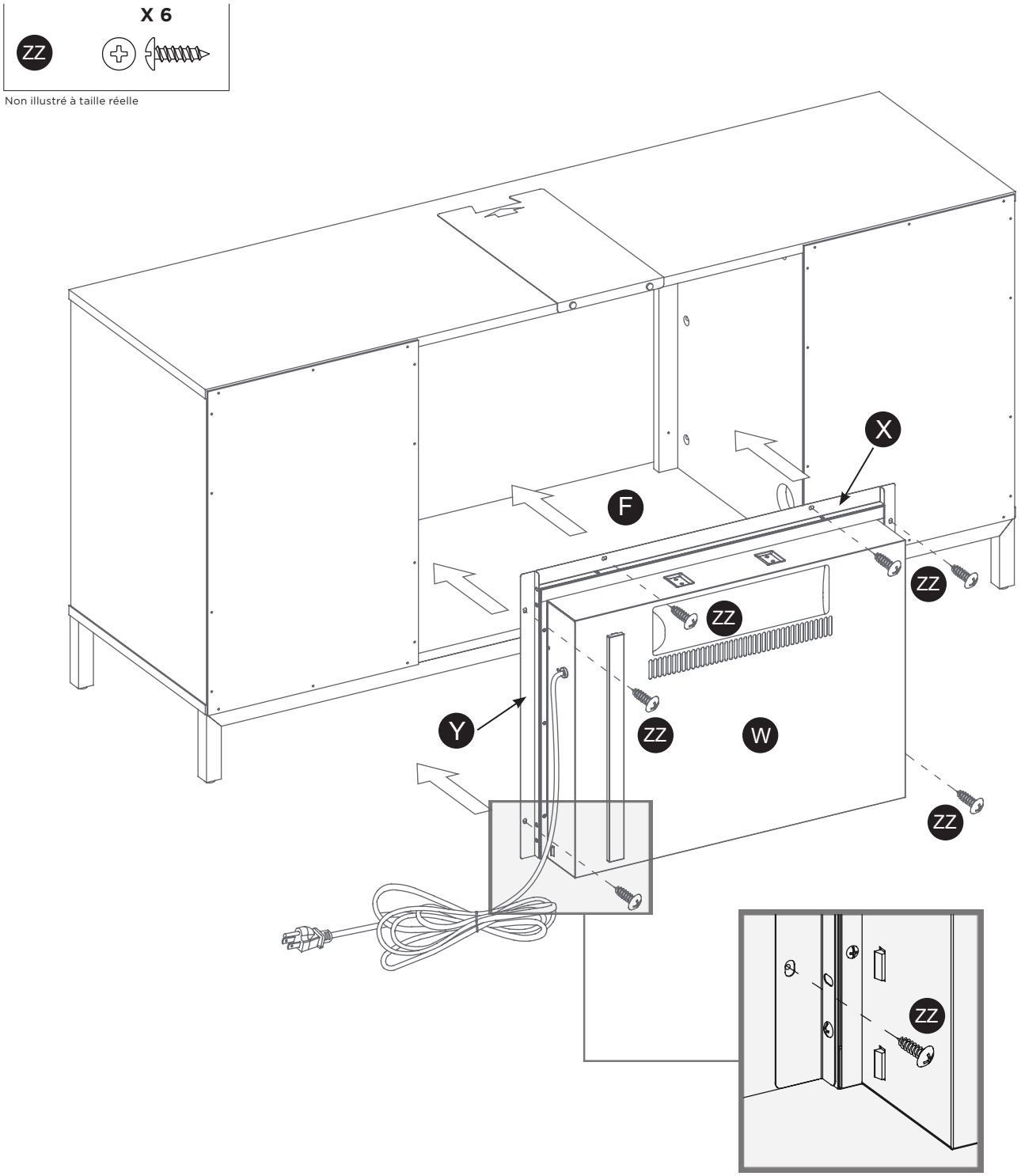

ÉTAPE 21

PIÈCE REQUISE : TT

Retirez le papier d'endos de la BUTÉE EN ACRYLIQUE (TT), puis alignez correctement la butée acrylique dans la découpe du gabarit de la butée acrylique à l'avant du PANNEAU SUPÉRIEUR (A). Appuyez sur la butée acrylique pour obtenir une meilleure adhérence.

À l'arrière du PANNEAU SUPÉRIEUR (A), saisissez les têtes des punaises en plastique avec une pince et, en tournant, détachez les punaises pour retirer le gabarit de butée en acrylique.

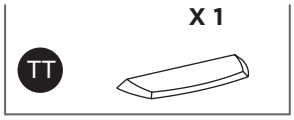

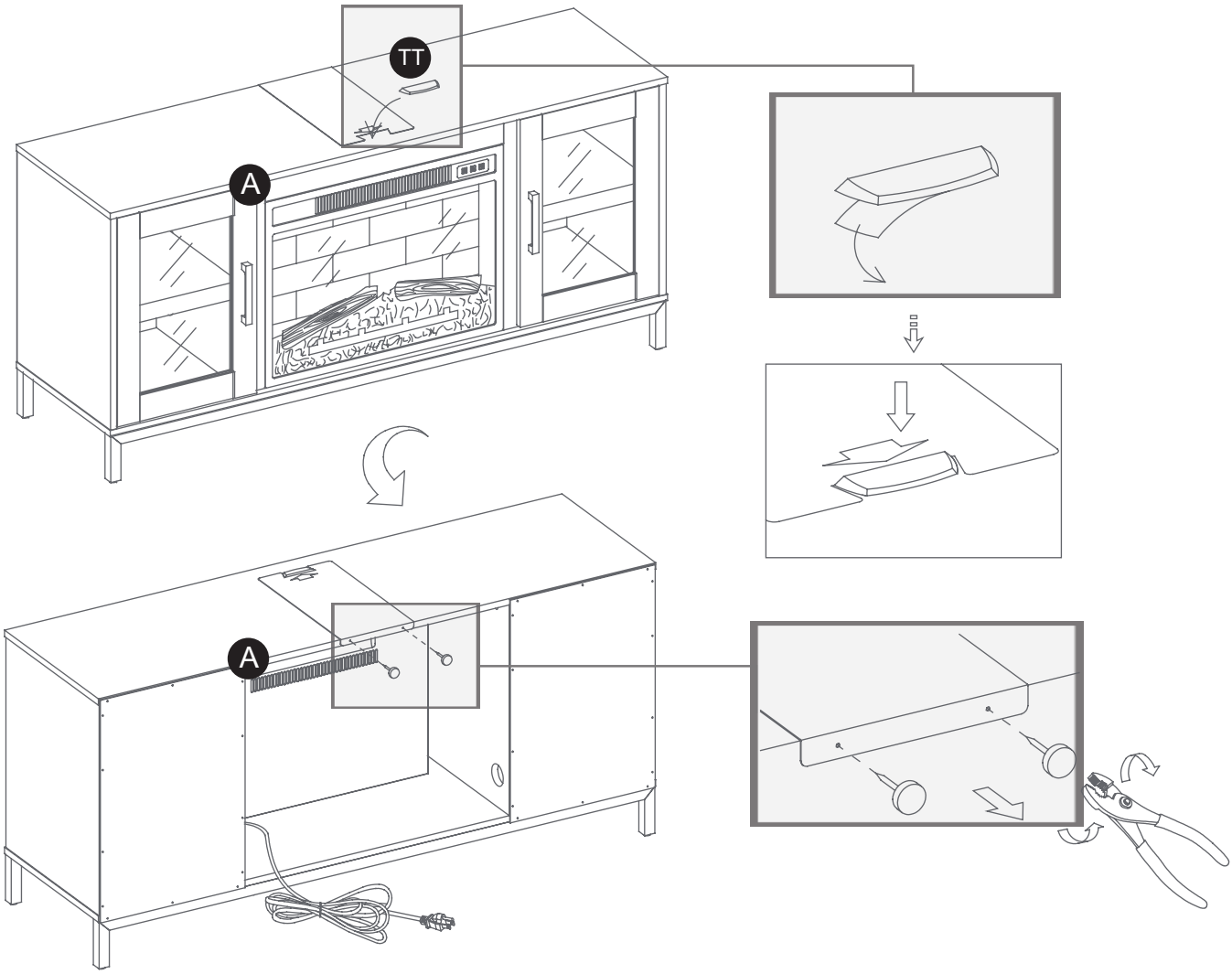

ÉTAPE 22

PIÈCE REQUISE : XX

Avec de l'aide, placez le foyer assemblé à l'endroit désiré contre un mur. Si nécessaire, ajustez les pieds de nivellement préfixés à la main pour corriger l'inclinaison et niveler les portes jusqu'à ce que l'appareil soit de niveau.

Suivez les instructions imprimées sur le sac en plastique contenant le matériel de retenue de basculement pour fixer le MATÉRIEL DE RETENUE ANTIBASCULEMENT (XX) à l'appareil et au mur.

Branchez le foyer à une prise dédiée et correctement mise à la terre.

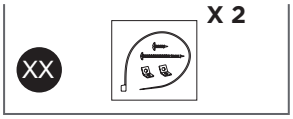

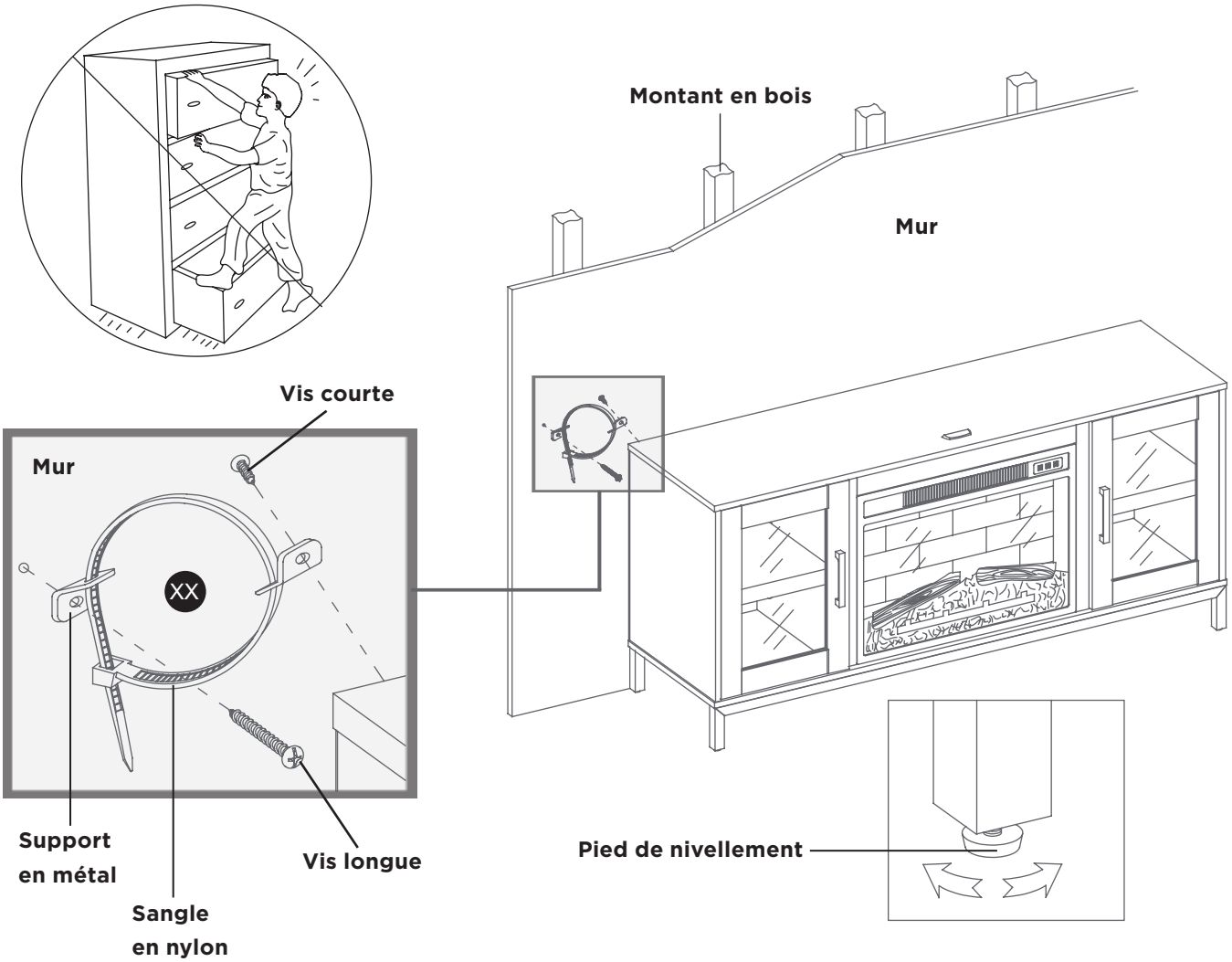

ÉTAPE 23

Mettez l'appareil en place.

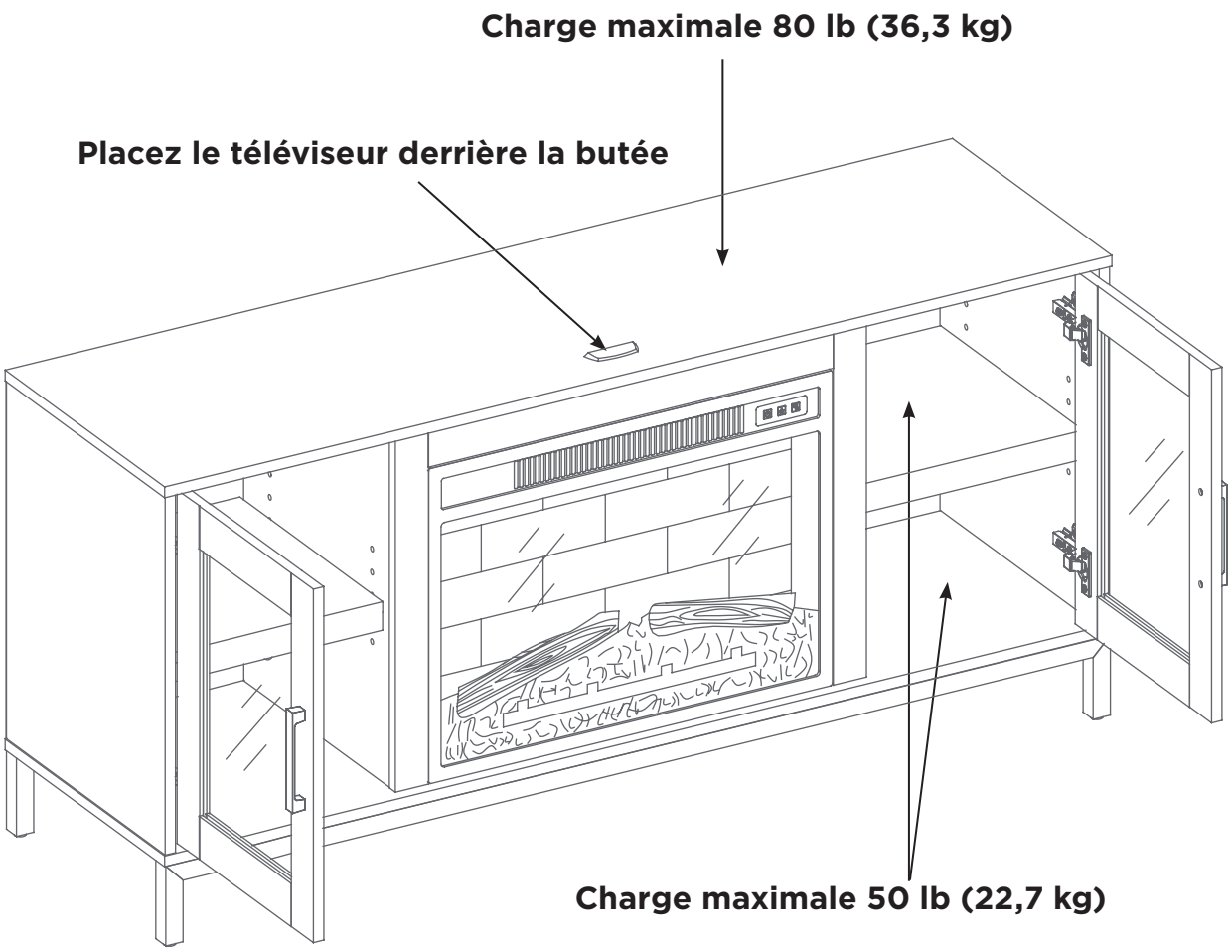

AVERTISSEMENT!

Pour une utilisation avec des téléviseurs pesant 80 lb (36,3 kg) ou moins. Des téléviseurs plus lourds peuvent provoquer une instabilité ou un renversement, pouvant entraîner la mort ou des blessures graves.

PANNEAU DE COMMANDE

Le panneau de commande est situé dans le coin supérieur droit du foyer/appareil de chauffage.

Le panneau de commande comprend le bouton interrupteur d'alimentation (1), la commande de flamme (2) et la commande de chauffage (3).

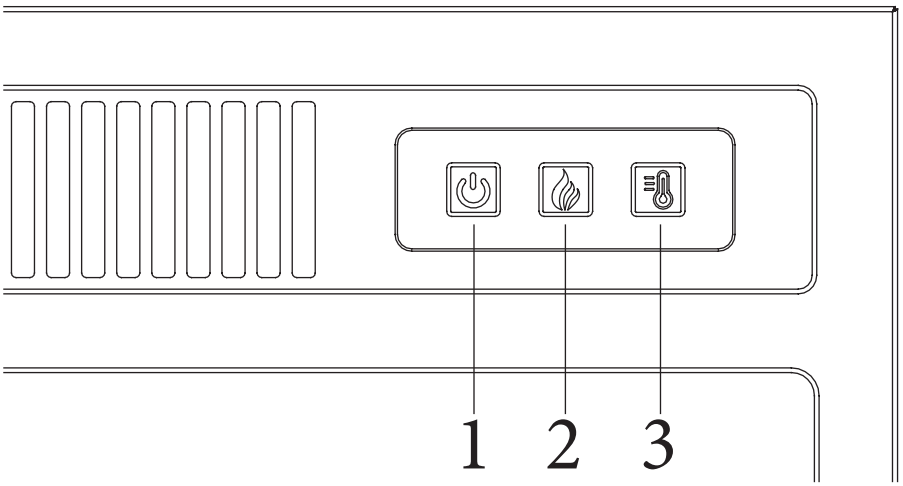

UTILISATION DU BOUTON INTERRUPTEUR

Appuyez sur le bouton interrupteur (1) pour allumer et éteindre le foyer/l'appareil de chauffage. Appuyez une fois sur le bouton interrupteur (1) pour allumer l'appareil. Appuyez à nouveau pour éteindre l'appareil.

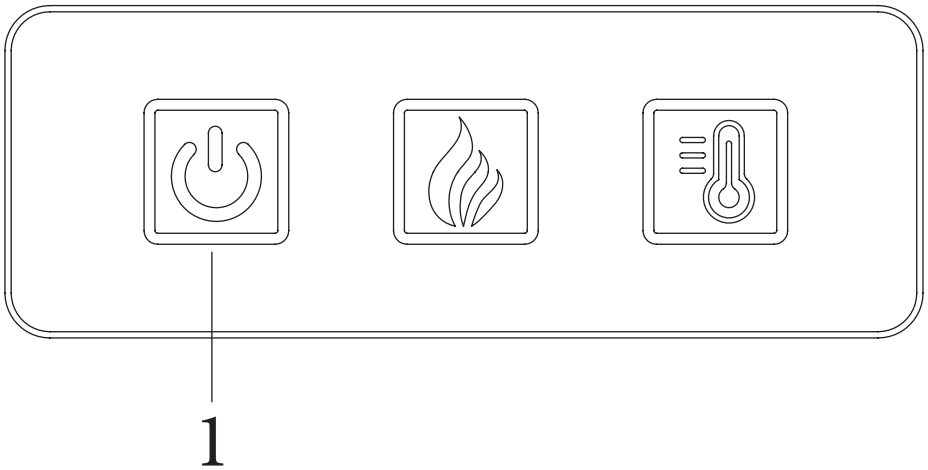

UTILISATION DU MODE DÉMO

Pour une utilisation dans un magasin de détail.

Pour activer le mode démo, appuyez sur le bouton interrupteur d'alimentation (1) pendant 10 secondes. Les lumières de bûche clignotent plusieurs fois pour indiquer que le mode démo est activé. Le mode démo désactive le foyer et tous les boutons du panneau de commande avant, sauf le bouton de commande de la flamme. Pour désactiver le mode démo, appuyez sur le bouton interrupteur d'alimentation (1) pendant 10 secondes. Ce foyer est livré avec le mode démo désactivé pour une utilisation normale par le client.

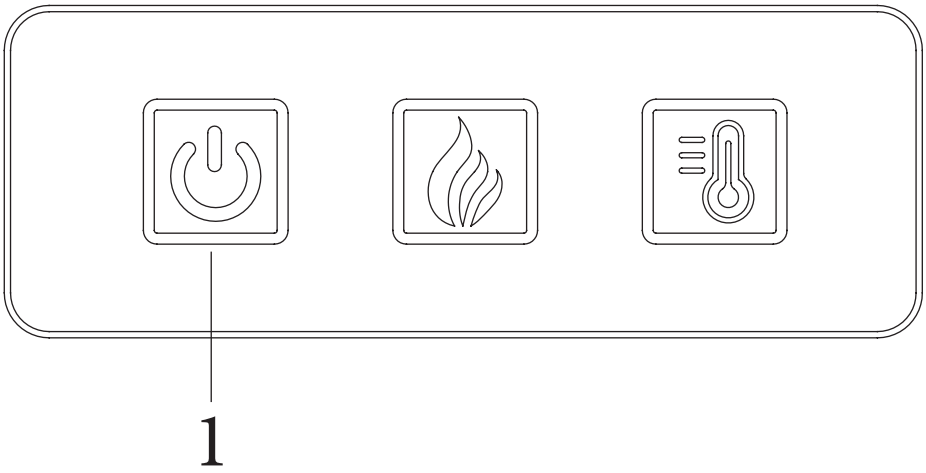

UTILISATION DE LA COMMANDE DE CHAUFFAGE

Appuyez sur le bouton de chauffage (3) pour activer ou désactiver la fonction de chauffage.

Si la fonction de chauffage est activée lorsque l'appareil est éteint par le bouton interrupteur d'alimentation (1), alors la fonction de chauffage sera activée automatiquement, et au même niveau de puissance, lorsque l'appareil est rallumé. Si la fonction de chauffage est désactivée lorsque l'appareil est éteint, alors la fonction de chauffage reste désactivée lorsque l'appareil est rallumé. Notez que l'activation de la fonction de chauffage nécessitera que les flammes restent allumées au niveau haut, moyen ou bas. Il n'y a pas de thermostat réglable pour contrôler les réglages de température dans cet appareil.

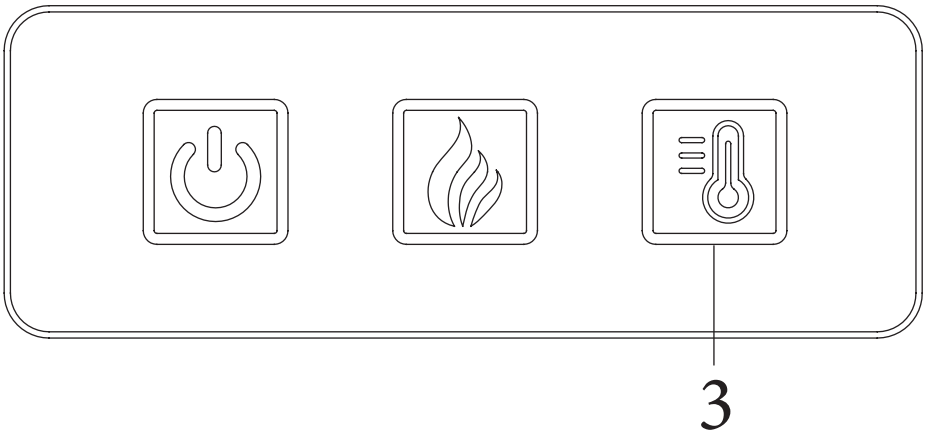

UTILISATION DE LA COMMANDE DE FLAMME

Appuyez sur le bouton de commande de flamme (2) pour régler les flammes pour différents niveaux de luminosité de la flamme. Contrôlez la luminosité de la flamme comme indiqué :

Appuis sur bouton	Niveau d'effet de flamme	Apparence du foyer
1er appui	Moyenne	Flammes moyennes, bûches de luminosité moyenne
2e appui	Basse	Flammes basses, bûches de faible luminosité
3e appui	Éteint	Flammes éteintes, bûches éteintes
4e appui	Haut	Flammes hautes, bûches de luminosité élevée

Lorsque la fonction de chauffage est activée, le niveau de flamme passe par les 3 différents niveaux de réglage.

Appuis sur bouton	Niveau d'effet de flamme	Apparence du foyer
1er appui	Moyenne	Flammes moyennes, bûches de luminosité moyenne
2e appui	Basse	Flammes basses, bûches de faible luminosité
3e appui	Haut	Flammes hautes, bûches de luminosité élevée

Si la flamme est éteinte lorsque l'appareil est éteint à l'aide du bouton interrupteur d'alimentation, les flammes s'allumeront au réglage haut lorsque vous allumerez le foyer

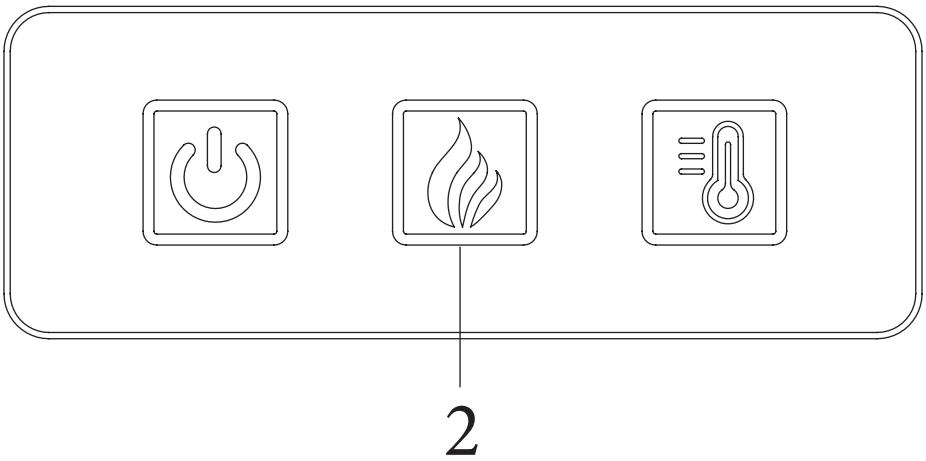

REMPLACEMENT DE LA PILE DE LA TÉLÉCOMMANDE

La pile est fournie avec la télécommande. Avant la première utilisation, retirez la pellicule de plastique isolant la pile. Veuillez suivre les instructions ci-dessous pour remplacer la pile.

1. Retirez le support de la pile.

2. Insérez la pile avec le côté bouton dans le support de la pile, en vous assurant que la pile est fermement en place. Utilisez une pile CR2025 au lithium.

3. Appuyez sur le support de la batterie dans la télécommande, en vous assurant qu'il s'enclenche en position.

4. Retournez la télécommande et pointez-la vers le foyer/appareil de chauffage.

5. Appuyez sur le bouton d'alimentation sur le dessus et voyez si les flammes du foyer s'allument ou s'éteignent.

6. Si rien ne semble se produire, vérifiez que la pile est correctement installée et réessayez.

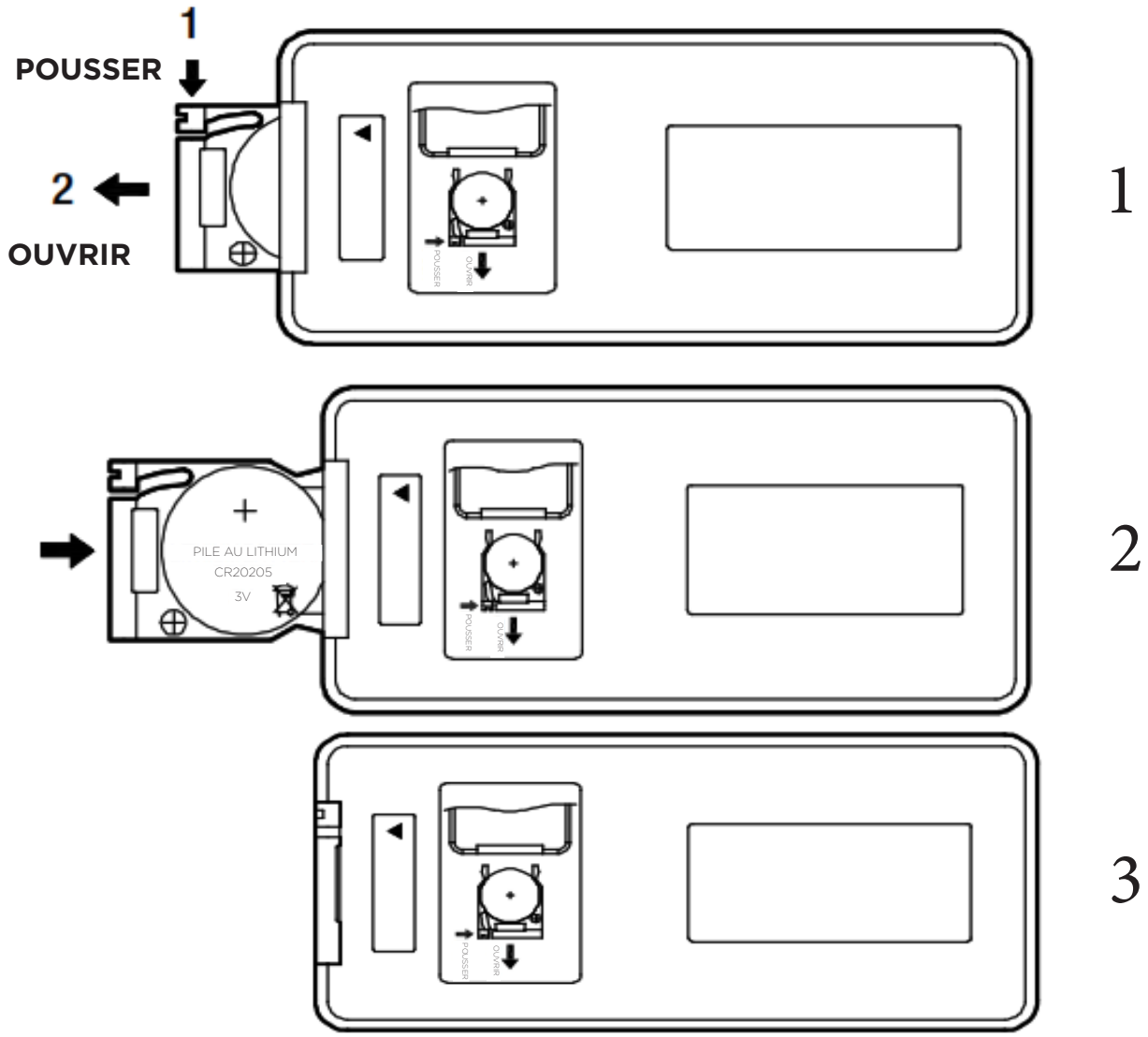

AVERTISSEMENTS DE SÉCURITÉ CONCERNANT LES PILES

AVERTISSEMENT : N'avalez pas de piles.

- Les piles non rechargeables ne doivent pas être rechargées.
- Assurez-vous que la polarité des piles installées est correcte.
- Une pile épuisée doit être retirée de la télécommande.
- Achetez toujours des piles de taille et de qualité les plus adaptées à l'utilisation prévue.
- Nettoyez les contacts de la pile ainsi que ceux de l'appareil avant d'installer la pile.
- Retirez les piles de la télécommande si l'équipement n'est pas utilisé pendant une période prolongée.

Lorsque la télécommande cesse de fonctionner ou que sa portée semble réduite, il est temps de remplacer la pile.

Remarque : La pile doit être retirée si le produit doit rester inutilisé pendant une longue période.

ATTENTION : Les piles non rechargeables ne doivent pas être rechargées. Une pile épuisée doit être retirée de la télécommande.

UTILISATION DE LA TÉLÉCOMMANDE

Les boutons de la télécommande fonctionnent de la même manière que les boutons du panneau avant du foyer. Consultez la section Instructions d'utilisation pour plus d'informations sur la fonctionnalité de ces boutons.

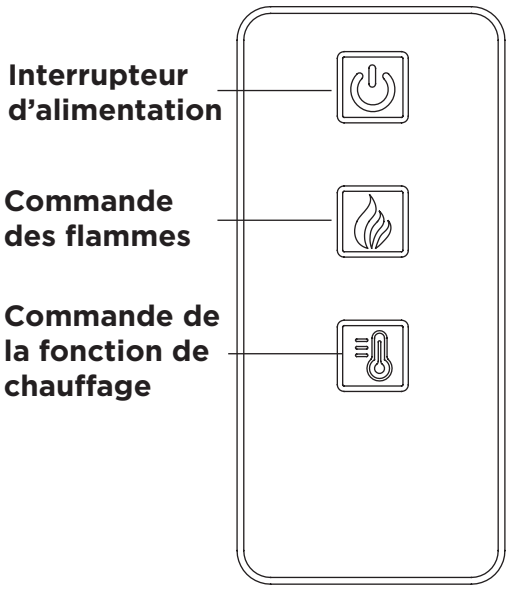

ÉLIMINATION DES PILES USAGÉES

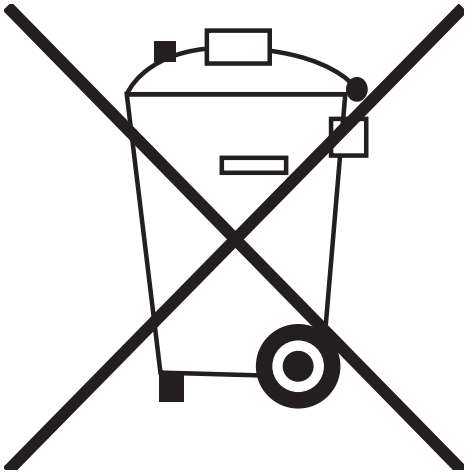

Une pile peut contenir des substances dangereuses qui pourraient être nocives pour l'environnement et la santé humaine.

Ce symbole inscrit sur la pile ou l'emballage indique que la pile usagée ne doit pas être traitée comme un déchet municipal. Au lieu de cela, il doit être laissé à un centre de collecte prévu pour le recyclage.

En vous assurant que la pile usagée est éliminée correctement, vous contribuerez à prévenir les conséquences négatives potentielles pour l'environnement et la santé humaine. Le recyclage des matériaux contribuera à conserver les ressources naturelles.

Pour de plus amples renseignements sur la collecte et le recyclage des piles usagées, veuillez contacter votre municipalité locale, votre service d'élimination des déchets ou le lieu de vente où vous avez acheté cet article.

NETTOYAGE ET ENTRETIEN

- Assurez-vous que l'appareil est éteint, débranché et que les éléments chauffants sont froids lorsque vous nettoyez le foyer.
- Nettoyez la garniture métallique à l'aide d'un chiffon doux, propre et humide. N'UTILISEZ PAS de poli pour laiton ou de nettoyants ménagers, car ces produits endommageront la garniture métallique.
- Les moteurs utilisés pour l'ensemble de ventilateur et de générateur de flammes sont prélubrifiés pour prolonger la durée de vie des roulements et ne nécessitent aucune lubrification supplémentaire. Toutefois, un nettoyage ou une aspiration périodique du ventilateur et des éléments de chauffage et des évents d'entrée/de sortie d'air est recommandé.
- Tout autre entretien doit être effectué par un représentant de service autorisé.

TROUBLESHOOTING

PROBLÈME	SOLUTION
L'utilisation du foyer avec la fonction de chauffage activé provoque un déclenchement dans le circuit d'alimentation	• Le foyer ne doit pas être utilisé avec une multiprise ou une rallonge. Assurez-vous que votre appareil est branché seul sur une prise murale de qualification standard correctement mise à la terre.
L'appareil ne s'allume pas.	• Vérifiez que la fiche de l'appareil est entièrement branchée à une prise standard de 120 V. • Appuyez sur le bouton interrupteur d'alimentation du panneau de commande.
Il y a un effet de flamme visible, mais le foyer ne continue pas à souffler de l'air chaud après avoir allumé le foyer à plusieurs reprises. Le foyer continue de s'éteindre automatiquement après quelques minutes.	• Appuyez sur le bouton de commande de chauffage plusieurs fois pour vous assurer qu'il est en position de "MARCHE". • Assurez-vous que le mode démo est désactivé. • Pour désactiver le mode démo, appuyez sur le bouton interrupteur d'alimentation pendant 10 secondes.
Le foyer ne fonctionne pas, mais les interrupteurs d'alimentation et de chauffage sont en position de "MARCHE"	• Éteignez le foyer et débranchez l'appareil de la prise murale pendant 5 minutes. Après 5 minutes, rebranchez l'appareil à la prise murale et utilisez-le de façon normale. Assurez-vous qu'aucun objet ne bloque les évents d'aération à l'arrière et à l'avant de votre foyer.
La télécommande ne fonctionne pas.	• Remplacez la pile de la télécommande. • Utilisez la télécommande à un rythme lent et mesuré. Appuyer sur les boutons à plusieurs reprises et à rythme rapide peut entraîner un dysfonctionnement de la télécommande. • Appuyez légèrement sur les boutons de la télécommande avec un mouvement régulier. • Tenez-vous plus près de votre foyer. • Retirez les objets qui pourraient bloquer la capacité de votre télécommande à communiquer avec votre foyer.

GARANTIE

GARANTIE LIMITÉE DE 1 ANS*

Cet article CANVAS comprend une garantie de un (1) an contre les défauts de fabrication et de matériau(x). Distribution Trifeuil consent à remplacer l'article défectueux lorsqu'il est retourné par l'acheteur original, accompagné de la preuve d'achat, au cours de la période de garantie convenue. Exclusion : usure ou bris causés par un usage abusif ou inapproprié.

N° DE MODÈLE : 064-4014-2

Fabriqué au Vietnam

Importé par Trileaf Distribution Trifeuil Toronto, Canada M4S 2B8

CANVAS™/MC

En exclusivité chez Canadian Tire