Better Homes & Gardens®

LOT NUMBER:_____
DATE PURCHASED:___/__/___

Bryant Dresser

Stock # BH17-084-099-54

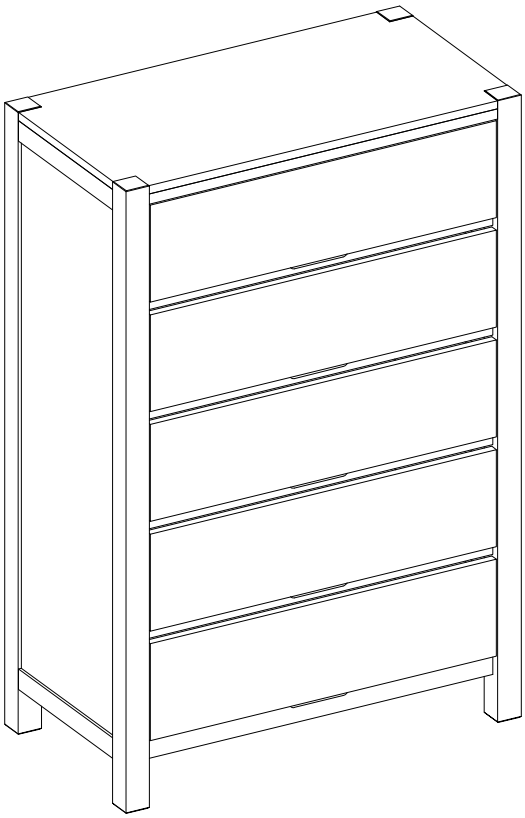

ADULT ASSEMBLY REQUIRED

If you have any questions regarding assembly or if parts are missing, DO NOT return this item to the store where it was purchased. Please call our customer service number and have your instructions and parts list ready to provide the model name, part name or factory number:

866-942-5362

Pacific Standard Time: 8:30 a.m. - 4:30 p.m., Monday - Friday
Or visit our web site 24 hours a day, 7 days a week for product assistance at
www.whalenstyle.com
Or e-mail your request to **parts@whalenfurniture.com**

THIS INSTRUCTION BOOKLET CONTAINS **IMPORTANT** SAFETY INFORMATION.
PLEASE READ AND KEEP FOR FUTURE REFERENCE.

Date 2017-05-18 Rev. 0001-A Factory: ZHIVIE

GENERAL INFORMATION AND TIPS

1. This product is for indoor domestic use only.
2. Please read the Assembly Instructions prior to assembling this product.
3. To avoid damage, assemble the product on a non-abrasive surface such as a carpet surface.
4. Refer to your assembly manual for maximum weight capacities. Load drawers from the bottom to the top. Place heavier items in lower drawers. Unload the drawers from the top to the bottom before moving the furniture.
5. Do not push furniture, especially on carpeted floor. Have someone help you lift the item and place it in its new location.

MAXIMUM RECOMMENDED WEIGHT LOADS

MANUFACTURER: Whalen Furniture Manufacturing
CATALOGUE: Bryant Dresser
MODEL #: BH17-084-099-54
MADE IN VIETNAM

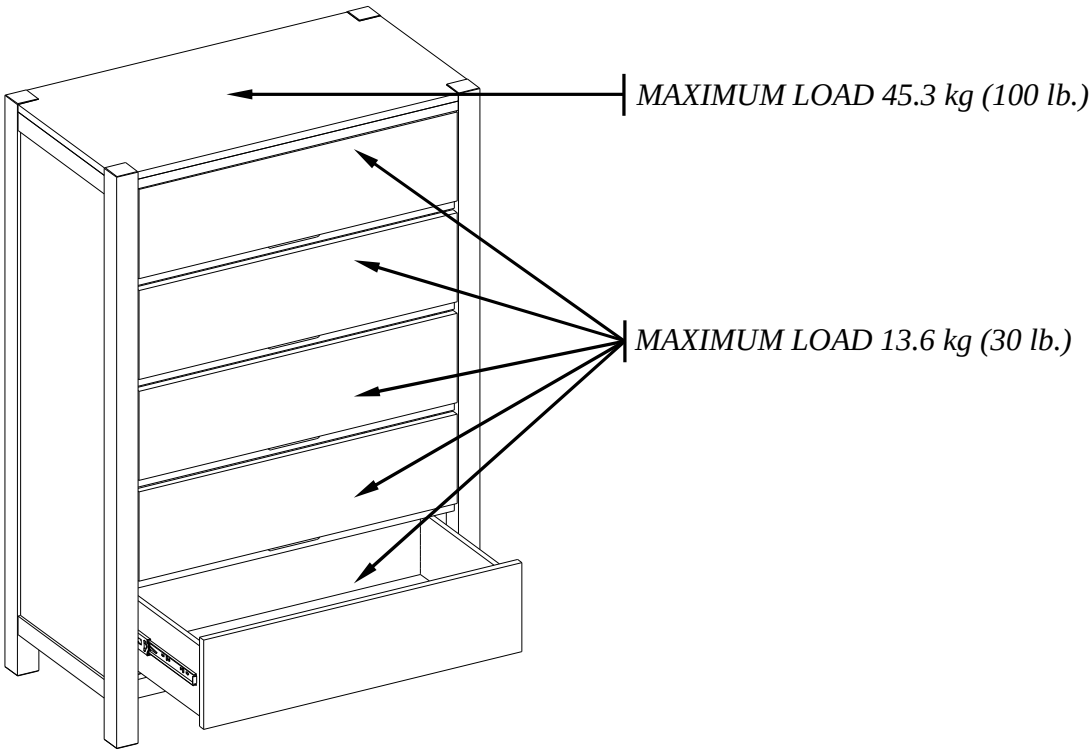

WARNING THIS UNIT IS INTENDED ONLY FOR USE WITHIN THE MAXIMUM WEIGHTS INDICATED. USE WITH LOAD HEAVIER THAN THE MAXIMUM WEIGHTS INDICATED MAY RESULT IN INSTABILITY, CAUSING POSSIBLE INJURY.

FURNITURE TIPPING RESTRAINT

YOUNG CHILDREN CAN BE SERIOUSLY INJURED BY TIPPING FURNITURE. YOU MUST INSTALL THE TIPPING RESTRAINT HARDWARE WITH THE UNIT TO PREVENT THE UNIT FROM TIPPING, CAUSING ANY ACCIDENTS OR DAMAGE.

THIS HARDWARE, MUST BE PROPERLY INSTALLED (FOLLOW ALL DIRECTIONS IN ORDER ON THE PLASTIC BAG), TO PROVIDE PROTECTION AGAINST THE UNEXPECTED TIPPING OF FURNITURE DUE TO IMPROPER USE.

THE TIPPING RESTRAINTS ARE INTENDED ONLY AS A DETERRENT, THEY ARE NOT A SUBSTITUTE FOR PROPER ADULT SUPERVISION. THE TIPPING RESTRAINTS ARE NOT EARTHQUAKE RESTRAINTS. IF YOU WISH TO ADD THE EXTRA SECURITY OF EARTHQUAKE RESTRAINTS, THEY MUST BE PURCHASED AND INSTALLED SEPARATELY.

⚠ WARNING

Serious or fatal crushing injuries can occur from furniture tip-over. To help prevent tip-over:

- Install tip-over restraint provided.
- Place heaviest items in the lower drawers.
- Unless specifically designed to accommodate, do not set TVs or other heavy objects on top of this product.
- Never allow children to climb or hang on drawers, doors, or shelves.
- Never open more than one drawer at a time.

Use of tip-over restraints may only reduce, but not eliminate, the risk of tip-over.

This is a permanent label. Do not remove.

Parts and Hardware List

Please read completely through the instructions and verify that all listed parts and hardware are present before beginning assembly.

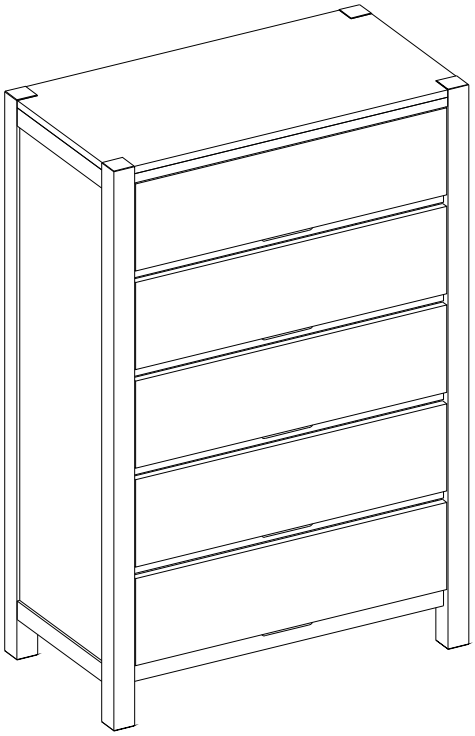

A- Dresser (Qty. 1)

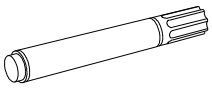

Touch-up Pen (Qty. 1)

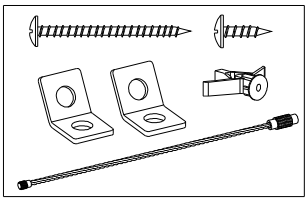

Tipping Restraint Hardware Kit (2)
(Included in plastic bag)

Tools required: Phillips screwdriver and hammer (not provided).

DRAWER INSTALLATION

If you need to remove the drawers with ball bearing slides from the unit, please follow the steps below to prevent any damage to the slides or the drawers.

1. If you need to remove the drawer, please pull the drawer all the way out, then simultaneously push the plastic release lever of the ball bearing slide up on one side and down on the other side, and then pull the drawer completely out. See detail A.

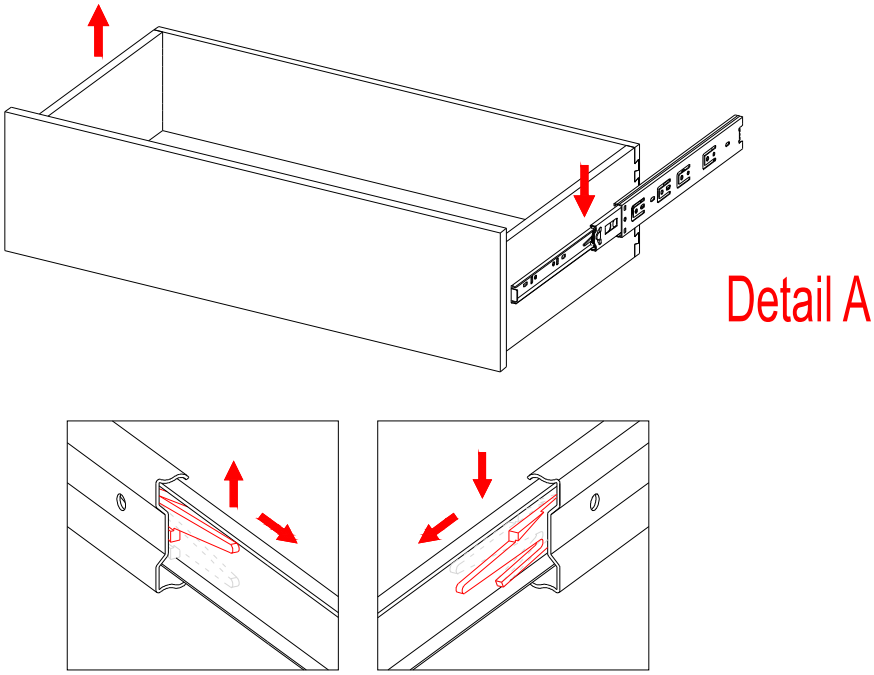

2. To place the drawer back, simply push the ball bearing cart all the way to the end of the slides (in both sides), and align the slide runners on the drawer with the slide tracks on the unit and push it carefully inside until it stops. See detail B.

   NOTE: If the drawer does not go in smoothly, please take it out and repeat the step.

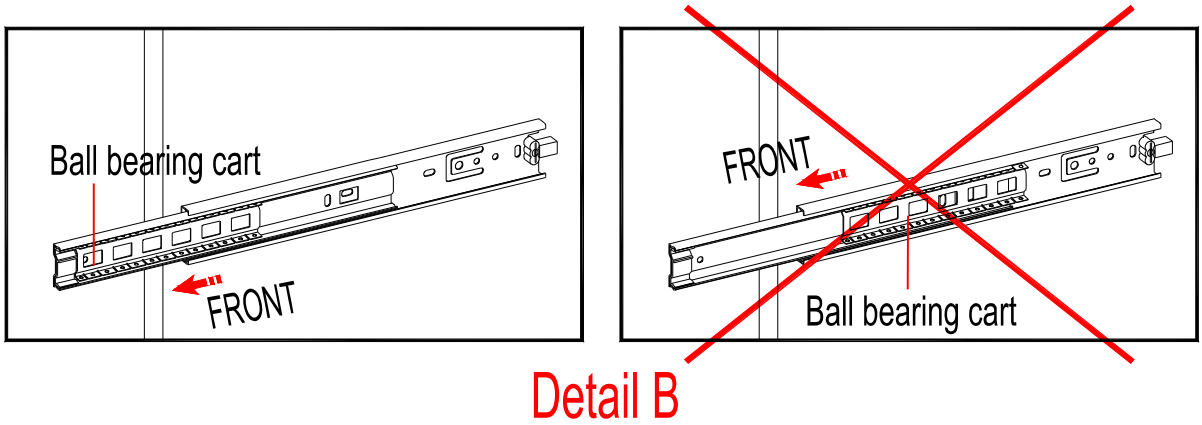

Assembly Instructions

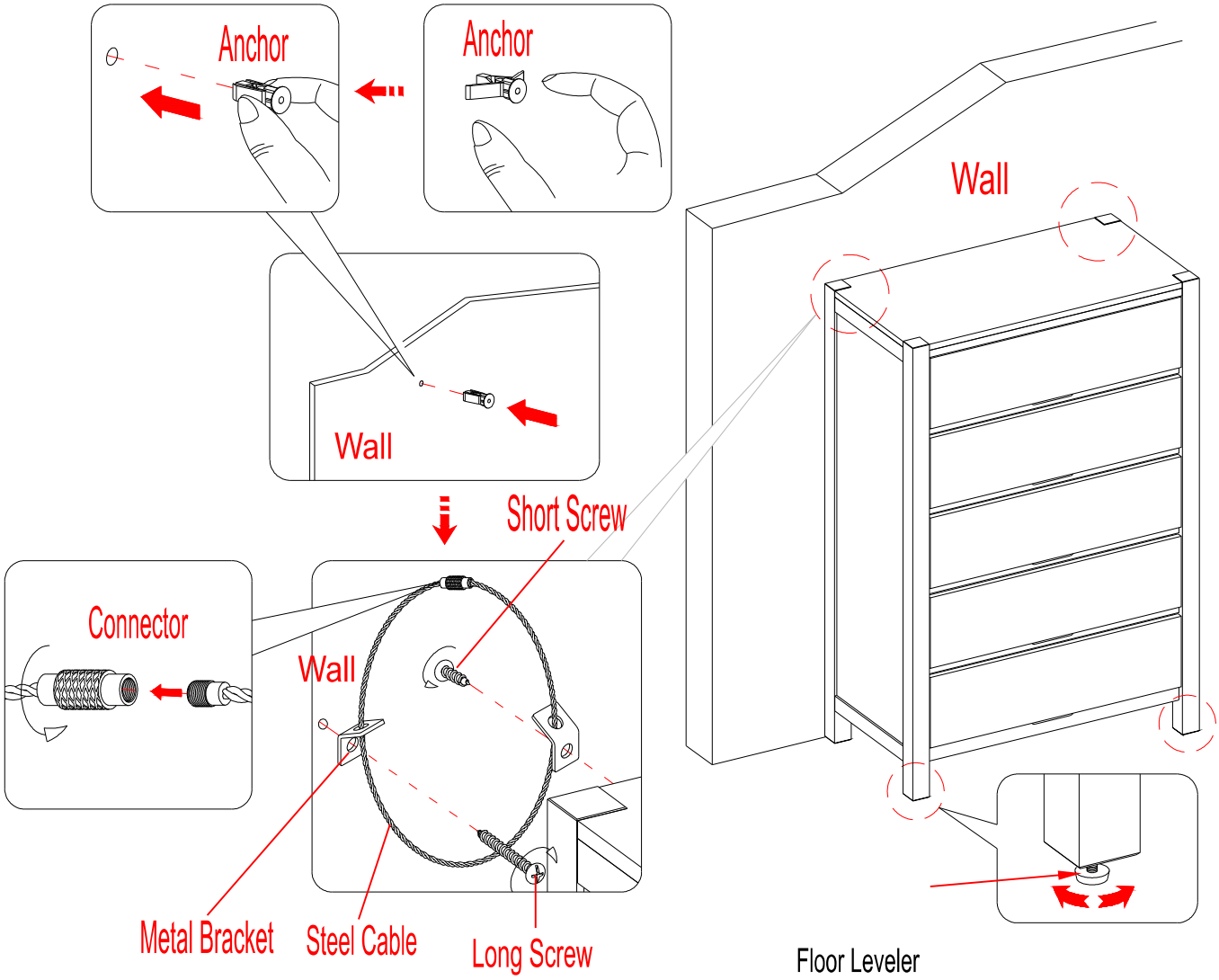

Tools required: Phillips screwdriver, power drill, 3/8” drill bit and rubber mallet.

1. Unpack the unit and confirm that you have all the hardware and required parts.

2. Ask for assistance to position the Dresser (A) at the desired location against a wall. If necessary, adjust the floor levelers under the Dresser to correct tilting.

3. Follow the instructions printed on the plastic bag containing the tipping restraint hardware to attach the tip-over restraint to the unit and the wall.

   NOTE: The tipping restraint hardware included is for drywall construction. It will be necessary to drill holes for the wall anchors. Depending upon your wall construction, different anchor hardware maybe required. Please contact your local hardware store for assistance.

4. The dresser is now ready for use.

Care and Maintenance

- Use a soft, clean cloth that will not scratch the surface when dusting.
- Use of furniture polish is not necessary. Should you choose to use polish, test first in an inconspicuous area.
- Using solvents of any kind on your furniture may damage your furniture's finish.
- Never use water to clean your furniture as it may cause damage to the finish.
- Always use coasters under beverage glasses and flowerpots.
- Liquid spills should be removed immediately. Using a soft, clean cloth, blot the spill gently. Avoid rubbing.
- Always use protective pads under hot dishes and plates. Heat can cause chemical changes that may create spotting within the furniture finish.
- In the event that your furniture is stained or otherwise damaged during use, we recommend that you call a professional to repair your furniture.
- Check bolts/screws periodically and tighten them if necessary.

Further Advice about Wood Furniture Care

It is best to keep your furniture in a climate-controlled environment. Extreme temperature and humidity changes can cause fading, warping, shrinking and splitting of wood. It is advised to keep furniture away from direct sunlight as sun may damage the finish.

Proper care and cleaning at home will extend the life of your purchase. Following these important and helpful tips will enhance your furniture as it ages.

A touch-up pen has been provided to repair any small nicks or scratches that may occur during assembly or shipping.

We hope you enjoy your purchase for many years.
Thank you for your purchase!

QUALITY GUARANTEE

We are confident that you will be delighted with your Whalen Furniture purchase.

Should this product be defective in workmanship or materials or fail under normal use, we will repair or replace it for up to one (1) year from date of purchase. Every Whalen Furniture product is designed to meet your highest expectations. We guarantee that you will immediately see the value of our fine furniture.

This warranty gives you specific legal rights and you may also have other rights which vary from State to State.

Customer Service: 866-942-5362

8:30 a.m. - 4:30 p.m., PST, Monday to Friday

www.whalenstyle.com

Better Homes & Gardens®

NÚMERO de LOTE:_____
FECHA de COMPRA:___/__/___

Cómoda Bryant

Serie # BH17-084-099-54

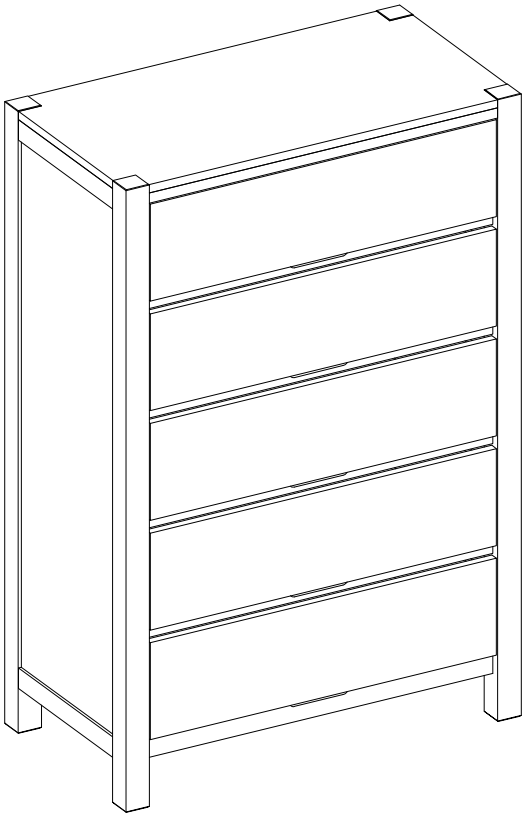

ENSAMBLE REQUERIDO POR ADULTO

Si tienen alguna pregunta acerca del ensamble o si alguna parte está faltante, no retorne esté producto a la tienda donde lo compró. Por favor llame a nuestro departamento de ayuda al cliente teniendo su instructivo y lista de partes para proveer el modelo, nombre de parte o el número de fábrica:

866-942-5362

Hora Estándar del Pacífico: 8:30 a.m. - 4:30 p.m., de Lunes a Viernes
O visite nuestra página de Internet 24 horas al dia, 7 días a la semana para asistencia
www.whalenstyle.com
O mande un correo electrónico a **parts@whalenfurniture.com**

ESTE INSTRUCTIVO CONTIENE INFORMACION **IMPORTANTE** DE SEGURIDAD.
POR FAVOR LEA Y MANTENGA PARA USO FUTURO.

Fecha 2017-05-18 Rev. 0001-A Fábrica: ZHIVIE

INFORMACIÓN GENERAL Y RECOMENDACIONES

1. Este producto es solo para uso interior doméstico.
2. Por favor lea el instructivo antes de comenzar el ensamble.
3. Para evitar daños, ensamble la unidad en una área libre de abrazivos como una superficie alfombrada.
4. Consulte el manual de ensamble para la capacidad de peso máximo. Llene los cajones y las repisas de abajo para arriba. Posicione los objetos mas pesados en los cajones y/o en las repisas inferiores. Descarge los cajones y repisas de arriba para abajo antes de mover el mueble.
5. No empuje el mueble, especialmente en un suelo alfombrado. Pida ayuda para levantar la unidad y posicionar en el nuevo lugar.

MÁXIMO PESO RECOMENDADO

FABRICANTE: Whalen Furniture Manufacturing
CATÁLOGO: Cómoda Bryant
MODELO #: BH17-084-099-54
HECHO EN VIETNAM

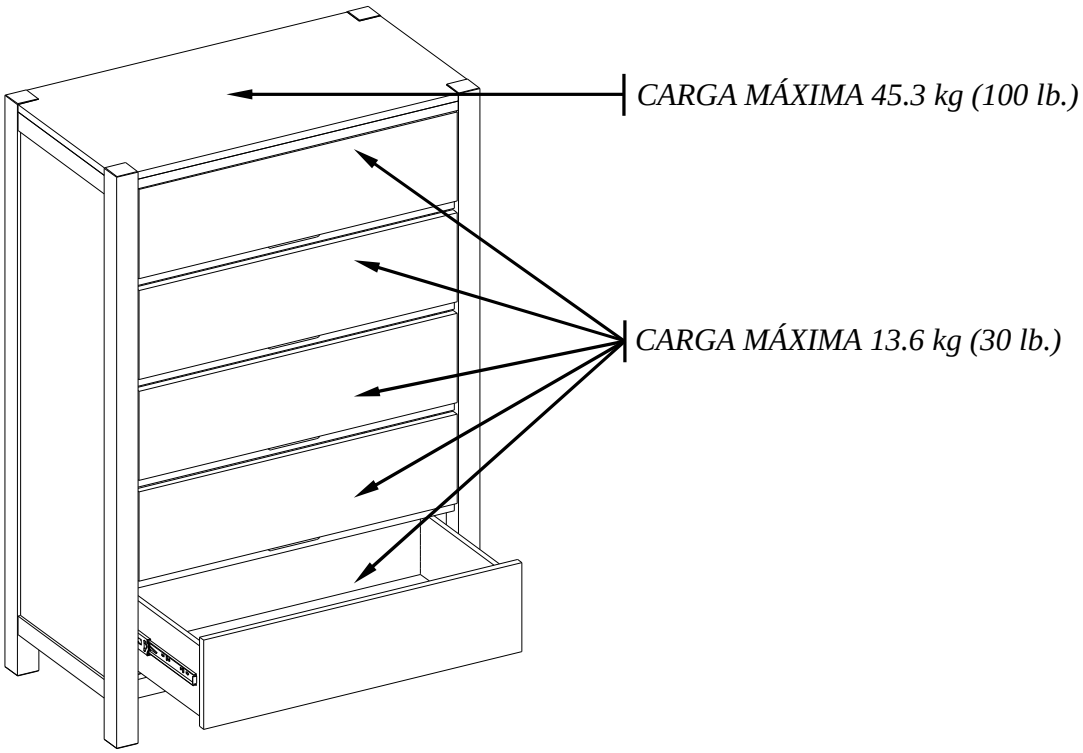

AVISO ESTA UNIDAD DEBE UTILIZARSE CON LOS PESOS MÁXIMOS INDICADOS. SI SE EXEDE EL PESO MÁXIMO, PODRIA RESULTAR EN UNA INESTABILIDAD DE LA UNIDAD CAUSANDO POSIBLES LESIONES.

RESTRICCIÓN DE MOVIMIENTO DEL MUEBLE

NIÑOS PEQUEÑOS PUEDEN RESULTAR LASTIMADOS POR MUEBLES QUE SE INCLINAN Y PUEDEN CAER. DEBE INSTALAR EL JUEGO DE RESTRICCIÓN DE MOVIMIENTO CON LA UNIDAD EN FUNCIÓN, PARA PREVENIR LA INCLINACIÓN DE LA UNIDAD, CAUSANDO CUALQUIER ACCIDENTE O DAÑO.

ESTÉ MATERIAL DE FERRETERÍA DEBE SER INSTALADO APROPIADAMENTE (SIGA TODAS LAS DIRECCIONES EN ÓRDEN DE LA BOLSA DE PLÁSTICO), PARA PROVEER PROTECCIÓN CONTRA LA INCLINACIÓN INESPERADA DEL MUEBLE A CAUSE DEL USO INAPROPIADO.

EL TOPE DE MOVIMIENTO ES SOLO UN IMPEDIMIENTO, NO HAY SUBSTITUTO PARA LA SUPERVISION ADULTA. EL TOPE DE MOVIMIENTO NO ES CONTRA TERREMOTO. SI DESEARA AÑADIR LA SEGURIDAD EXTRA CONTRA TERREMOTOS, DEBEN SER COMPRADOS E INSTALADOS SEPARADAMENTE.

⚠ AVISO

Daños serios ó fatales pueden ocurrir de la caida del mueble. Para prevenir una caida:

- Instalar los topes de movimiento proveidos.
- Colocar los articulos pesados en los cajones inferiores.
- A menos que sea diseñado para acomodarlo, no ponga TVs u otros objetos pesados sobre esté producto.
- Nunca permita que niños escalen o se cuelguen de los cajones, de las puertas, ó de las repisas.
- Nunca abrir más de un cajón a la vez.

El uso de topes de movimiento solo puede reducir, pero no eliminar, el riesgo de caida.

Está es una etiqueta permanente. No retirar.

Lista de partes y material de ferretería

Por favor lea completamente las instrucciones y verifique que estén todas las partes antes de iniciar el ensamblado.

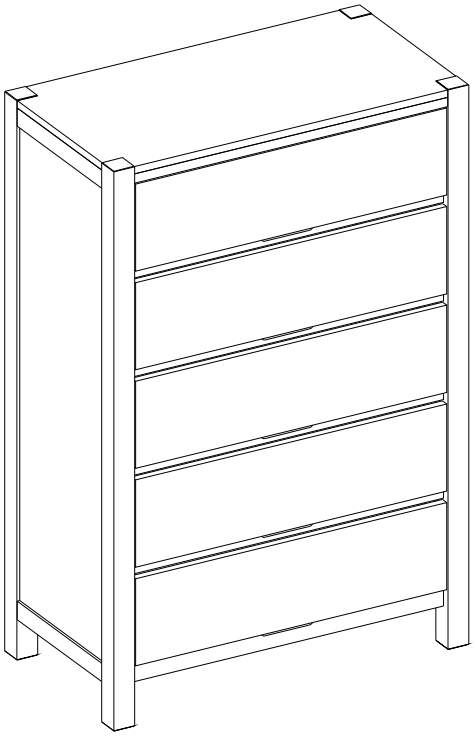

A- Cómoda (Cant. 1)

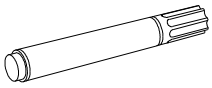

Plumón de retoque (Cant. 1)

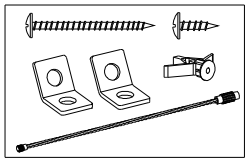

Juego de restricción de movimiento (2)
(Incluido en bolsa de plástico)

Herramientas requeridas: Desarmador estrella y mazo (no proveidos).

INSTALACIÓN DEL CAJÓN

Si necesita retirar los cajones com correderas de baleros de la unidad, por favor siga los siguientes pasos para prevenir daños a las correderas o a los cajones.

1. Para retirar los cajones, jalar todo el camino hacia afuera, luego empujar simultaneamente la palancas de liberación de plástico de la corredera de baleros para arriba de un lado y para abajo del otro, y luego sacar por completo el cajón. Mirar el detalle A.

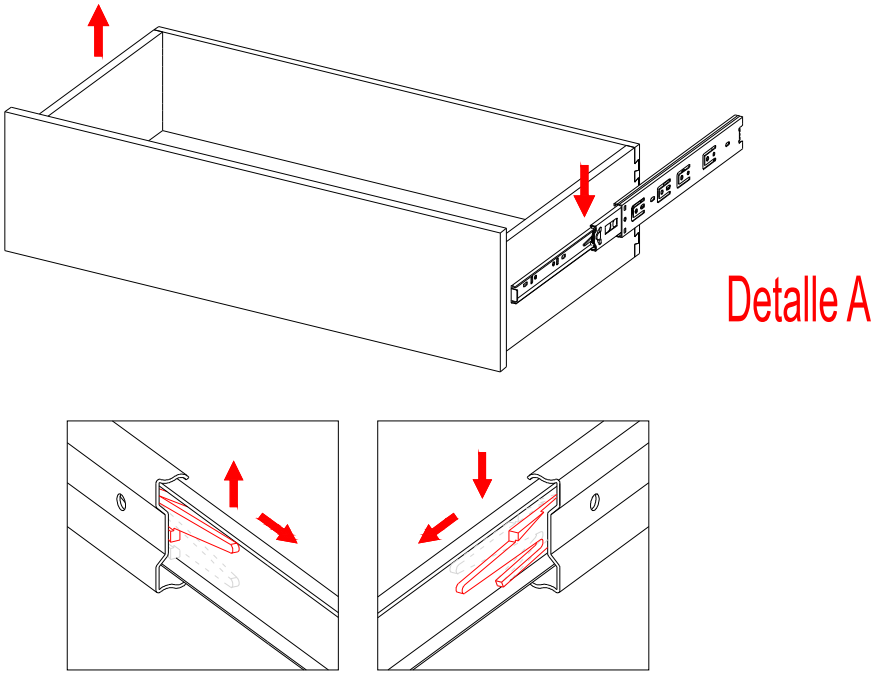

2. Para insertar los cajones, empujar el carrito de baleros todo el camino al final de las correderas (en ambos lados), y luego alinear los complementos de corredera en los cajones con los carriles de corredera en la unidad. Empujar hasta que tope. Mirar el detalle B.

   NOTA: Si el cajón no entra suavemente, por favor de sacar y repetir el paso.

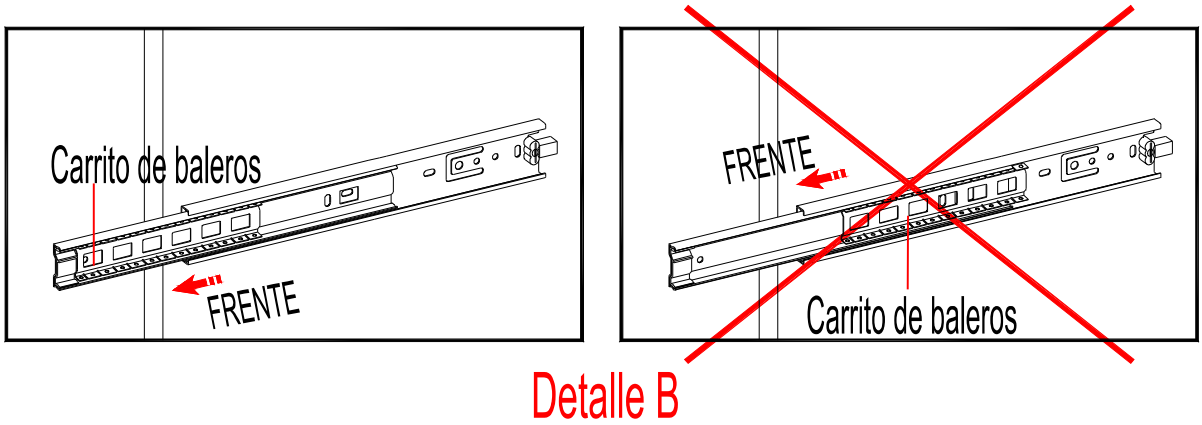

Instructivo de ensamble

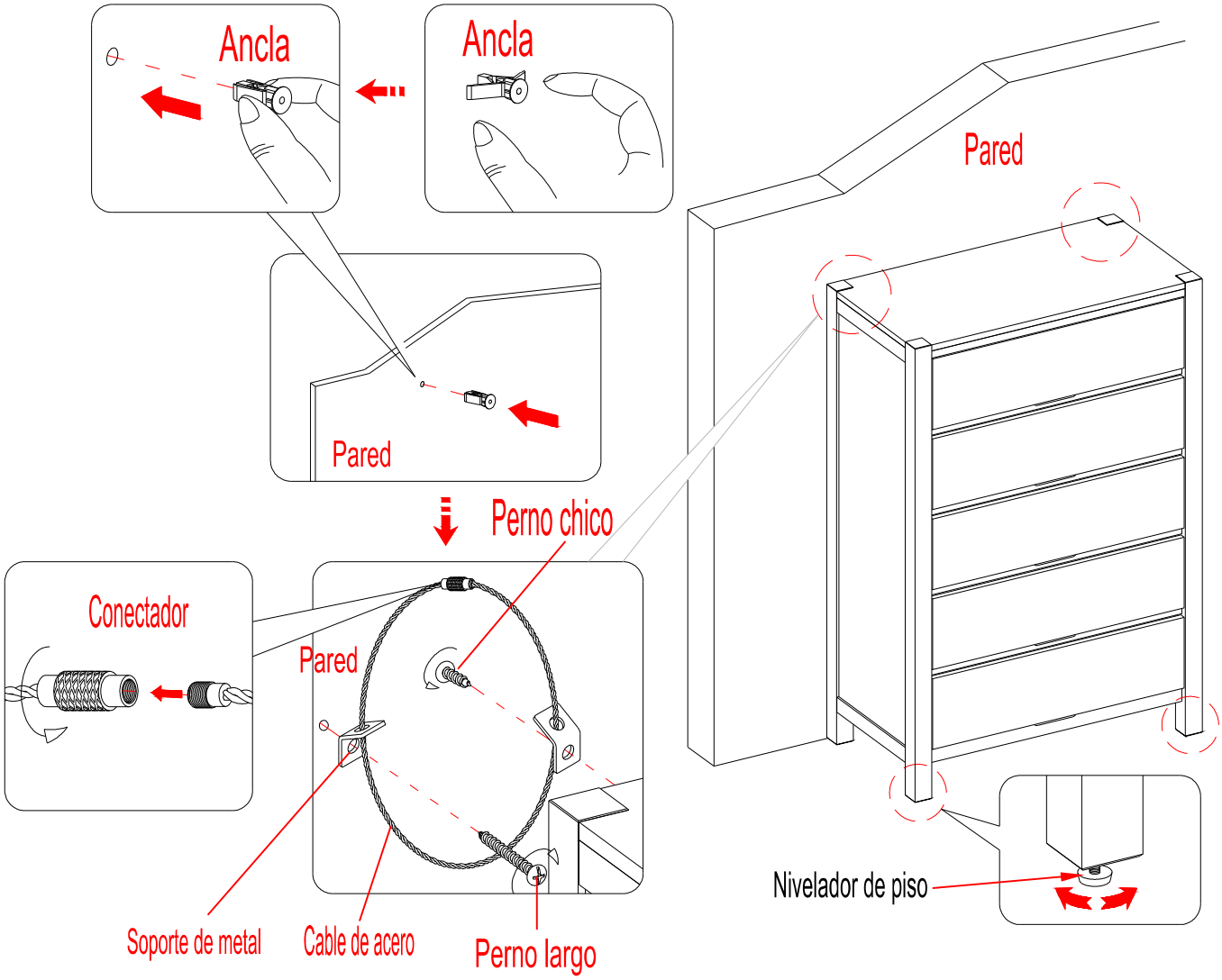

Herramientas requeridas: Desarmador estrella, taladro, broca de 3/8” y mazo de goma.

1. Desempacar la unidad y confirmar que se tiene todo el material de ferretería y partes requeridas.

2. Pedir asistencia para posicionar la cómoda (A) en el lugar deseado contra la pared. Si fuera necesario, ajustar los niveladores de piso abajo de la cómoda para corregir inclinación.

3. Seguir las instruciones impresas en la bolsa de plástico que contiene el juego de restricción de movimiento para adjuntar los topes de movimiento a la unidad y pared.

   NOTA: El juego de restricción incluido es para paredes de tablaroca. Sera necesario taladrar agujeros para las anclas de pared. Dependiendo de la construcción de pared, diferentes anclas podrán ser requeridas. Por favor contacte su tienda local de ferretería para asistencia.

4. La cómoda está lista para usarse.

Mantenimiento y Cuidados

- Use una toalla suave y limpia para evitar daños y rayaduras.
- Uso de cera para pulir muebles no es necesario. Si desea usar cera, pruebela en un área que no sea visible para revisar su funcionamiento.
- Usar solventes de cualquier tipo puede dañar el acabado del mueble.
- Nunca use agua para limpiar la unidad, ya que le puede dañar el acabado.
- Siempre utilice protección para vasos cuando los ponga sobre la unidad.
- Líquidos derramados deben limpiarse inmediatamente, con una toalla suave evitando tallar.
- Siempre utilizar protectores en caso de poner cosas calientes. El calor puede provocar una reacción química en el acabado y dañarlo.
- En caso que su unidad sea manchada durante el uso le recomendamos hablar a un profesional para que le ayude.
- Revisar los tornillos periódicamente y apretar en caso necesario.

Más recomendaciones para el cuidado de su Mueble

Es mejor mantener la unidad en una área de clima controlado. Temperatura extrema y cambios de humedad pueden causar cambios como partes pandas, molduras que se contraigan o que la madera se raje. Es recommendable mantener la unidad lejos del sol directo ya que puede dañar el acabado.
Cuidados adecuados y limpieza pueden extender la vida útil de su unidad. Siga estas recomendaciones y mantendra su mueble en buenas condiciones de uso por muchos años.

Un plumón de retoque es proveído en caso de pequeñas raspaduras o golpes que sucedan durante el ensamble o envío.

Esperamos que disfrute su mueble por muchos años.
Gracias por su compra!

GARANTÍA DE CALIDAD

Nosotros estamos seguros que usted se encontrará feliz con la compra de esté producto de Whalen Furniture.

Si esté producto tiene algun defecto de ensamble o material, o si tiene alguna falla en uso normal, nosotros lo repararemos o lo re-emplazaremos hasta por un año a partir de la fecha de compra. Todo producto de Whalen Furniture es diseñado para alcanzar sus espectativas más altas. Nosotros le garantizamos que inmediatamente podrá ver el valor de nuestra mercancia de la más alta calidad.

Está garantia le proporciona derechos legales especificos y talvez tenga otros derechos que varian de estado a estado.

Servicio al cliente: 866-942-5362

Hora Estándar del Pacífico: 8:30 a.m. - 4:30 p.m., de Lunes a Viernes

www.whalenstyle.com