CANVAS™/MC

BROOKS
30” (76.2 CM) WHITE BATHROOM VANITY WITH REVERSIBLE DOORS

PRODUCT NO. 063-6341-2

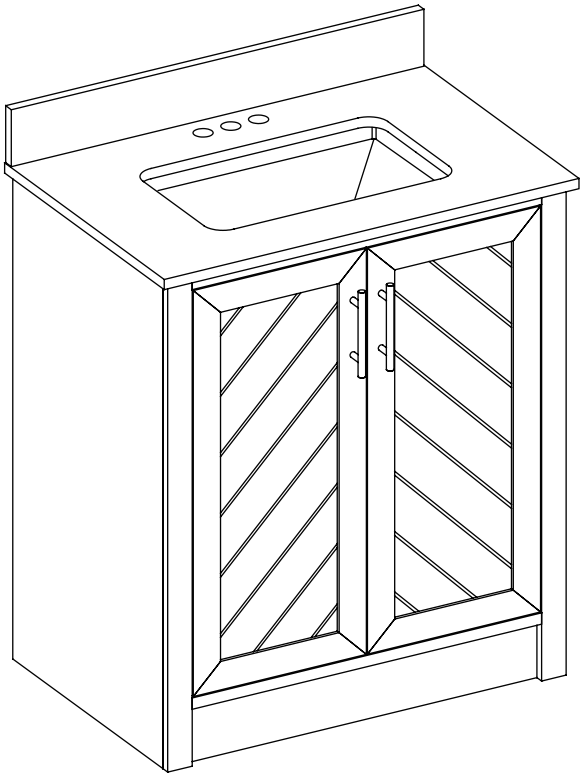

ASSEMBLY INSTRUCTIONS

HAVING TROUBLE?

TOLL-FREE:
1-888-670-6684

IMPORTANT: Please read this manual carefully before beginning assembly of this product. Keep this manual for future reference.

CANVAS™

INSPIRED BY CANADA

We believe in the power of décor and its ability to make up the fabric of your home.

That's why **CANVAS®** collections draw **inspiration from Canadians and the way they live**.

From on-trend furniture pieces to holiday décor and all your outdoor living essentials, **CANVAS®** makes it easy to refresh your space to reflect **your unique style and the way you live every day**.

We would love to hear from you and welcome your thoughtful feedback. Visit our website at **canadiantire.ca** to tell us about your experience, and share your photos with us using **#myCANVASstyle**.

Show us how you bring **CANVAS®** products to life. We can't wait to see!

TABLE OF CONTENTS

Parts List 4
Before You Begin Assembly 8
Step-by-step Guide 10
Technical Data 19
Troubleshooting 20
Caring for Your Item 20
Warranty 21

WARNING! TO REDUCE THE RISK OF SERIOUS INJURY, READ THE FOLLOWING SAFETY INSTRUCTIONS BEFORE ASSEMBLING AND USING THE PRODUCT.

- Please read and understand this entire manual before attempting to assemble, operate, or install the product.
- Any assembly or maintenance of the product must be carried out by adults only.
- Some parts may contain sharp edges. Wear protective gloves if necessary.
- To prevent damage, place all parts on a level surface during assembly. Add a layer of protective surface if needed.
- Do not allow your children to climb or jump on furniture due to possible accident, injury or death. A child climbing on a piece of furniture can make it top-heavy and cause the furniture to tip over.
- Keep children and pets away during assembly.
- Repairing and replacing parts should be done by a qualified technician.
- This unit is intended for use only within the maximum weight indicated. Use with loads heavier than the maximum weight indicated may result in instability causing possible injury.
- Failure to follow these warnings could result in serious injury.

TOOLS REQUIRED

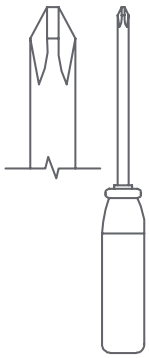

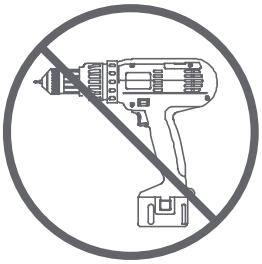

NOTE: Do not over-drill/ be aware of over-drilling

No. 2 Cross-head Screwdriver
Tip Shown Actual Size

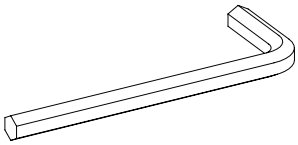

Hex Wrench

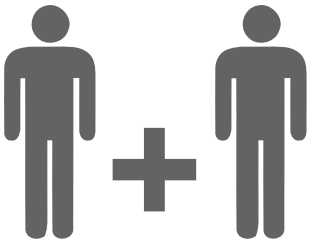

2 People

PARTS LIST

ITEM	DESCRIPTION	THUMBNAIL	QUANTITY
1	Backsplash		1
2	Vanity Top	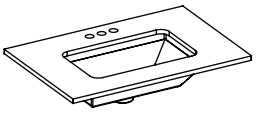	1
3	Side Panel Left	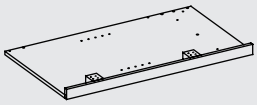	1
4	Side Panel Right	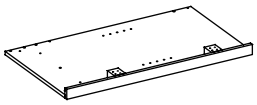	1
5	Upper Back Stretcher		1
6	Middle Back Stretcher		1
7	Lower Back Stretcher	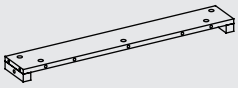	1
8	Upper Front Stretcher		1
9	Bottom Front Stretcher	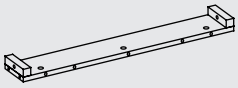	1
10	Bottom Panel	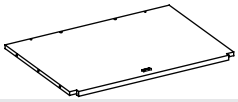	1
11	Back Panel	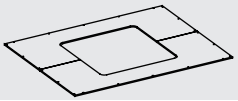	1
12	Adjustable Shelf	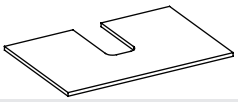	1
13	Left Door		1
14	Right Door	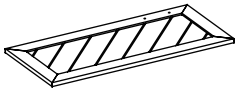	1

EXPLODED PARTS

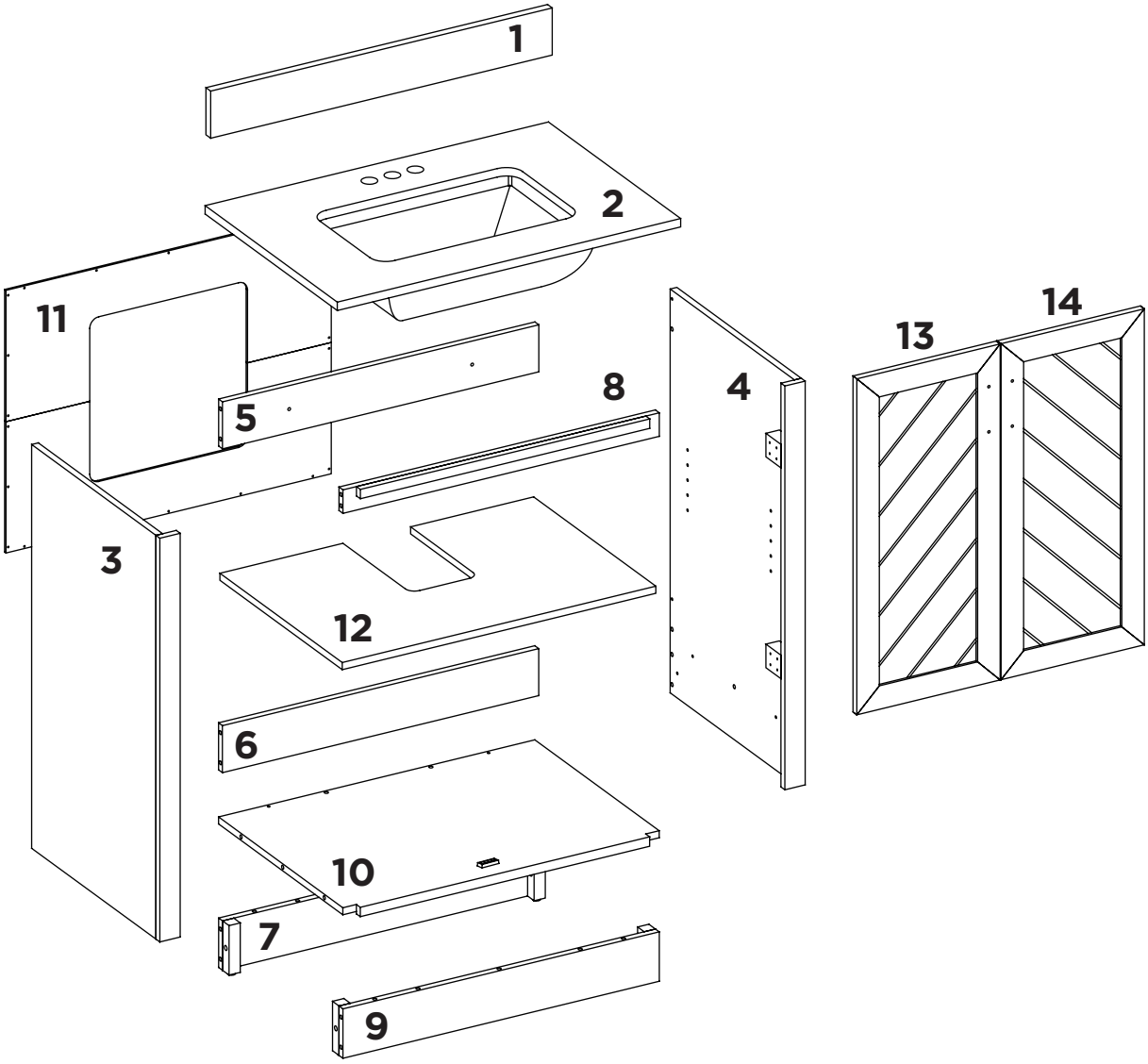

HARDWARE LIST

ITEM	DESCRIPTION	THUMBNAIL	QUANTITY
A	Cam Lock		18
B	Cam Bolt	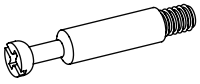	18
C	M8x30 mm Wood Dowel		20
D	1/4”x32 mm Bolt	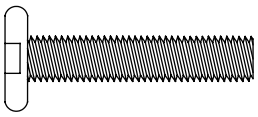	4
E	M4x25 mm Screw	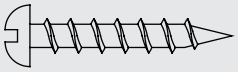	2
F	Handle with Bolts (Gold and Brushed Nickel)	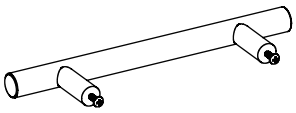	2 sets
G	M4x12 mm Screw		24
H	M3.5x15 mm Screw	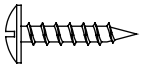	20
I	M3.5x12 mm Screw	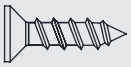	4

HARDWARE LIST

ITEM	DESCRIPTION	THUMBNAIL	QUANTITY
J	Slow Close Hinge	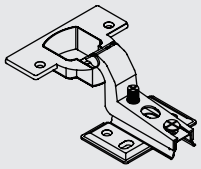	4
K	Shelf Support	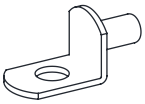	4
L	Leveller	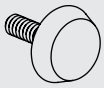	4
M	Hex Wrench	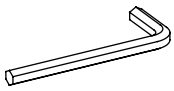	1
N	Glue	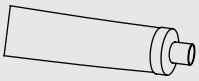	1
O	M4x50 mm Screw	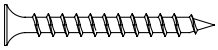	2
P	Plastic anchor	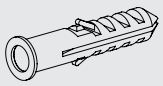	2

BEFORE YOU BEGIN ASSEMBLY

MAKE SURE ALL PARTS ARE PRESENT

Compare all pieces to the parts and hardware lists, and make sure you have all tools required for assembly.

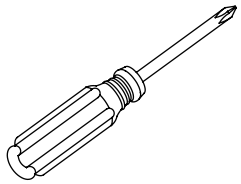

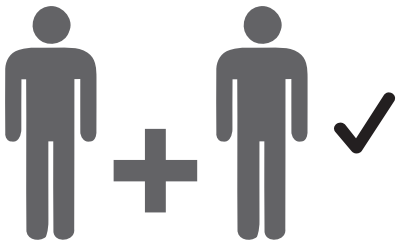

ASSEMBLE IN A CLEARED AREA

Place all parts from the box on the floor in front of you on a clean, dry, level surface to protect the product as it is being built.

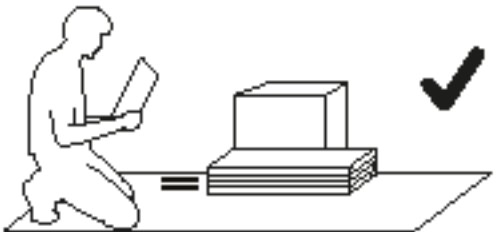

REMOVE PACKAGING MATERIALS

Place packing materials back in the box. Do not dispose of packaging materials until assembly is complete.

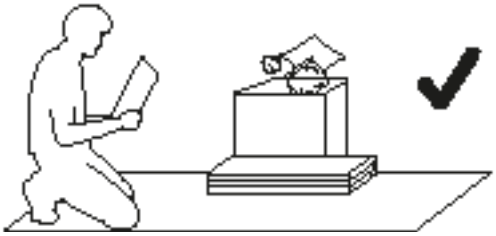

READ EACH STEP CAREFULLY

Make sure you understand each step. If you have any questions, contact CANVAS® customer service at 1-888-670-6684 (toll free).

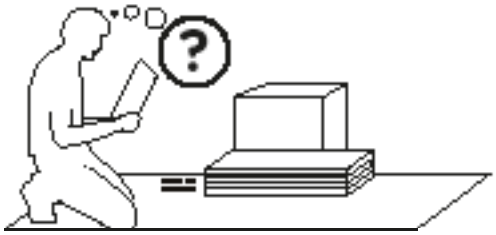

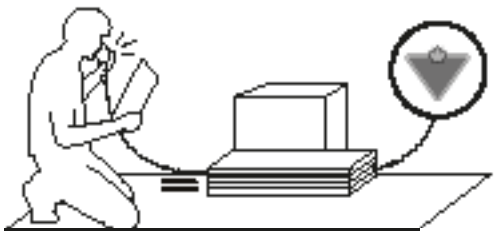

BEFORE YOU BEGIN ASSEMBLY

NOTE: IT IS VERY IMPORTANT TO USE GLUE WITH DOWELS. EXCESS GLUE CAN BE WIPED OFF WITH DAMP CLOTH.

Insert dowel at least half way by tapping lightly with a rubber mallet IF NECESSARY.

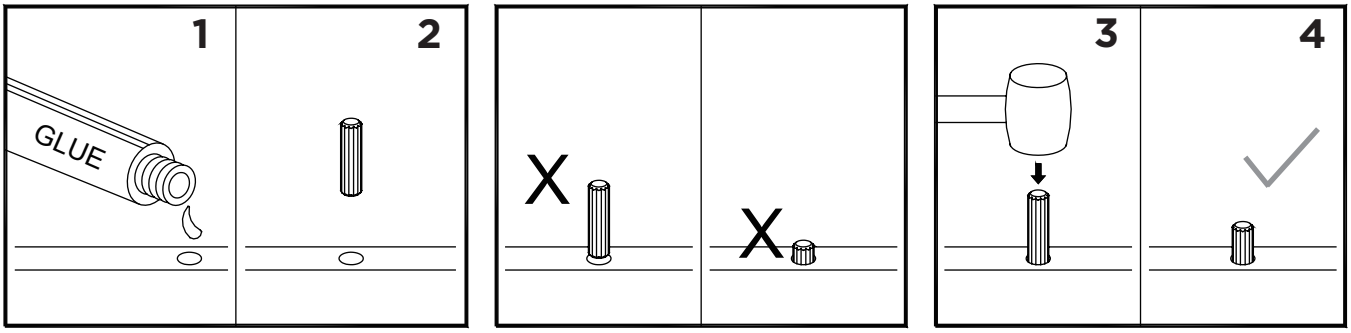

CAM LOCK SYSTEM OPERATION

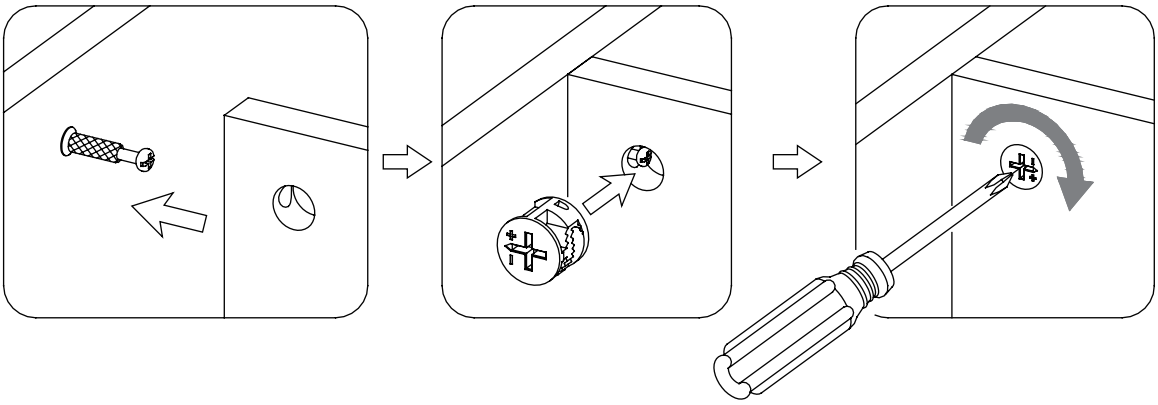

HOW THE KNOCK DOWN (KD) ASSEMBLY SYSTEM WORKS

1. Screw cam bolt into the pre-drilled small holes on panel. Align the panels to be joined so that the cam bolt goes into the pre-drilled hole on the edge of the second panel and protrudes into the hole that will house the cam lock.

2. Insert the cam lock into pre-drilled large hole on panel. Make sure arrow on the cam lock is pointed toward the cam bolt.

3. Once the cam bolt is connected inside cam lock, take a cross-head screwdriver and tighten the cam lock by turning clockwise.

You are now ready to assemble the product.

STEP 1

6 x1	7 x1	9 x1	10 x1	A x6	B x6	C x6
			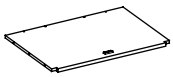		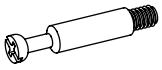	

E x2
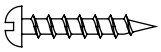

Attach middle back stretcher **6** to bottom panel **10** using M8x30mm wood dowels **C** and M4x25mm screws **E**.

Attach lower back stretcher **7** and bottom front stretcher **9** to bottom panel **10** using cam locks **A**, cam bolts **B** and M8x30mm wood dowels **C**.

Note: Make sure cam bolts **B** are completely seated.

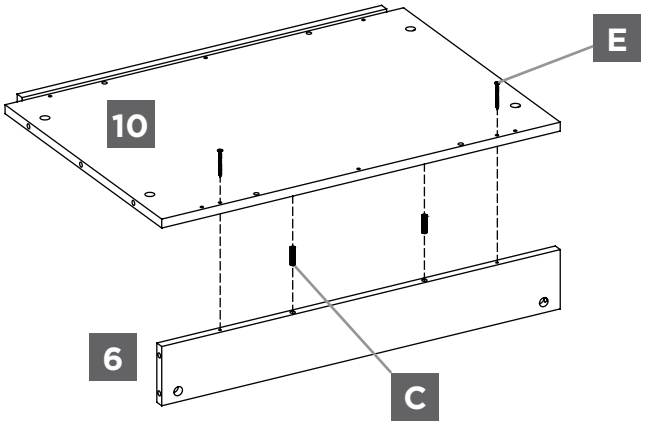

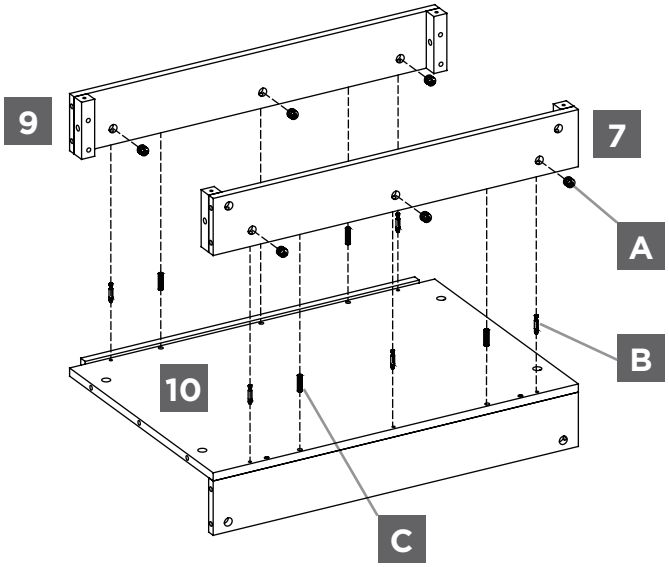

STEP 2

3 x1	4 x1	5 x1	8 x1	A x12	B x12	C x14
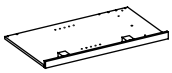	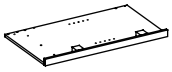				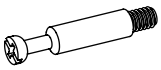	

D x4	M x1
	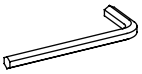

Attach upper back stretcher **5**, upper front stretcher **8** and bottom panel assembly to side panel left **3** and side panel right **4** using cam locks **A**, cam bolts **B**, M8x30mm wood dowels **C** and 1/4”x32mm bolts **D**.

Note: Make sure cam bolts **B** are completely seated.

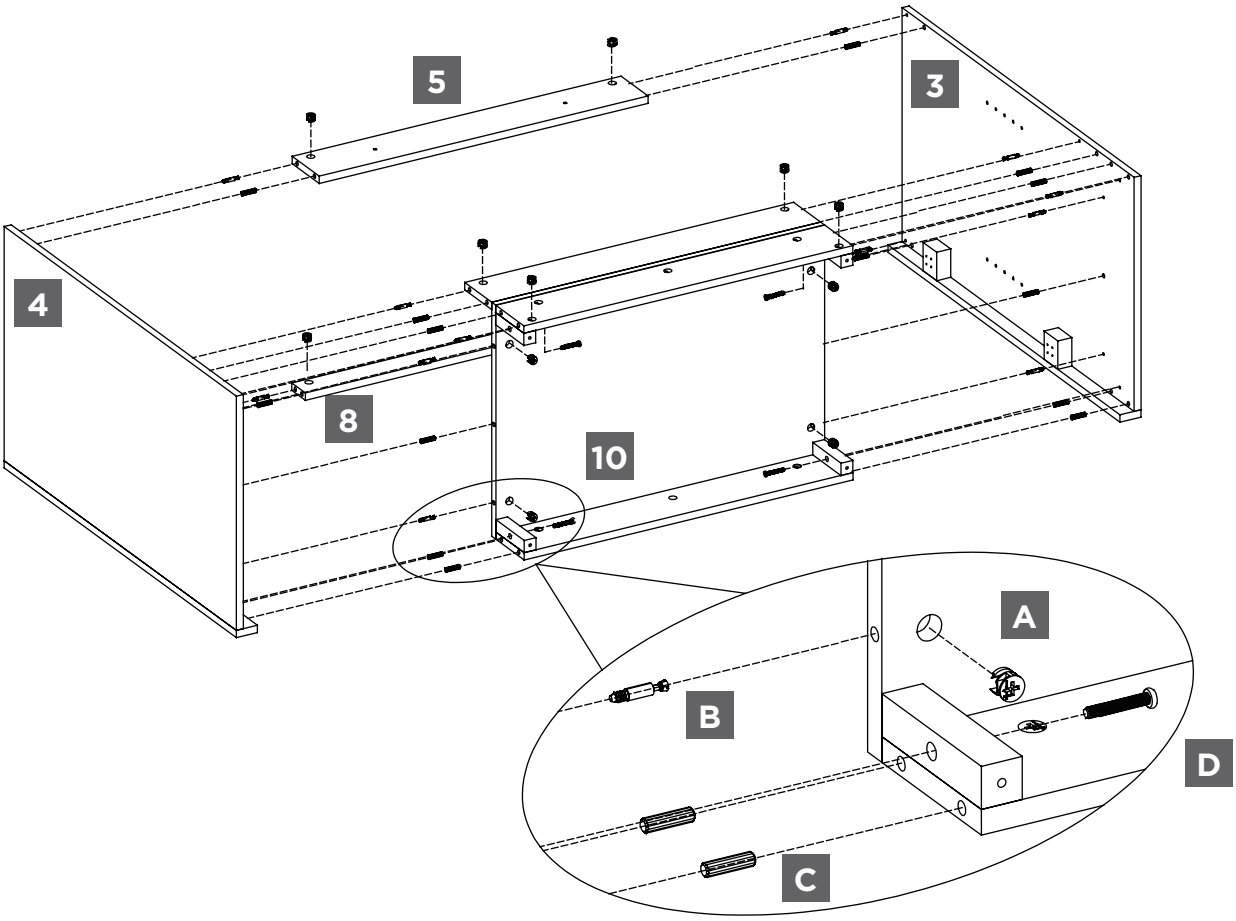

STEP 3

11 x1	H x20	L x4
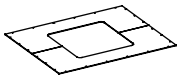	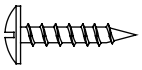	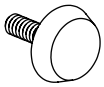

Attach back panel **11** to the back of the vanity assembly using M3.5x15mm screws **H**.

Attach levellers **L** to the bottom of the vanity assembly.

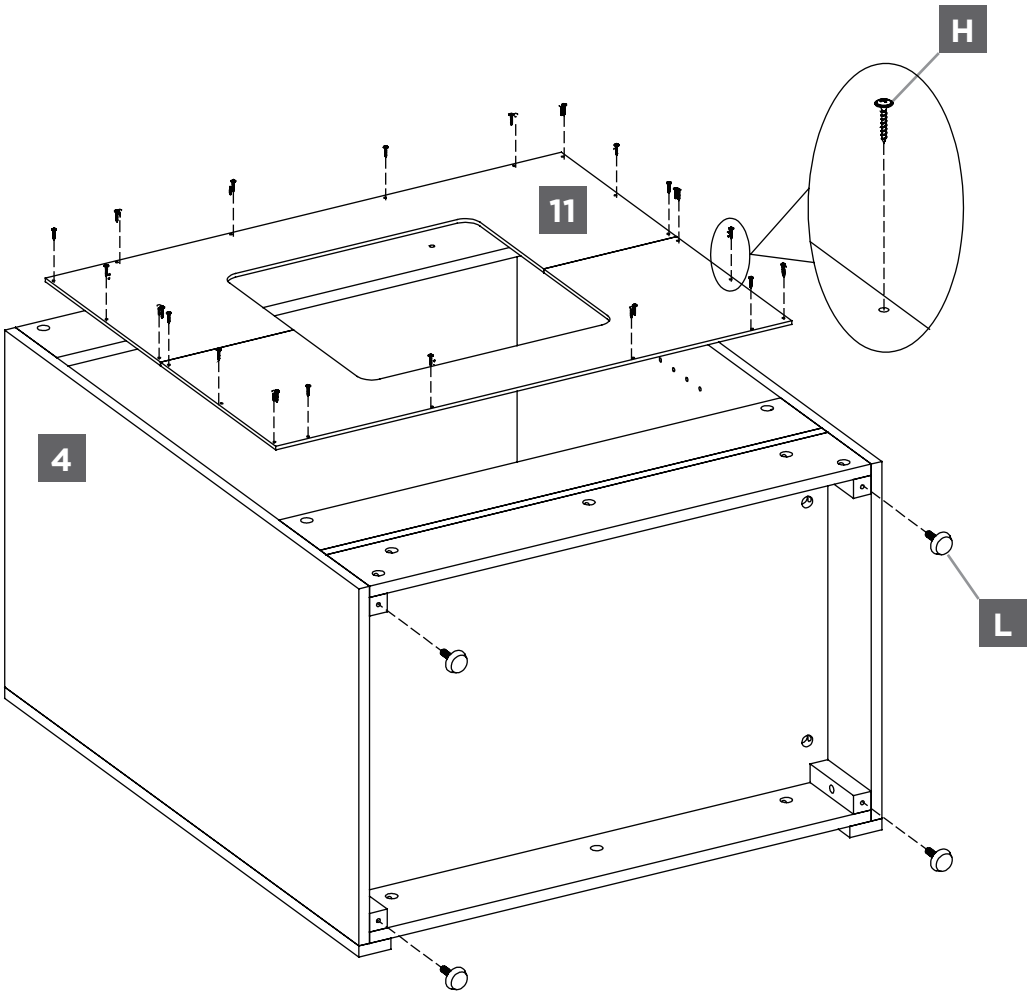

STEP 4

12 x1	I x4	K x4
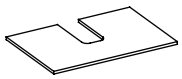		

Insert shelf supports **K** into the desired holes in the sides of the vanity assembly. Make sure you place the shelf supports at the same level so the shelf is not tilted.

Tilt and rest adjustable shelf **12** onto shelf supports **K**.

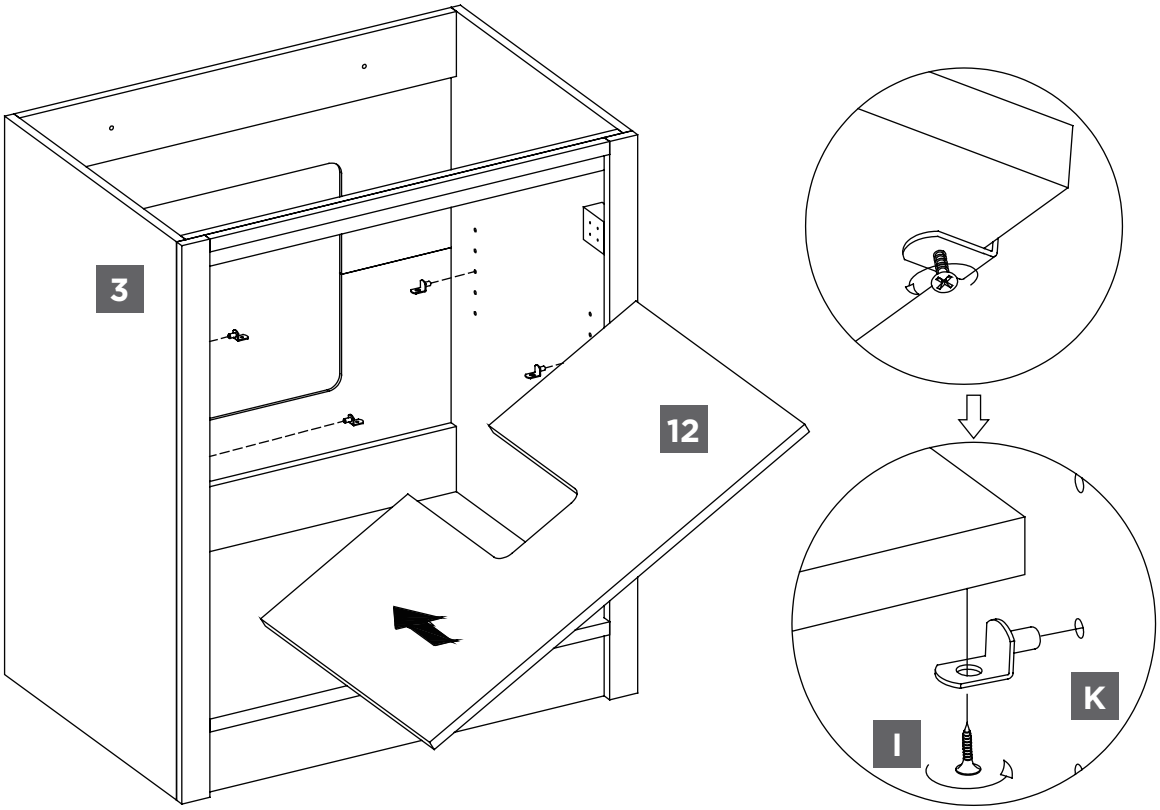

STEP 5

13 x1	14 x1	F x2	G x24	J x4
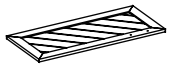	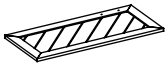	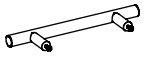		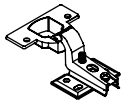

Attach slow close hinges **J** to left door **13** and right door **14** using M4x12mm screws **G**. Remove preassembled bolts from handle **F**. Attach door handle **F** onto left door **13** and right door **14**, securing with previously removed bolts.
Attach the hinge bases of left door **13** and right door **14** to vanity assembly with M4x12 mm screws **G** using the pilot holes as a guide.
Open and close the doors to make sure they are aligned and shut correctly. If necessary, adjust the screws for a good fit.
This vanity includes a choice of two different handle finishes (gold and brushed nickel).

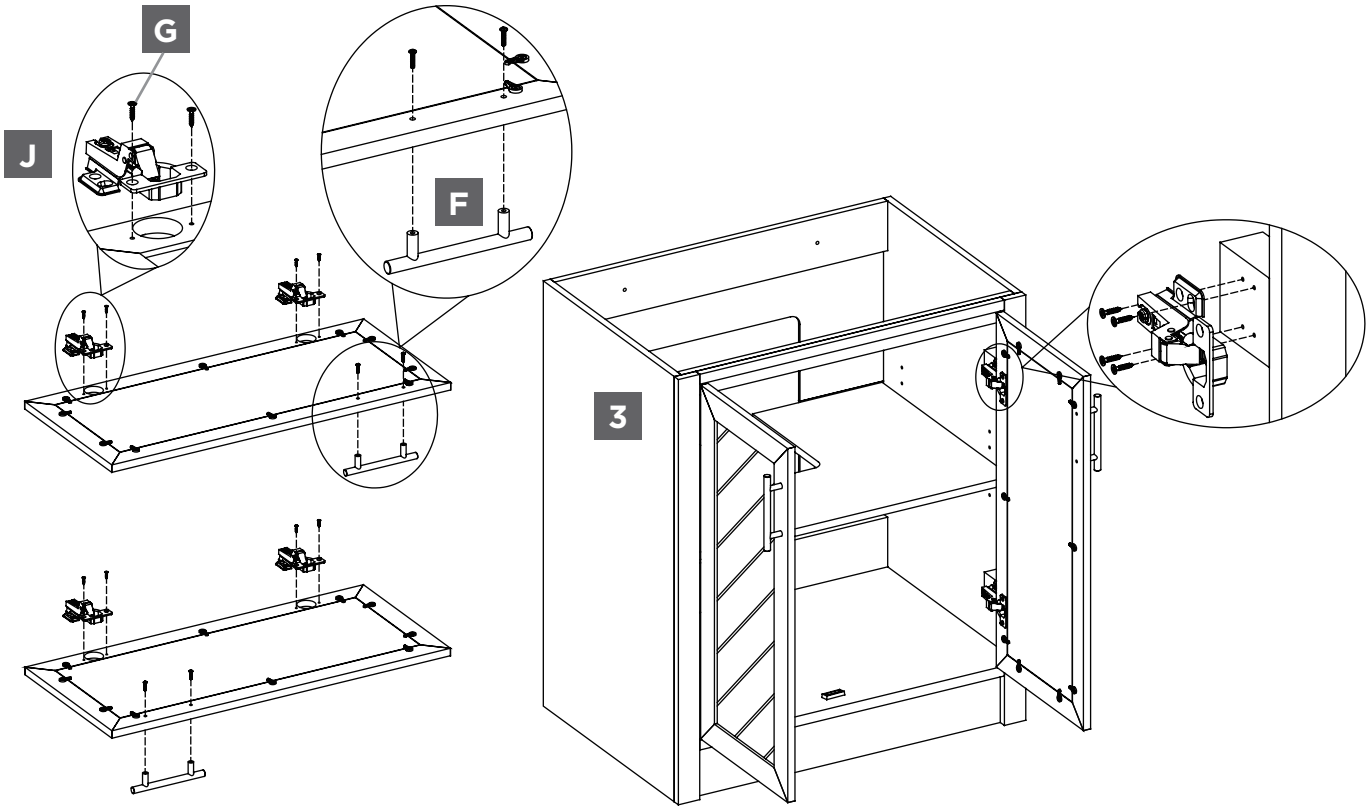

STEP 6

The door panels are reversible.

The doors of this unit are shipped with the pattern facing the front of the unit. You can keep the doors as they are, or reverse the panel insert so that the flat panel is forward, depending on the desired configuration.

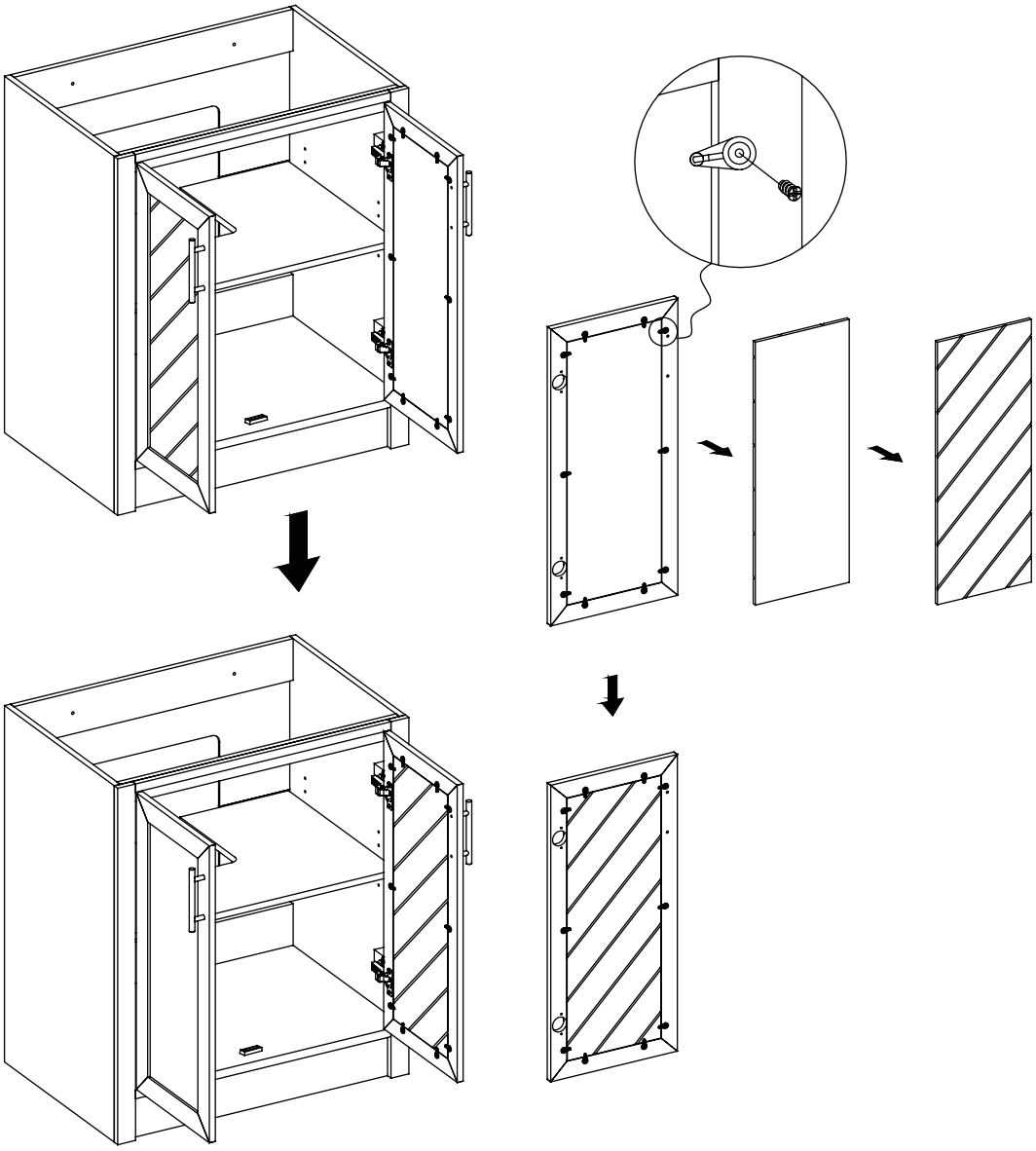

STEP 7

O x2	P x2
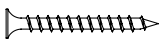	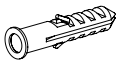

Determine where vanity is to be placed and mark location on the wall for the mounting.

Drill a 3/8” hole in the wall. Press the plastic anchor **P** into the hole and gently tap until the flange of the anchor is against the wall surface.

Attach Vanity to the wall using M4x50mm screws **O**.

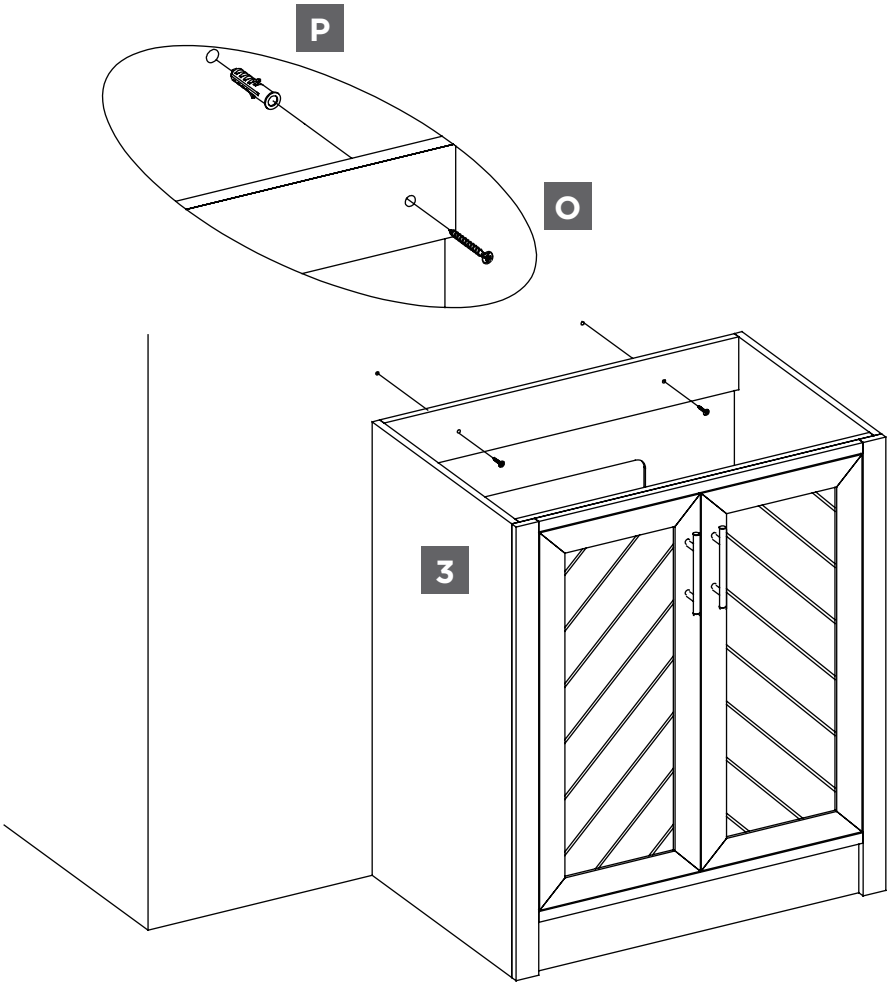

STEP 8

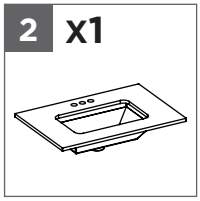

Apply silicone around the top edges of vanity assembly to secure the vanity top **2**.

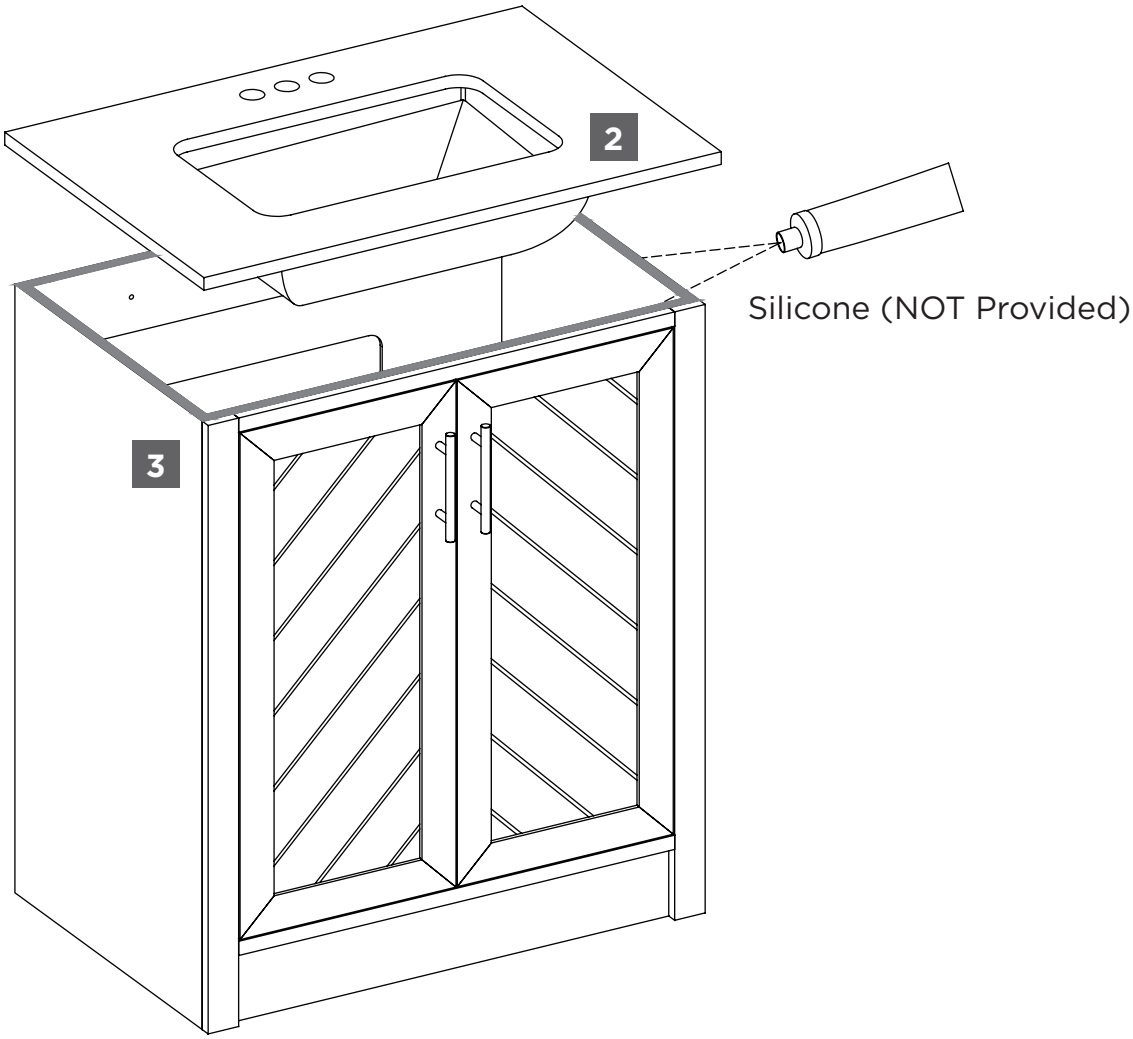

STEP 9

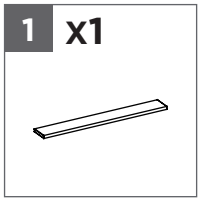

Apply silicone along the bottom edge of backsplash **1** and attach it to the vanity assembly.

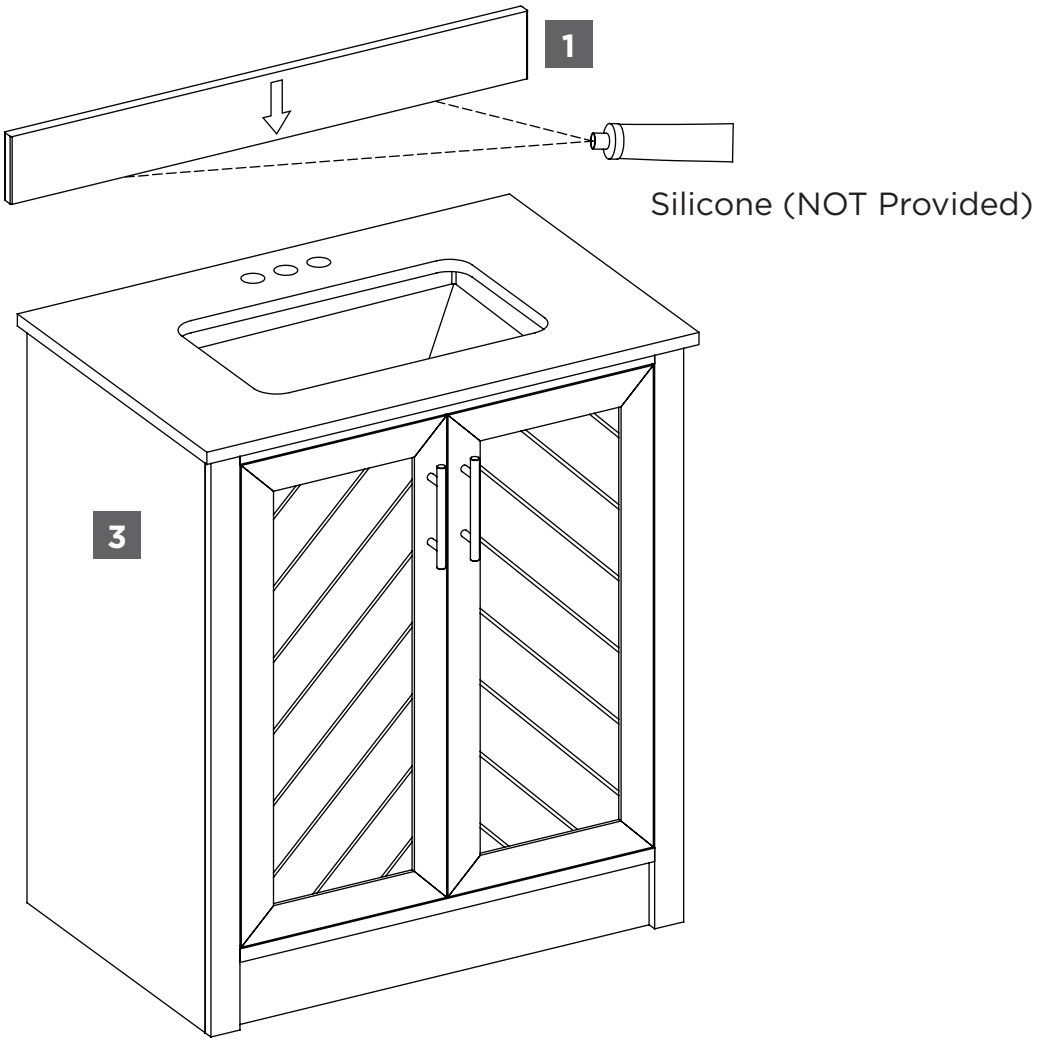

TECHNICAL DATA

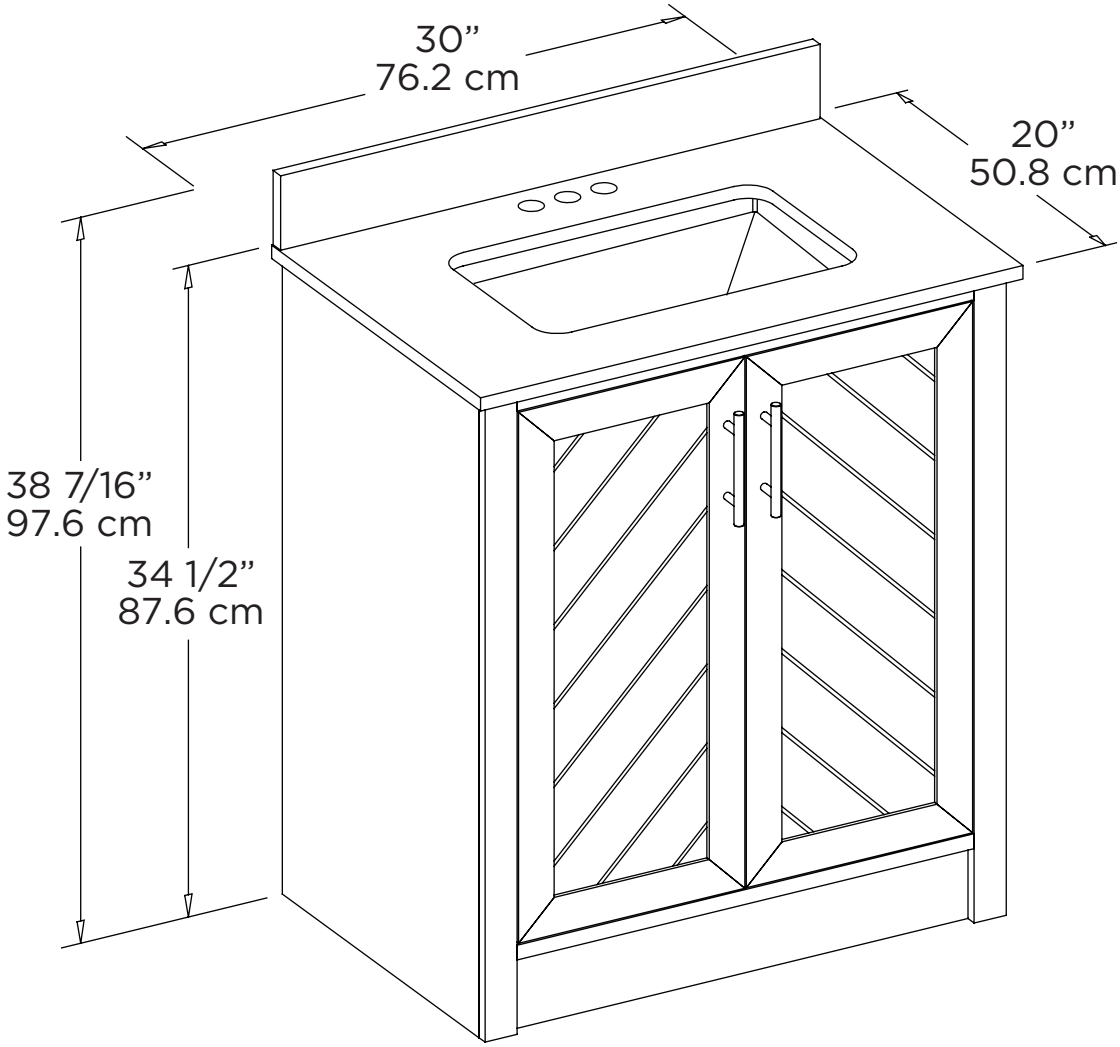

SPECIFICATIONS

ASSEMBLED DIMENSIONS (W x D x H)	30 x 20 x 34 1/2”
	76.2 x 50.8 x 87.6 cm
ASSEMBLED WEIGHT	108 lb
	49 kg
MAXIMUM WEIGHT CAPACITY	200 lb
	90.7 kg

ASSEMBLY TROUBLESHOOTING

BEFORE RETURNING YOUR PRODUCT

HAVING TROUBLE? LET US HELP YOU!

TOLL-FREE:
1-888-670-6684

If you have questions regarding your product or require warranty assistance, please call our customer service helpline.

CALL US; WE CAN HELP

PRODUCT TROUBLESHOOTING

PROBLEM	POSSIBLE CAUSES	SOLUTION
Vanity doors rub against another surface.	The floor is not level.	Adjust the leg levellers to ensure the vanity combo is level.
There is an uneven gap between the doors and cabinet.	The floor is not level.	Adjust the leg levellers to ensure the vanity combo is level.

CARING FOR YOUR ITEM

1. Rinse vanity top with clean, hot water frequently.
2. Blot spills quickly, and wash with mild soap and warm water.
3. Check all nuts and bolts periodically for tightness. When required, tighten them again.

WARRANTY INFORMATION

1-YEAR LIMITED WARRANTY*

This CANVAS® product carries a one (1) year warranty against defects in workmanship and materials. Trileaf Distribution agrees to replace the defective product free of charge within the stated warranty period, when returned by the original purchaser with proof of purchase. This product is not guaranteed against wear or breakage due to misuse and/or abuse.

PRODUCT NO. 063-6341-2

Made in Vietnam

Imported by Trileaf Distribution Trifeuil Toronto, Canada M4S 2B8

CANVAS™

INSPIRED BY CANADA

CANVAS™/MC

MEUBLE-LAVABO BLANC DE 30 PO (76,2 CM) AVEC PORTES RÉVERSIBLES BROOKS

Nº D'ARTICLE : 063-6341-2

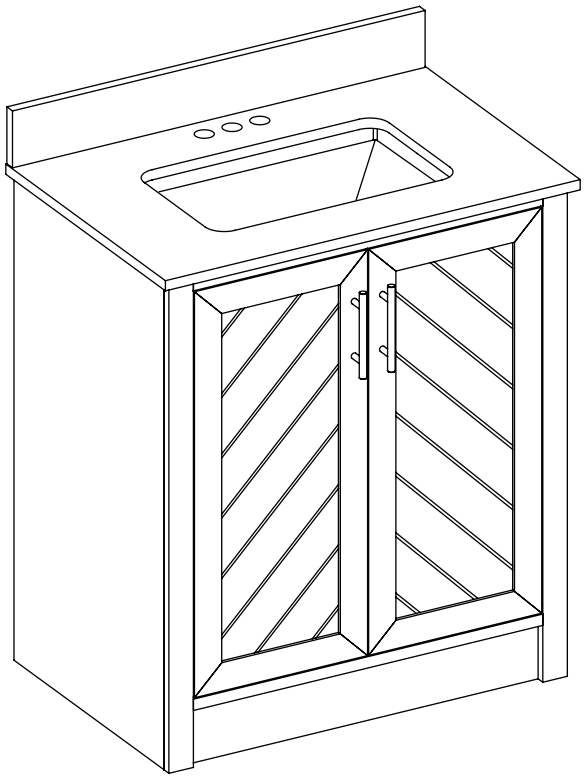

INSTRUCTIONS D'ASSEMBLAGE

VOUS RENCONTREZ DES PROBLÈMES?

NUMÉRO SANS FRAIS :

1 888 670-6684

IMPORTANT : Veuillez lire attentivement ce guide avant de procéder à l'assemblage de ce produit. Conservez ce guide aux fins de consultation ultérieure.

CANVAS[MC]

INSPIRÉ PAR LE CANADA

Nous croyons au pouvoir de la décoration pour donner son âme à votre maison.

C'est pour cela que les collections **CANVAS[MD] s'inspirent des Canadiens et de leur style de vie**.
Qu'il s'agisse de meubles tendance, de décorations pour les fêtes ou pour le plein air, **CANVAS[MD]** vous permet de rafraîchir facilement votre espace pour qu'il reflète **votre style unique et votre mode de vie**.

Nous serions ravis de recevoir vos commentaires judicieux. Visitez notre site Web à **canadiantire.ca** pour nous communiquer de votre expérience et partagez vos photos avec nous en utilisant **#mycanvasstyle**.

Montrez-nous comment vous donnez vie à **CANVAS[MD]**. Nous avons hâte de les voir!

TABLE DES MATIÈRES

Liste des pièces 4
Avant de commencer l'assemblage 8
Guide étape par étape 10
Données techniques 19
Dépannage 20
Prendre soin de votre article 20
Garantie 21

AVERTISSEMENT! VEUILLEZ LIRE LES CONSIGNES DE SÉCURITÉ SUIVANTES AVANT D'ASSEMBLER ET D'UTILISER L'ARTICLE AFIN DE RÉDUIRE LE RISQUE DE BLESSURES GRAVES.

- Veuillez lire et comprendre ce guide en entier avant de tenter d'assembler, d'utiliser ou d'installer le produit.
- L'assemblage et l'entretien de l'article ne doivent être effectués que par des adultes.
- Certaines pièces peuvent contenir des bords tranchants. Portez des gants de protection si nécessaire.
- Pour éviter tout dommage, placez toutes les pièces sur une surface plane pendant l'assemblage. Ajoutez une couche de protection de surface, le cas échéant.
- Ne laissez pas les enfants grimper ou sauter sur les meubles en raison de risques possibles d'accident, de blessure ou de mort. Un enfant grimpant un meuble peut le rendre trop lourd et causer son renversement.
- Tenez les enfants et les animaux à l'écart lors de l'assemblage.
- La réparation et le remplacement des pièces doivent être effectués par un technicien qualifié.
- Ce meuble est destiné à être utilisé uniquement avec le poids maximum indiqué. Une utilisation avec des charges plus lourdes que le poids maximum indiqué peut entraîner une instabilité et causer des blessures.
- Le non-respect de ces avertissements pourrait entraîner des blessures graves.

OUTILS REQUIS

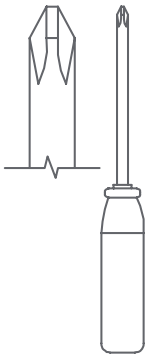

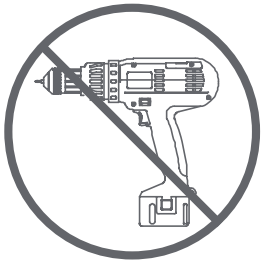

REMARQUE : Ne percez pas excessivement/soyez conscient du surperçage

Tournevis à tête cruciforme n° 2
Taille réelle de la tête

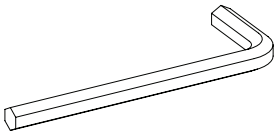

Clé hexagonale

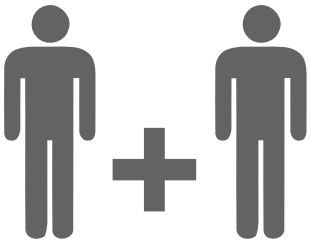

2 personnes

LISTE DES PIÈCES

ARTICLE	DESCRIPTION	ILLUSTRATION	QUANTITÉ
1	Dosseret		1
2	Lavabo		1
3	Panneau latéral gauche		1
4	Panneau latéral droit		1
5	Traverse arrière supérieure		1
6	Traverse avant intermédiaire		1
7	Traverse arrière inférieure		1
8	Traverse avant supérieure		1
9	Traverse avant inférieure		1
10	Panneau inférieur		1
11	Panneau arrière		1
12	Tablette réglable		1
13	Porte gauche		1
14	Porte droite		1

VUE ÉCLATÉE

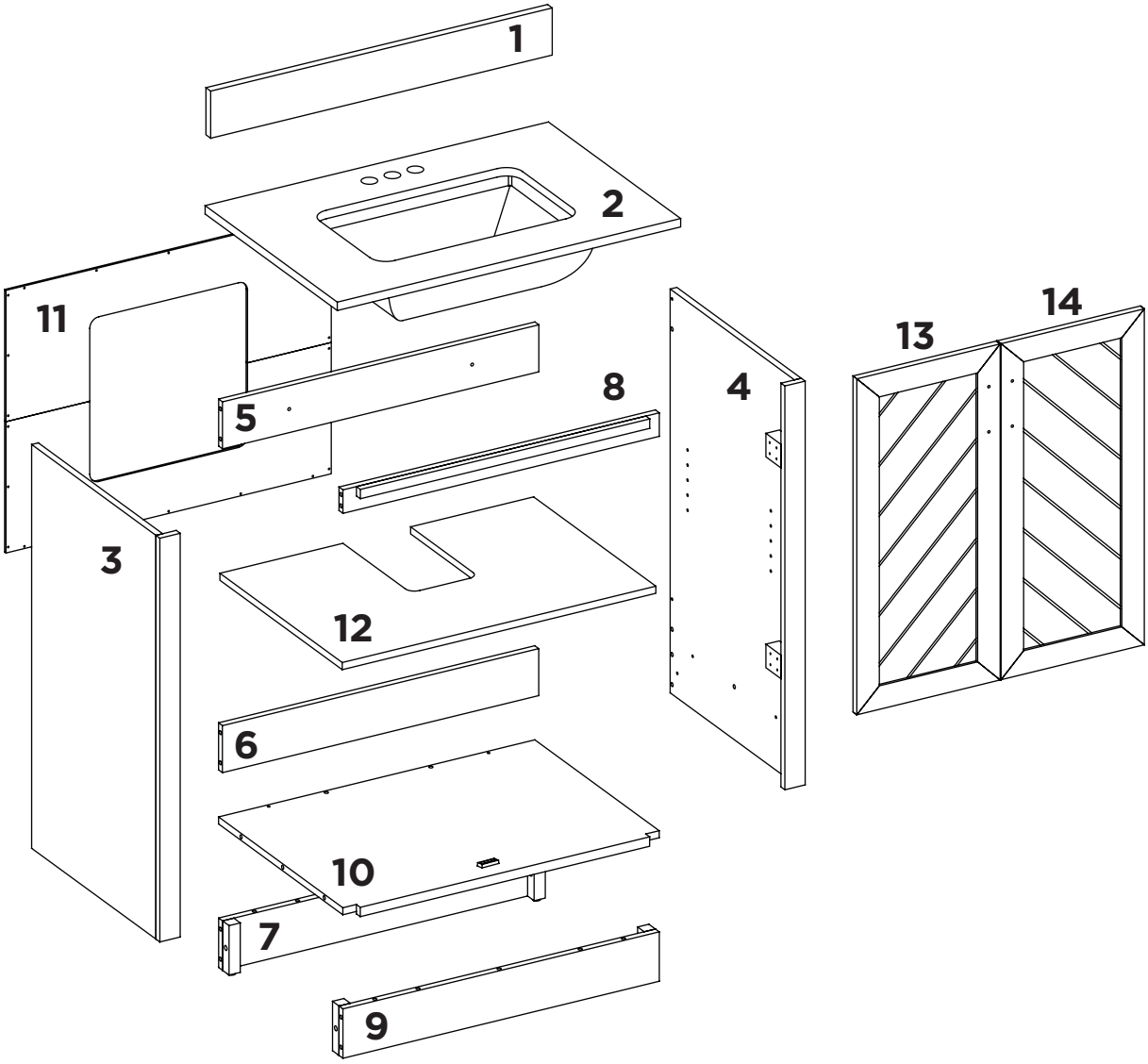

LISTE DE LA QUINCAILLERIE

ARTICLE	DESCRIPTION	ILLUSTRATION	QUANTITÉ
A	Came à verrouillage		18
B	Boulon à came	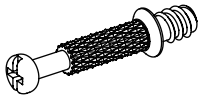	18
C	Goujon de bois M8x30 mm		20
D	Boulon 1/4 po x 32 mm	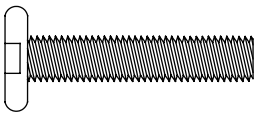	4
E	Vis M4x25 mm	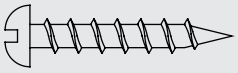	2
F	Poignée avec boulons (or et nickel brossé)	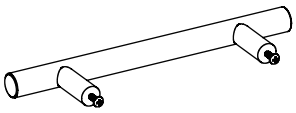	2 sets
G	Vis M4x12 mm		24
H	Vis M3.5x15 mm	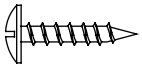	20
I	Vis M3.5x12 mm		4

LISTE DE LA QUINCAILLERIE

ARTICLE	DESCRIPTION	ILLUSTRATION	QUANTITÉ
J	Charnière à fermeture lente	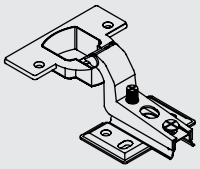	4
K	Taquet	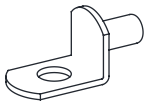	4
L	Pied de nivellement	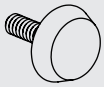	4
M	Clé hexagonale	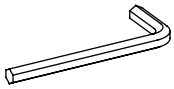	1
N	Colle	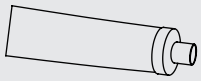	1
O	Vis M4x50 mm	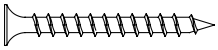	2
P	l'ancrage de plastique	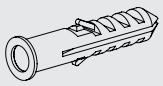	2

AVANT DE COMMENCER L'ASSEMBLAGE

ASSUREZ-VOUS QUE TOUTES LES PIÈCES SONT COMPRISES

Comparez toutes les pièces aux listes de pièces et de quincaillerie et assurez-vous que vous disposez de tous les outils nécessaires pour l'assemblage.

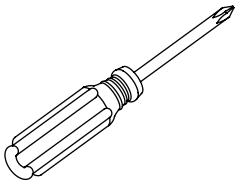

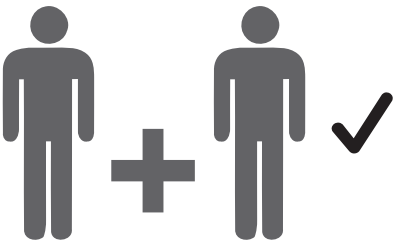

ASSEMBLEZ L'ARTICLE DANS UNE ZONE DÉGAGÉE

Placez toutes les pièces de la boîte sur le sol devant vous sur une surface propre, sèche et plane afin de protéger l'article pendant son assemblage.

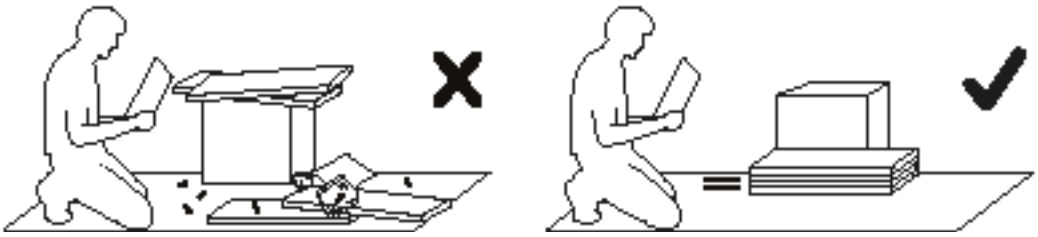

RETIREZ LES MATÉRIAUX D'EMBALLAGE

Remettez les matériaux d'emballage dans la boîte. Ne les jetez pas avant d'avoir terminé l'assemblage.

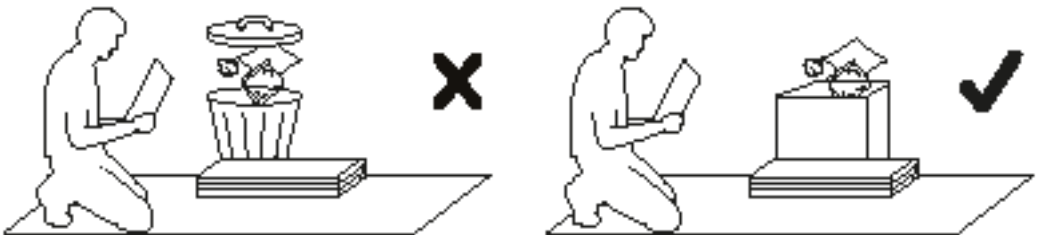

LISEZ ATTENTIVEMENT CHAQUE ÉTAPE

Assurez-vous de bien comprendre chaque étape. Si vous avez des questions, contactez le service à la clientèle CANVAS^{MD} au 1 888 670-6684 (sans frais).

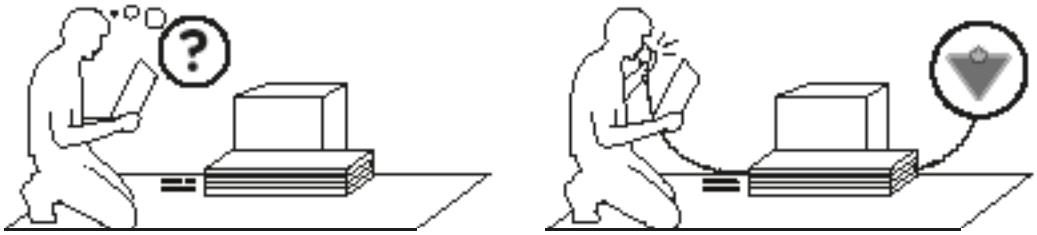

AVANT DE COMMENCER L'ASSEMBLAGE

REMARQUE : IL EST TRÈS IMPORTANT D'UTILISER DE LA COLLE AVEC LES GOUJONS. L'EXCÈS DE COLLE PEUT ÊTRE ESSUYÉ AVEC UN LINGE HUMIDE.

Insérez le goujon à moitié en le frappant légèrement avec un maillet de caoutchouc SI NÉCESSAIRE.

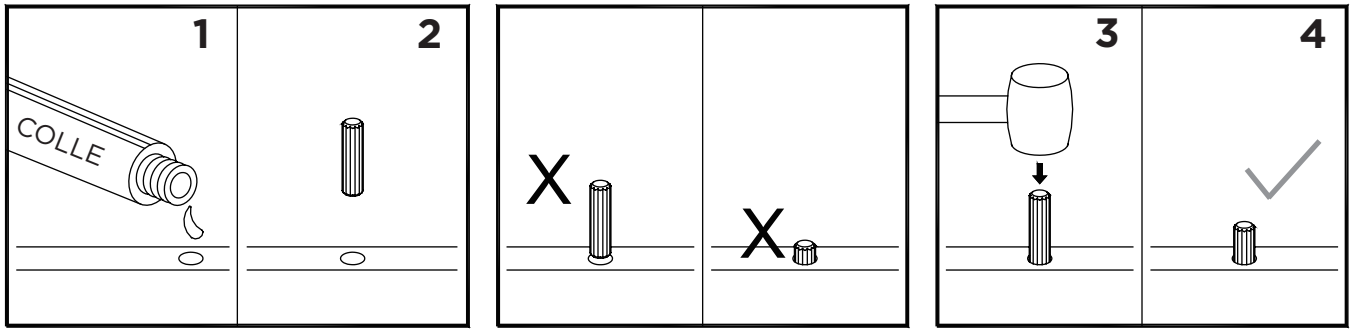

FONCTIONNEMENT DU SYSTÈME À CAME

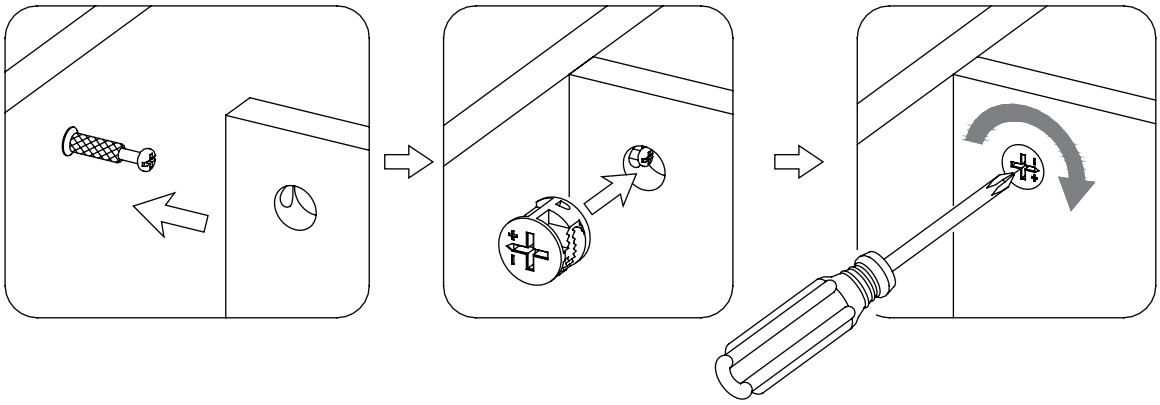

FONCTIONNEMENT DU SYSTÈME À CAME

1. Vissez le boulon à came dans les petits trous prépercés sur le panneau. Alignez les panneaux à assembler de sorte que le boulon à came entre dans le trou prépercé sur le bord du deuxième panneau et dépasse dans le trou qui abritera la came à verrouillage.

2. Insérez la came à verrouillage dans le grand trou prépercé sur le panneau. Assurez-vous que la flèche sur la came à verrouillage est pointée vers le boulon à came.

3. Une fois le boulon à came connecté à l'intérieur de la came à verrouillage, prenez un tournevis à tête cruciforme et serrez-le en tournant dans le sens horaire.

Vous êtes maintenant prêt à assembler le produit.

ÉTAPE 1

6 x1	7 x1	9 x1	10 x1	A x6	B x6	C x6
			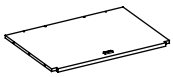		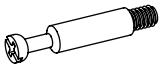	

E x2
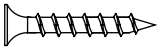

Fixez la traverse arrière centrale **6** au panneau inférieur **10** à au moyen des goujons de bois M8x30mm **C** et des vis M4x25mm **E**.

Fixez la traverse inférieure arrière **7** et la traverse avant inférieure **9** au panneau inférieur **10** au moyen des boulons à came **A**, des boulons à came **B** et des goujons de bois M8x30mm **C**.

Remarque : Assurez-vous que les boulons à came **B** sont bien logés.

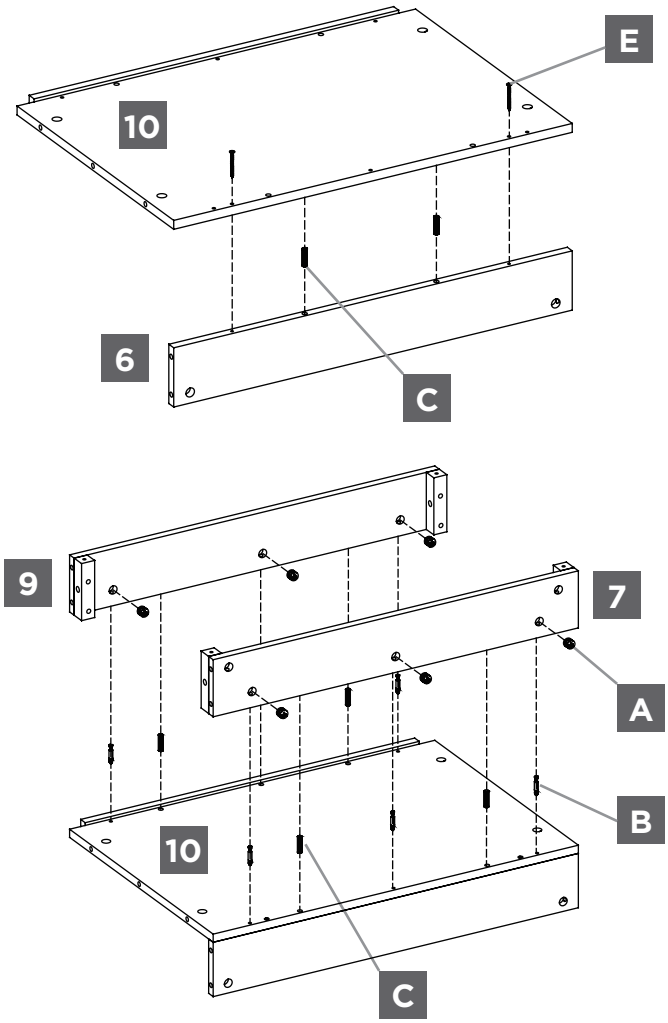

ÉTAPE 2

3 x1	4 x1	5 x1	8 x1	A x12	B x12	C x14
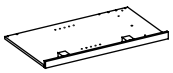	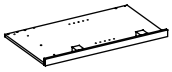				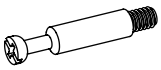	

D x4	M x1
	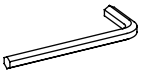

Fixez la traverse supérieure arrière **5**, la traverse avant supérieure **8** et le panneau inférieur au panneau latéral gauche **3** et au panneau latéral droit **4** au moyen des cames **A**, des boulons à came **B**, des goujons de bois M8x30mm **C** et des boulons de 1/4 po x 30mm **D**.
Remarque : Assurez-vous que les boulons à came **B** sont bien logés.

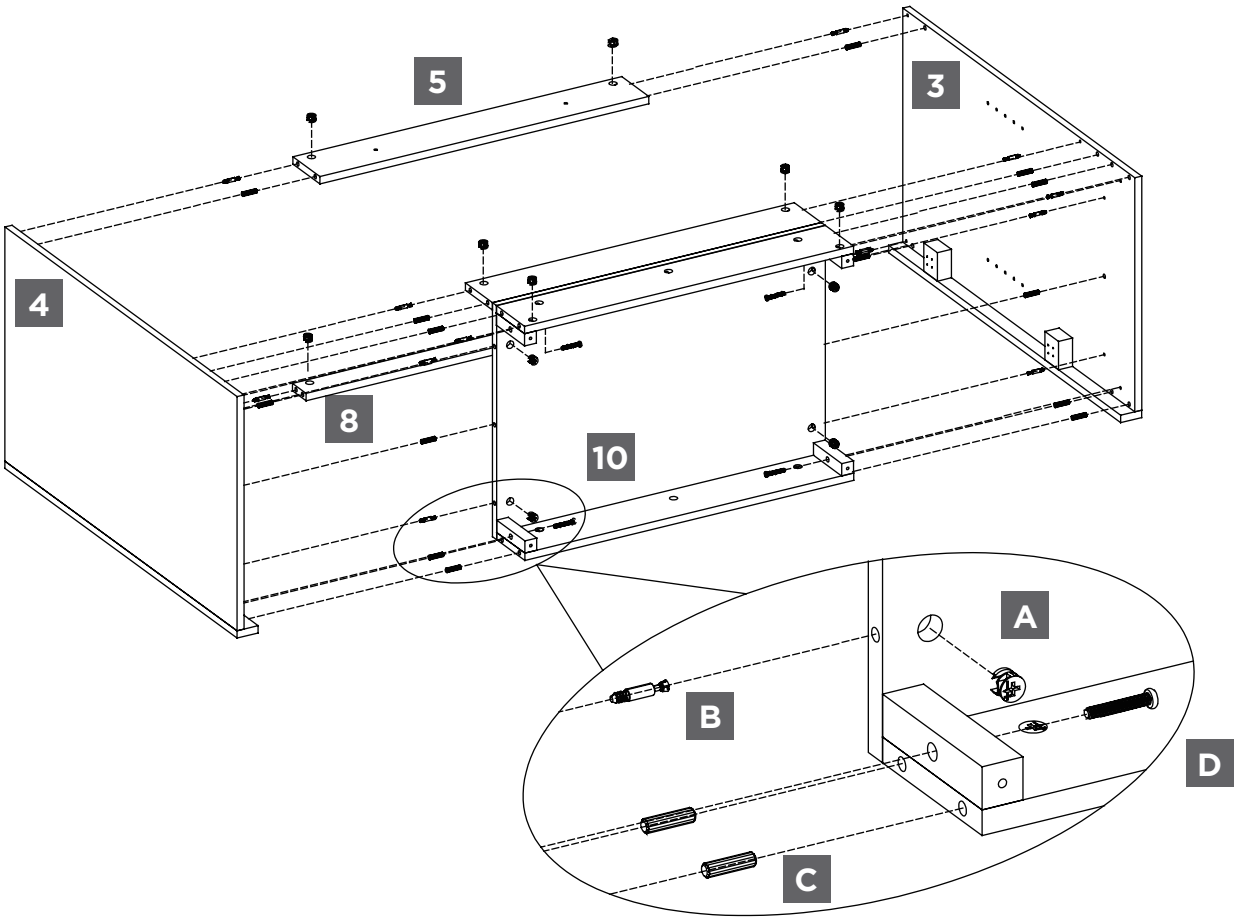

ÉTAPE 3

11 x1	H x20	L x4
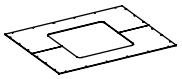	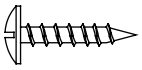	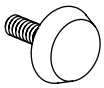

Fixez le panneau arrière **11** à l'arrière du meuble-lavabo au moyen des vis M3,5x15 mm **H**.

Fixez les pieds de nivellement **L** à la base du meuble-lavabo.

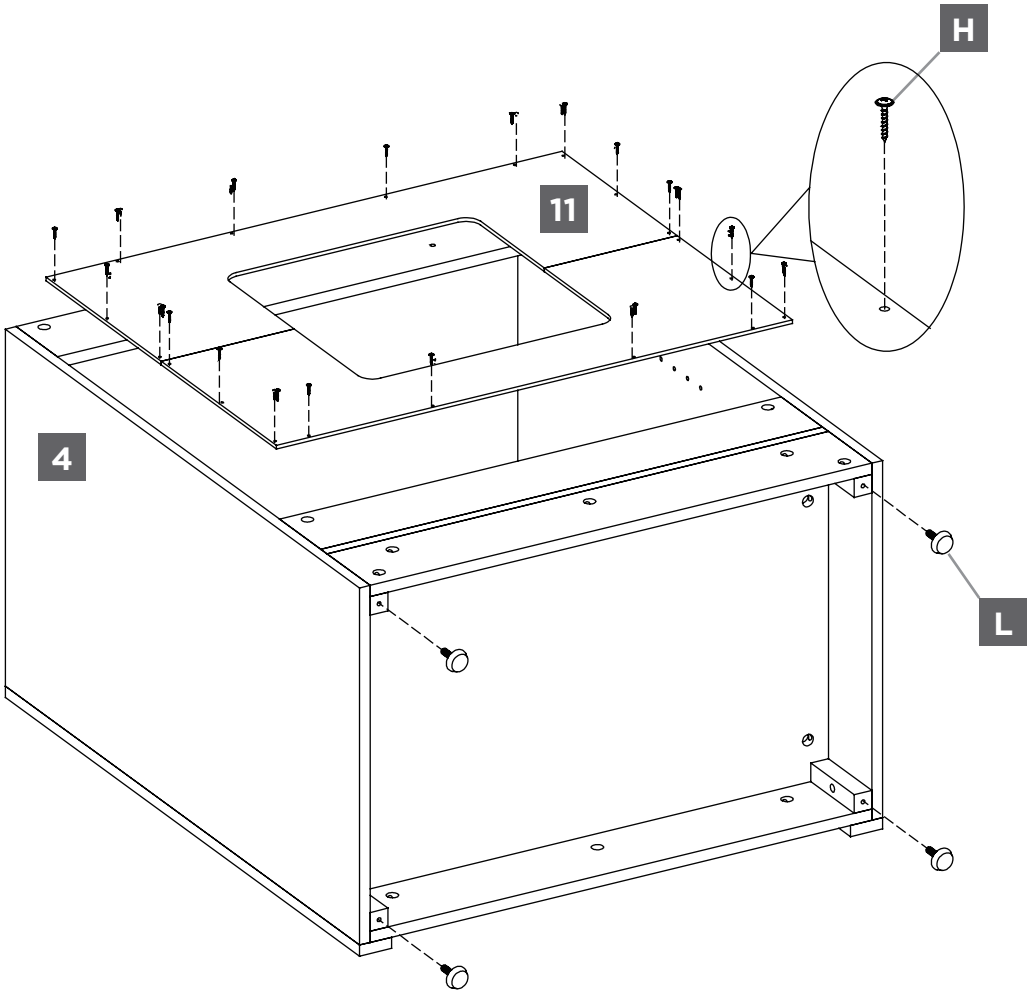

ÉTAPE 4

12 x1	I x4	K x4
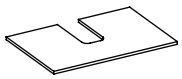		

Insérez les taquets **K** dans les trous désirés sur les côtés du meuble-lavabo. Assurez-vous de placer les taquets au même niveau afin que la tablette ne soit pas inclinée.

Inclinez et posez la tablette réglable **12** sur les taquets **K**.

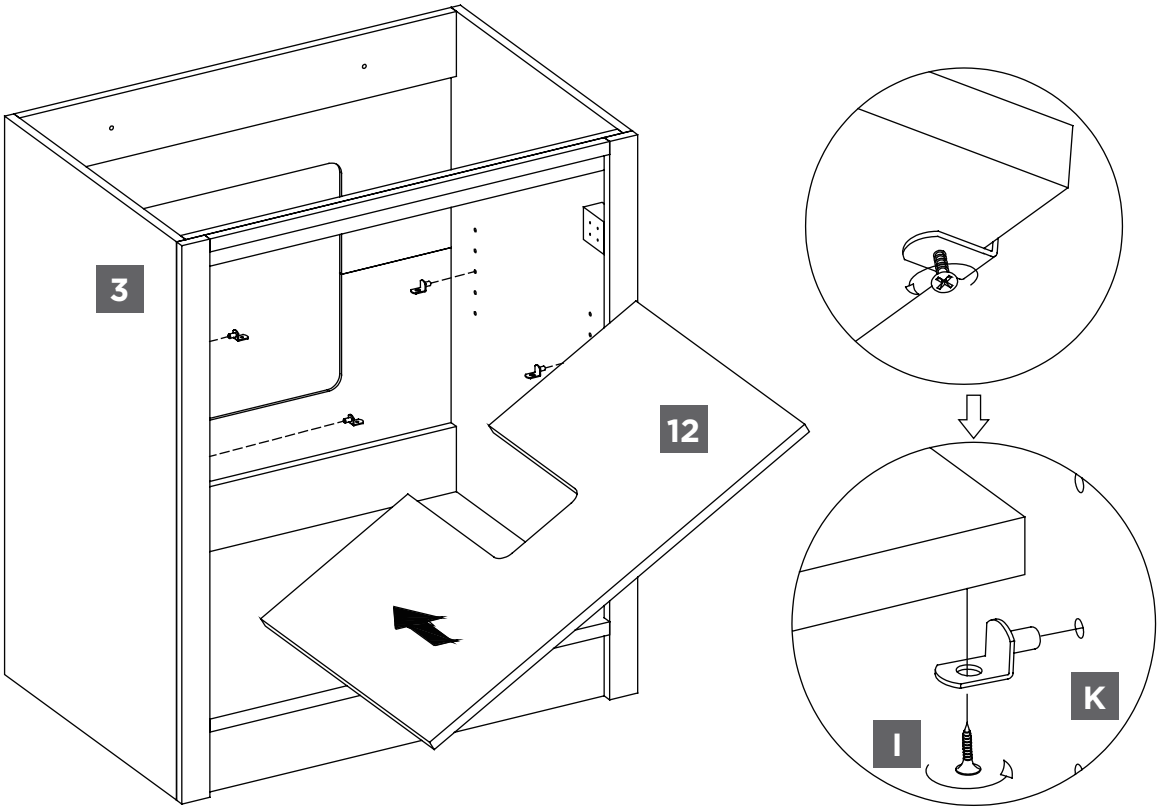

ÉTAPE 5

13 x1	14 x1	F x2	G x24	J x4
	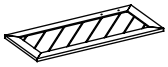	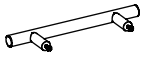		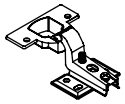

Fixez les charnières à fermeture lente **J** à la porte gauche **13** et à la porte droite **14** au moyen des vis M4x12mm **G**.

Retirez les boulons préassemblés de la poignée **F**. Fixez la poignée de porte **F** à la porte gauche **13** et à la porte droite **14** au moyen des boulons précédemment retirés.

Fixez les bases des charnières de la porte gauche **13** et la porte droite **14** au meuble-lavabo au moyen des vis M4x12mm **G** en utilisant les avant-trous comme guide.

Ouvrez et fermez les portes pour vous assurer qu'elles sont bien alignées et se ferment correctement. Au besoin, ajustez les vis pour un bon ajustement.

Ce meuble-lavabo comprend un choix de deux poignées de fini différent (or et nickel brossé).

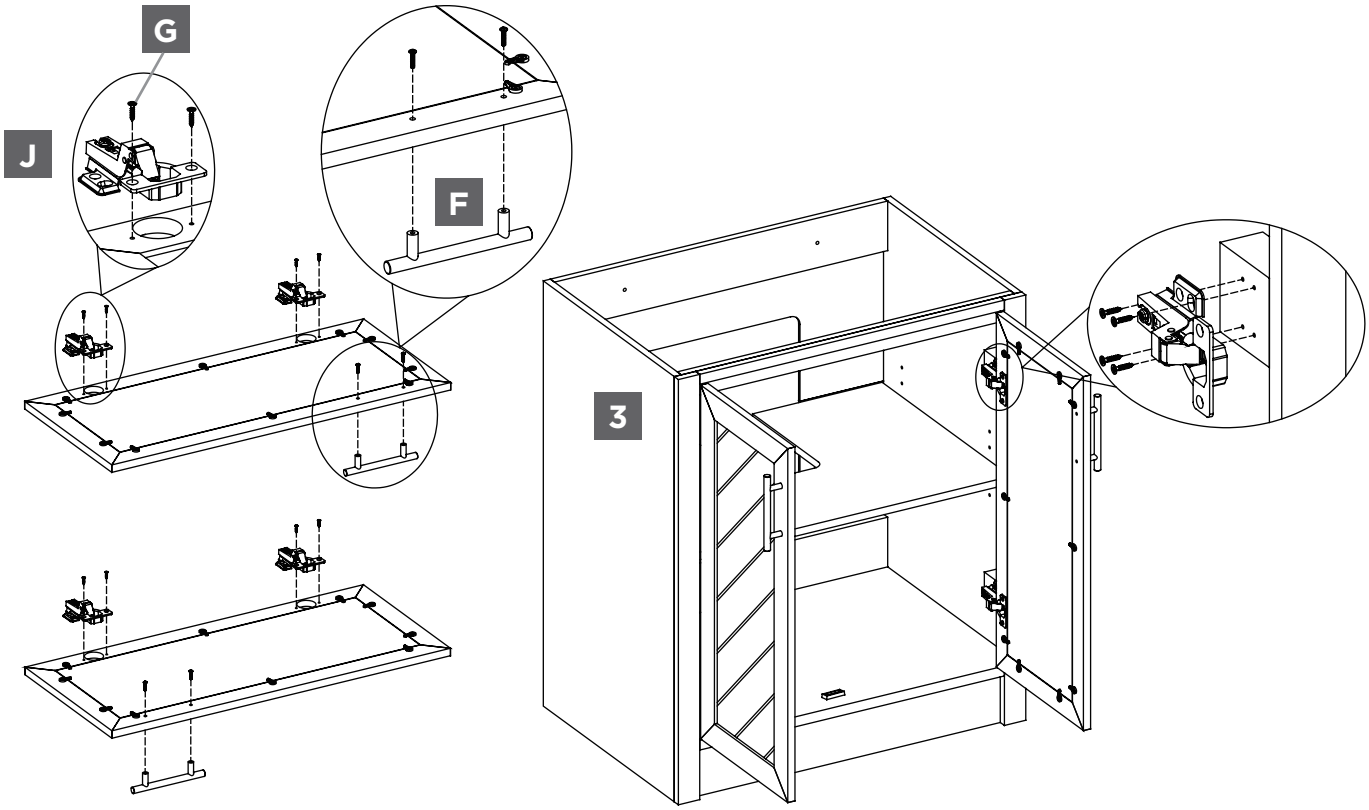

ÉTAPE 6

Les portes sont réversibles.

Les portes de ce meuble sont expédiées avec le motif orienté vers l'avant du meuble. Vous pouvez garder les portes telles quelles ou inversez l'orientation de sorte que le panneau plat soit orienté vers l'avant, selon la configuration souhaitée.

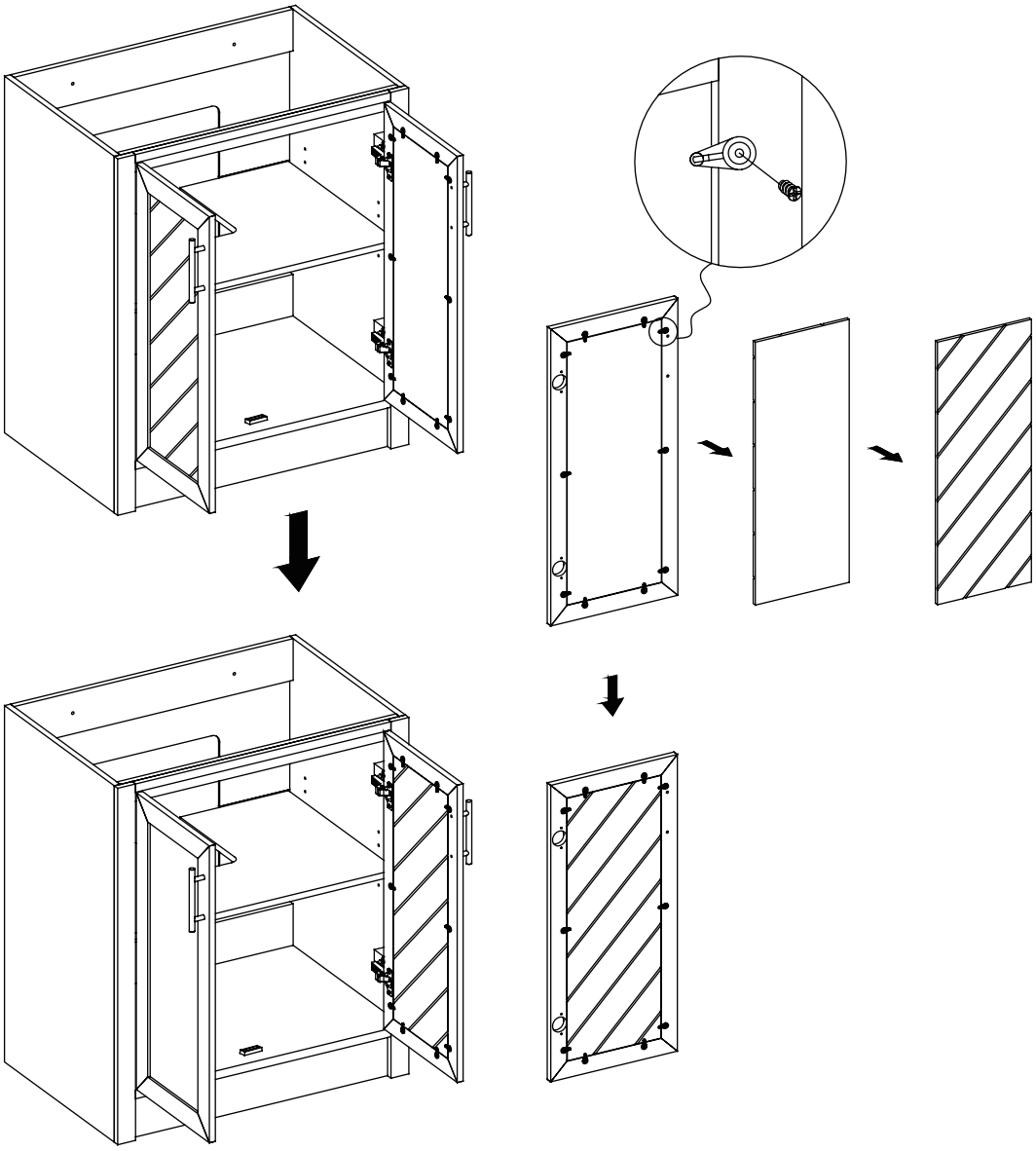

ÉTAPE 7

O x2	P x2
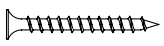	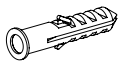

Déterminez l'endroit où le meuble doit être placé et marquez sur le mur l'emplacement du trou de la vis du support de montage.

Percez un trou de 9,53 mm (3/8 po) dans le mur. Insérez l'ancrage de plastique **P** dans le trou et tapez délicatement jusqu'à ce que l'ancrage soit contre la surface du mur.

Fixez la commode au mur avec des vis M4x50mm **O**.

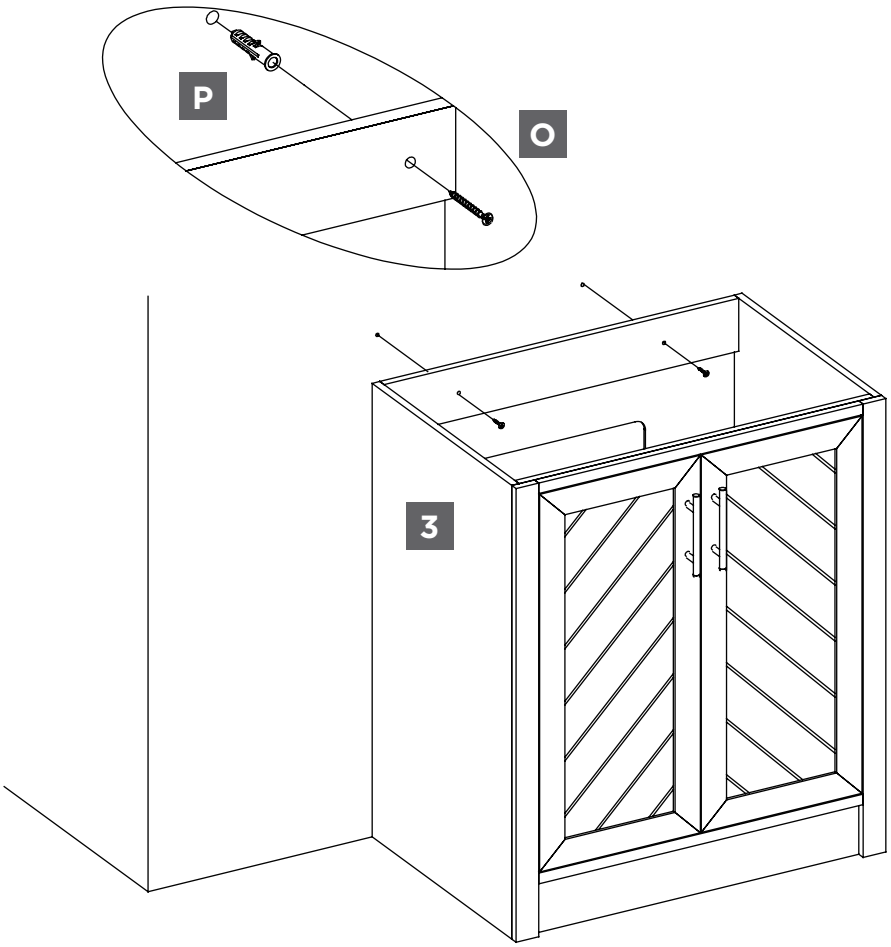

ÉTAPE 8

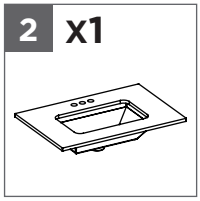

Appliquez du silicone autour du bord supérieur du meuble-lavabo pour fixer le lavabo **2**.

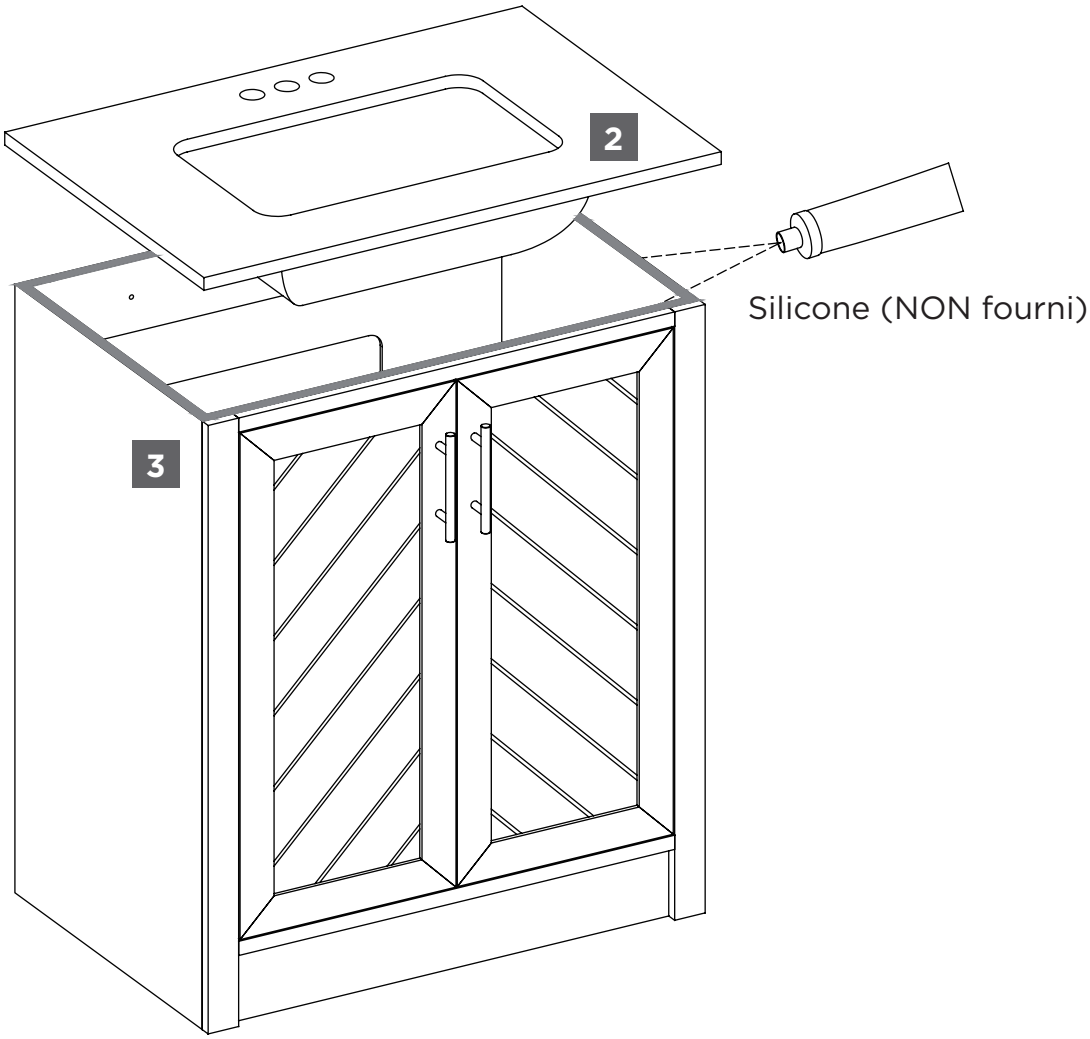

ÉTAPE 9

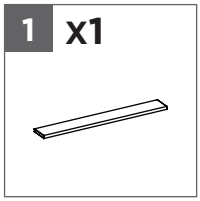

Appliquez du silicone le long du bord inférieur du dosseret **1** et fixez-le à l'assemblage du meuble-lavabo.

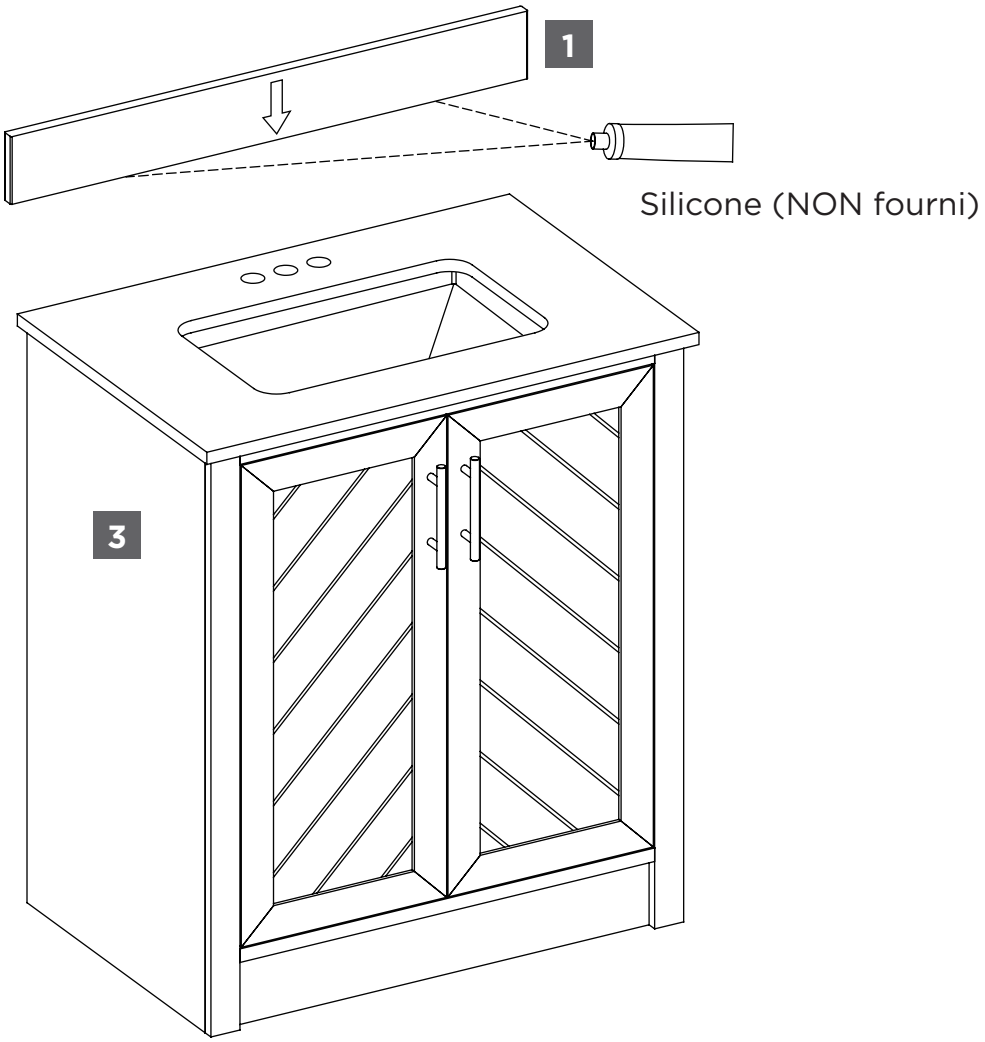

DONNÉES TECHNIQUES

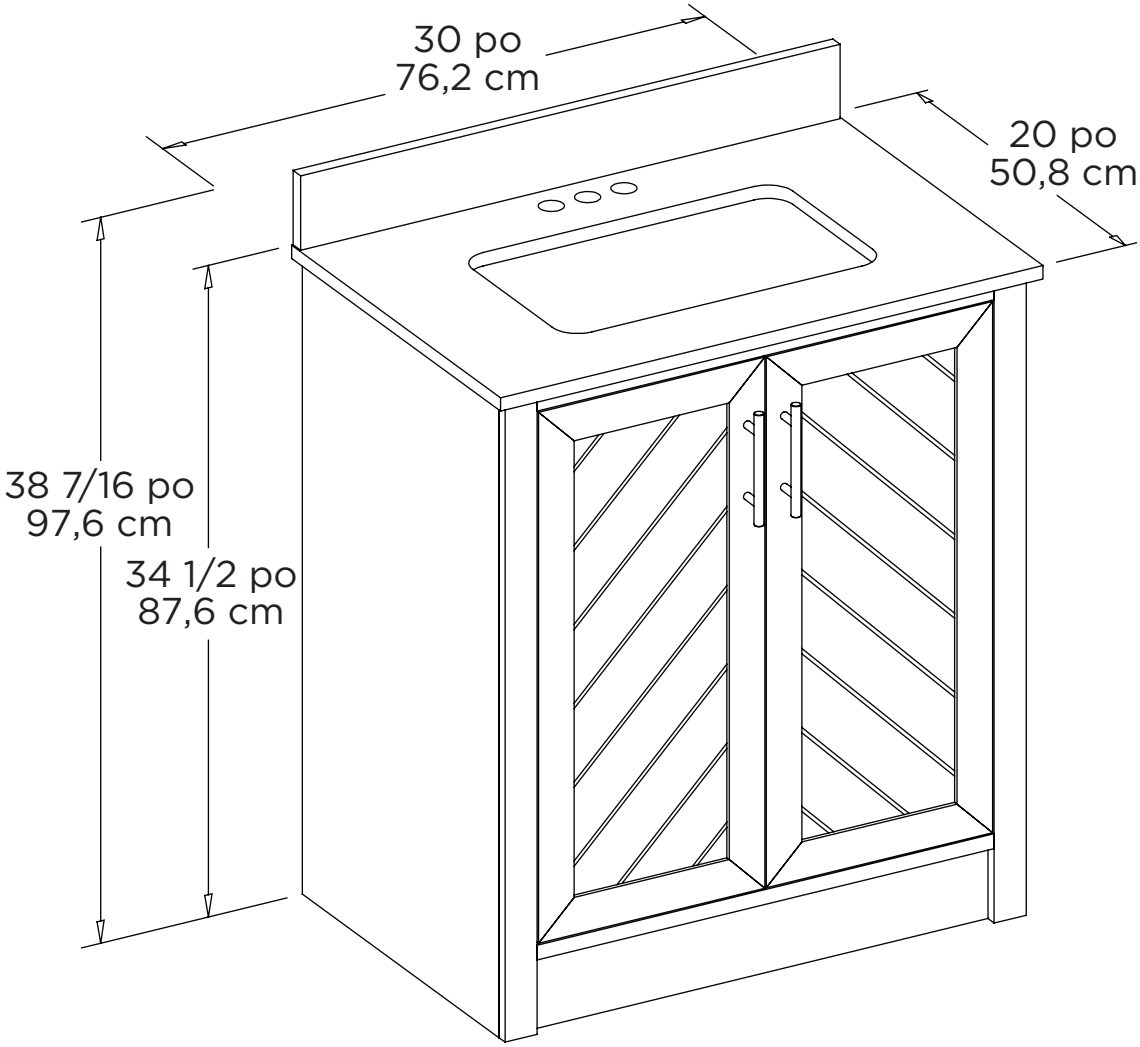

FICHE TECHNIQUE

DIMENSION DE L'ARTICLE (larg. x P. x H.)	30 x 20 x 34 1/2 po
	76,2 x 50,8 x 87,6 cm
POIDS DE L'ARTICLE	108 lb
	49 kg
AXIMUM WEIGHT CAPACITY	200 lb
	90,7 kg

RÉSOUDRE LES PROBLÈMES DE L'ASSEMBLAGE

AVANT DE RETOURNER VOTRE ARTICLE

VOUS RENCONTREZ DES PROBLÈMES? LAISSEZ-NOUS VOUS AIDER!

NUMÉRO SANS FRAIS :
1 888 670-6684

Si vous avez des questions concernant votre produit ou avez besoin d'une assistance au titre de la garantie, veuillez appeler notre service d'assistance à la clientèle.

APPELEZ-NOUS; NOUS POUVONS VOUS AIDER

DÉPANNAGE

PROBLÈME	CAUSES POSSIBLES	SOLUTION
Les portes du meuble-lavabo frottent contre une autre surface.	Le plancher n'est pas de niveau.	Ajustez les pieds de nivellement pour mettre d'aplomb l'ensemble du meuble-lavabo.
Il y a un écart inégal entre les portes et l'armoire.	Le plancher n'est pas de niveau.	Ajustez les pieds de nivellement pour mettre d'aplomb l'ensemble du meuble-lavabo.

PRENDRE SOIN DE VOTRE ARTICLE

1. Rincez fréquemment le lavabo à l'eau claire et chaude.
2. Épongez rapidement les éclaboussures et lavez la surface avec du savon doux et de l'eau tiède.
3. Assurez-vous périodiquement que tous les écrous et boulons sont bien serrés. Au besoin, resserrez-les.

GARANTIE

GARANTIE LIMITÉE DE 1 AN*

Cet article CANVAS[MD] comprend une garantie de un (1) an contre les défauts de fabrication et de matériau(x). Distribution Trifeuil consent à remplacer l'article défectueux lorsqu'il est retourné par l'acheteur original, accompagné de la preuve d'achat, au cours de la période de garantie convenue. Exclusion : usure ou bris causés par un usage abusif ou inapproprié.

N° D'ARTICLE : 063-6341-2

Fabriqué au Vietnam

Importé par Trileaf Distribution Trifeuil Toronto, Canada M4S 2B8

CANVAS™

INSPIRÉ PAR LE CANADA