REPLACEMENT PARTS LIST

For replacement parts, call our customer service department at 1-866-439-9800, 8 a.m. - 8 p.m., EST, Monday - Sunday.

PART	DESCRIPTION	PART#
A	Top Panel	00LWSCT-A
B	Back Panel	00LWSCT-B
C	Drawer Bottom Panel	00LWSCT-C
D	Drawer Front	00LWSCT-D
E	Drawer Back	00LWSCT-E
F	Drawer Left Panel	00LWSCT-F
G	Drawer Right Panel	00LWSCT-G
H	Left Partition Panel	00LWSCT-H
I	Right Partition Panel	00LWSCT-I
J	Left Front Panel	00LWSCT-J
K	Right Front Panel	00LWSCT-K
L	Drawer Bottom Support	00LWSCT-L
M	Left Side Panel	00LWSCT-M
N	Right Side Panel	00LWSCT-N
O	Center Back Stretcher	00LWSCT-O
P	Center Front Stretcher	00LWSCT-P
Q	Bottom Shelf	00LWSCT-Q

PART	DESCRIPTION	PART#
R	Left Back Leg	00LWSCT-R
S	Left Front Leg	00LWSCT-S
T	Right Back Leg	00LWSCT-T
U	Right Front Leg	00LWSCT-U
V	Center Leg	00LWSCT-V
AA	Cam Lock	00LWSCT-AA
BB	Cam Bolt	00LWSCT-BB
CC	M8 x 30 mm Wood Dowel	00LWSCT-CC
DD	M6 x 30 mm Wood Dowel	00LWSCT-DD
EE	Small Cam Lock	00LWSCT-EE
FF	M3.5 x 15 mm Screw	00LWSCT-FF
GG	M4 x 38 mm Screw	00LWSCT-GG
HH	Touch-up Pen	00LWSCT-HH
II	Metal Bracket	00LWSCT-II
JJ	Handle Bolt	00LWSCT-JJ
KK	Handle	00LWSCT-KK
LL	Glue	00LWSCT-LL

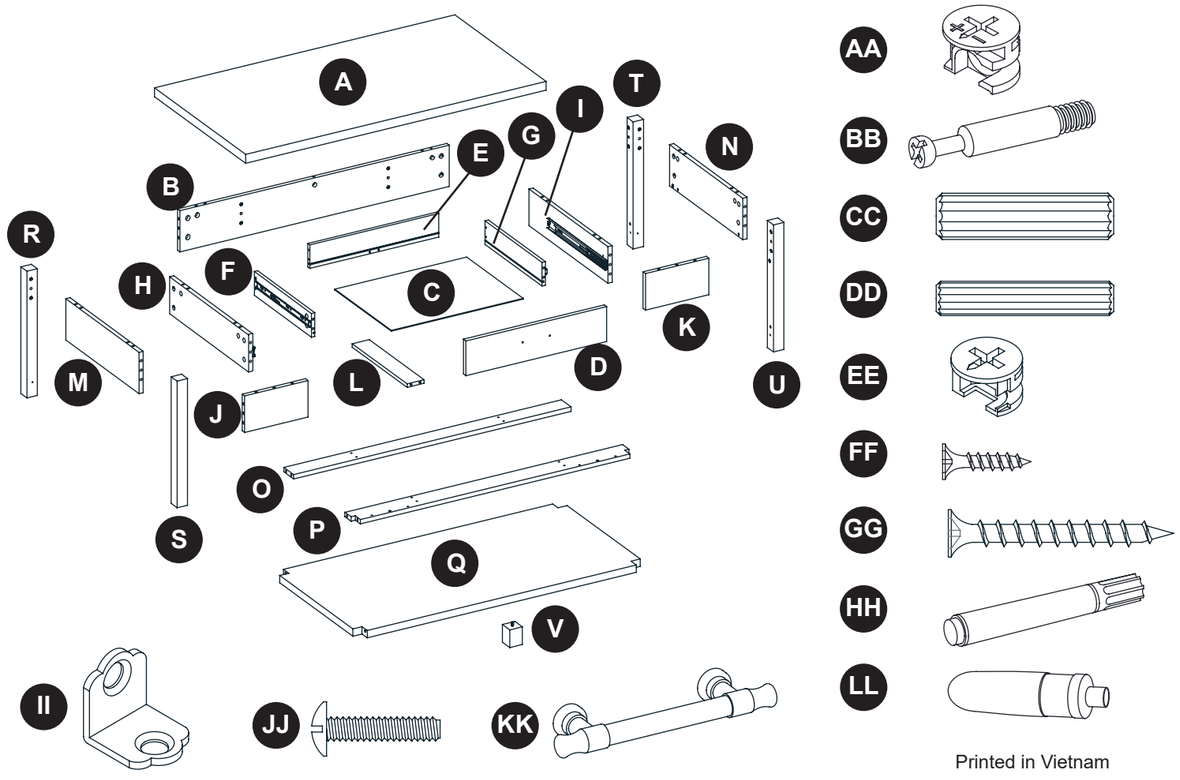

Printed in Vietnam

allen + roth®

welcoming • sophisticated • inspiring

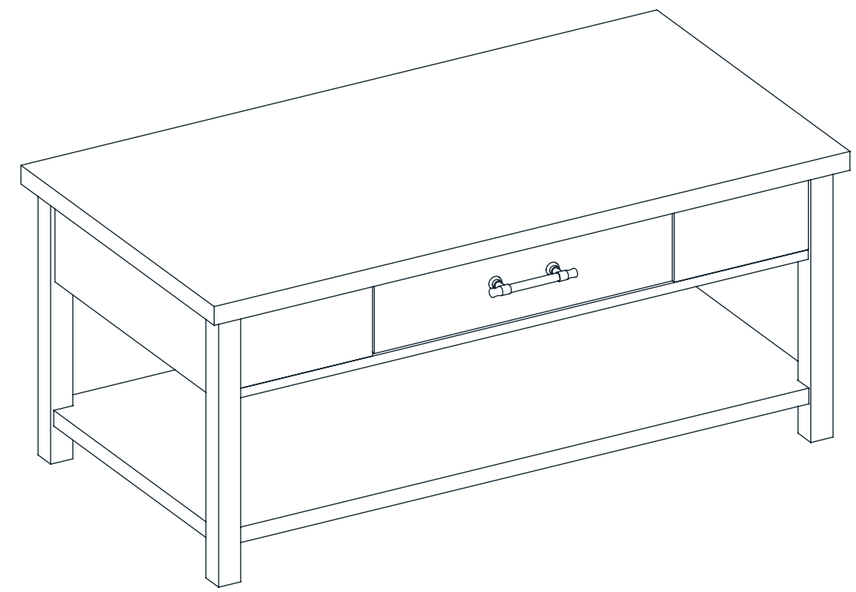

allen + roth® is a registered trademark of LF, LLC. All rights reserved.

ITEM #1554611

COFFEE TABLE

MODEL #LWSCT

Français p. 15

Español p. 29

ATTACH YOUR RECEIPT HERE

Serial Number _____ Purchase Date _____

Questions, problems, missing parts? Before returning to your retailer, call our customer service department at 1-866-439-9800, 8 a.m. - 8 p.m., EST, Monday - Sunday.

VR20047

TABLE OF CONTENTS

Wood Dowel Installation..... 2

Package Contents..... 3

Hardware Contents.....4

Safety Information..... 5

Preparation 5

Assembly Instructions..... 6

Care and Maintenance 13

One-Year Warranty 13

Replacement Parts List 14

WOOD DOWEL INSTALLATION

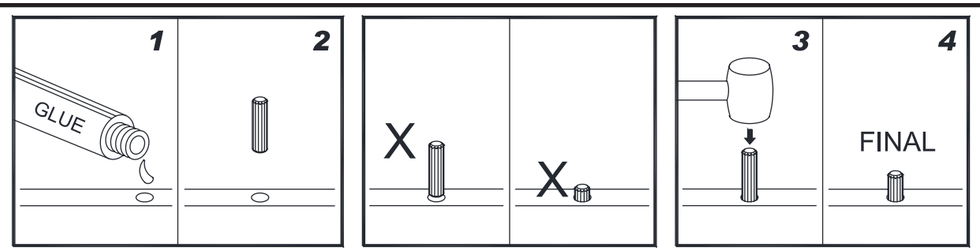

1. Apply glue to each dowel prior to inserting the dowel into the hole. Excess glue can be wiped off with damp cloth.
2. Insert dowel at least half way by tapping lightly with a rubber mallet if necessary.
   NOTE: IT IS VERY IMPORTANT TO USE GLUE WITH DOWELS.

CAM LOCK SYSTEM OPERATION

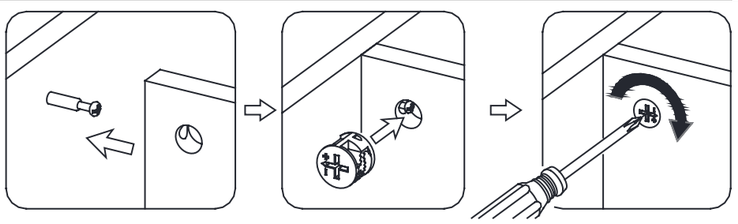

1. Screw the Cam Bolt into the threaded inserts on the panel. Connect both panels together; making sure Cam Bolt goes into the pre-drilled hole on the end of panel for Cam Lock.
2. Insert the Cam Lock into the pre-drilled large hole on the panel. Make sure the arrow on the face of Cam Lock faces out and points towards Cam Bolt.
3. Take a Phillips screwdriver and rotate the Cam Lock clockwise to lock the Cam Bolt in place.

PACKAGE CONTENTS

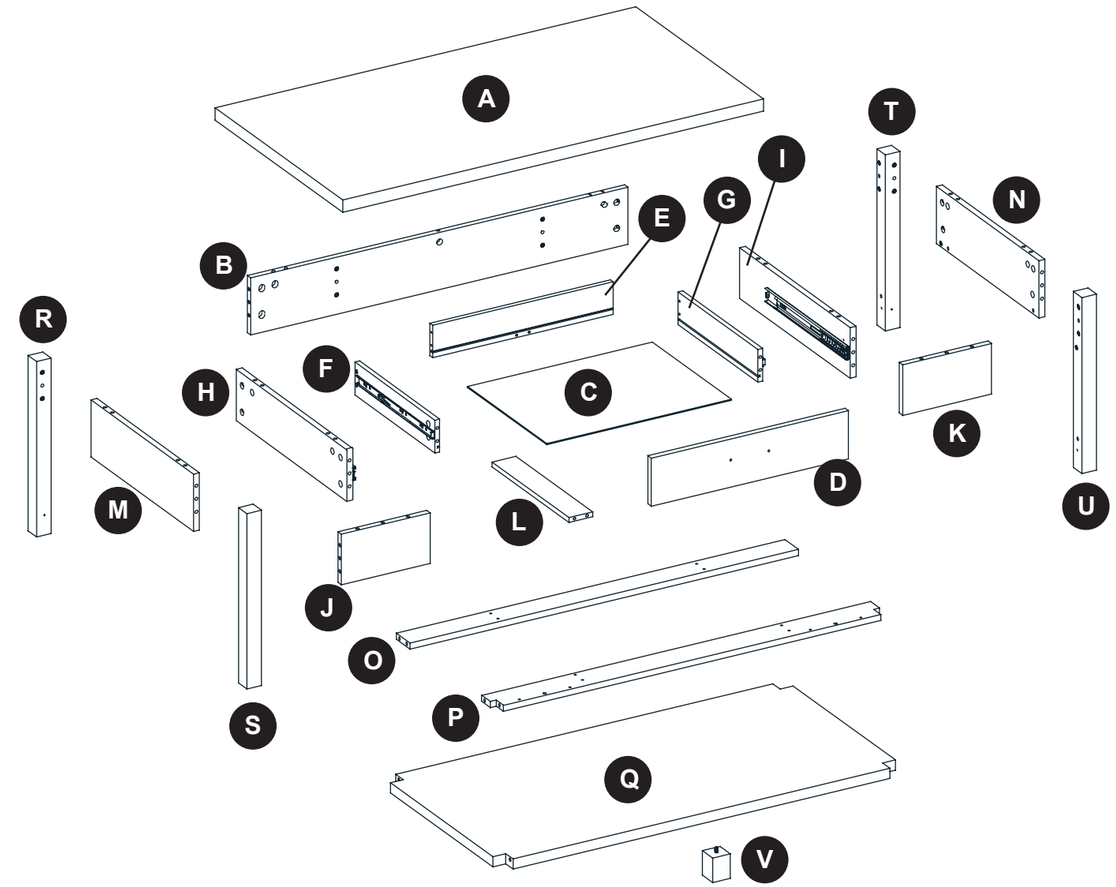

PART	DESCRIPTION	QUANTITY
A	Top Panel	1
B	Back Panel	1
C	Drawer Bottom Panel	1
D	Drawer Front	1
E	Drawer Back	1
F	Drawer Left Panel	1
G	Drawer Right Panel	1
H	Left Partition Panel	1
I	Right Partition Panel	1
J	Left Front Panel	1
K	Right Front Panel	1

PART	DESCRIPTION	QUANTITY
L	Drawer Bottom Support	1
M	Left Side Panel	1
N	Right Side Panel	1
O	Center Back Stretcher	1
P	Center Front Stretcher	1
Q	Bottom Shelf	1
R	Left Back Leg	1
S	Left Front Leg	1
T	Right Back Leg	1
U	Right Front Leg	1
V	Center Leg	1

HARDWARE CONTENTS (shown actual size)

AA

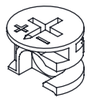

Cam Lock

Qty. 43

BB

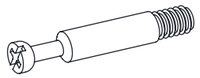

Cam Bolt

Qty. 48

CC

M8 x 30 mm
Wood Dowel
Qty. 34

DD

M6 x 30 mm
Wood Dowel
Qty. 1

EE

Small Cam Lock
Qty. 5

FF

M3.5 x 15 mm Screw
Qty. 16

GG

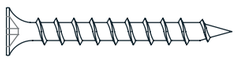

M4 x 38 mm Screw
Qty. 18

HH

Touch-up Pen
Qty. 1

II

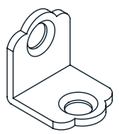

Metal Bracket
Qty. 8

JJ

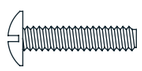

Handle Bolt
Qty. 2

KK

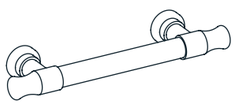

Handle
Qty. 1

LL

Glue
Qty. 1

Extra hardware

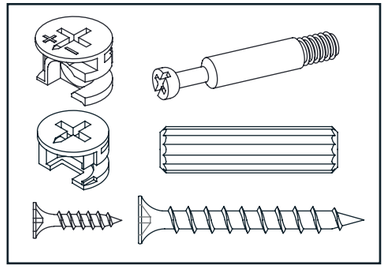

SAFETY INFORMATION

Please read and understand this entire manual before attempting to assemble, operate or install the product.

- Do not allow children to climb or play in or around this product.
- Use this unit for its intended purpose only. Do not use shelves as step ladder.
- To avoid damage, assemble the product on a sturdy, level and protective surface.
- Two people should work together to assemble the unit.
- Make sure all bolts/screws are tightly fastened before the unit is used.
- Check bolts/screws periodically and tighten them if necessary.
- Do not push furniture, especially on carpeted floor. Have someone help you lift the item and place it in its new location. Remove any shelves before moving.

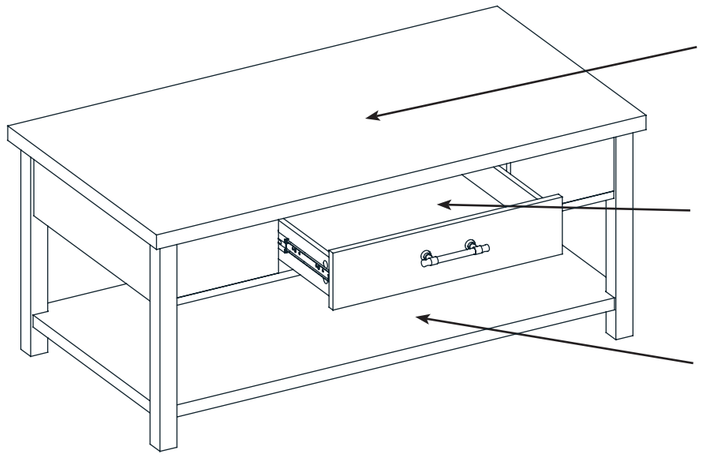

WARNING

This unit is intended only for use within the maximum weights indicated. Use with load heavier than the maximum weights indicated may result in instability, causing possible injury.

PREPARATION

Before beginning assembly of product, make sure all parts are present. Compare parts with package contents list and hardware contents list. If any part is missing or damaged, do not attempt to assemble the product.

Estimated Assembly Time: 60 minutes

Tools Required for Assembly (not included): Phillips screwdriver and rubber mallet.

ASSEMBLY INSTRUCTIONS

1a. Unpack the unit and confirm that you have all the hardware and required parts. Assemble the unit on a carpeted floor or the empty carton to avoid any scratch.

1b. Securely screw five cam bolts (BB) into the designated threaded inserts on the drawer front panel (D). Fully tighten with a phillips screwdriver. DO NOT over tighten the cam bolts.

Hardware Used

BB Cam Bolt 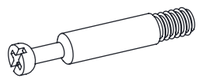 x 5

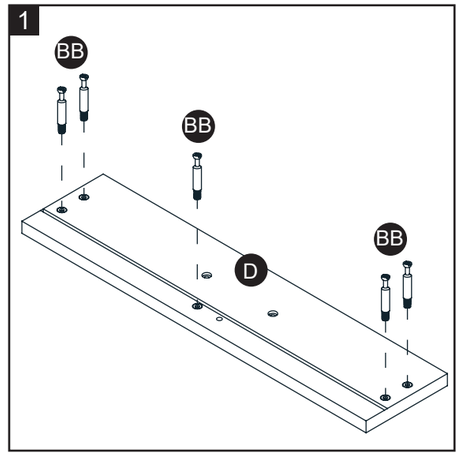

2. Attach drawer side panels (F and G) to the drawer front panel (D) by engaging four small cam locks (EE).

Hardware Used

EE Small Cam Lock x 4

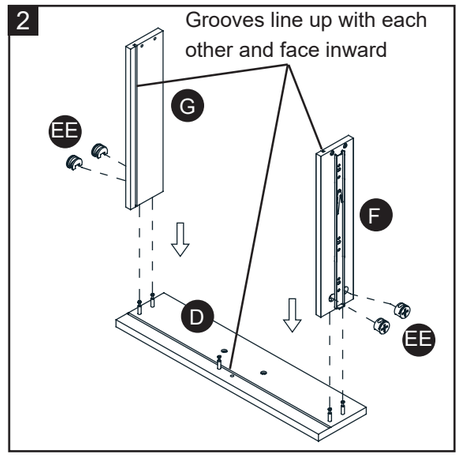

3. Slide the drawer bottom panel (C) into the grooves between the drawer side panels (F and G) until fully rest into the groove of drawer front (D).

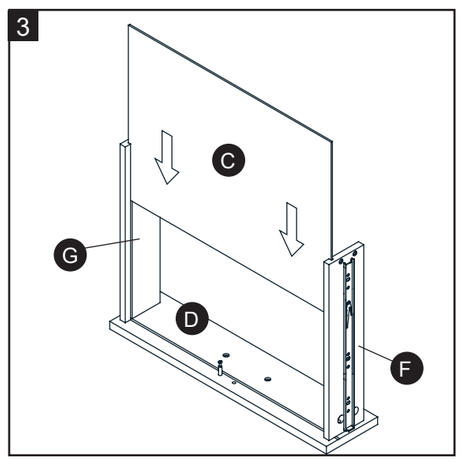

ASSEMBLY INSTRUCTIONS

4. Attach the drawer bottom support (L) to the drawer front (D) with one wood dowel (DD) and one small cam lock (EE).
NOTE: It is very important to use a small amount of glue on both ends of dowels.

Hardware Used

DD Wood Dowel x 1

EE Small Cam Lock x 1

LL Glue x 1

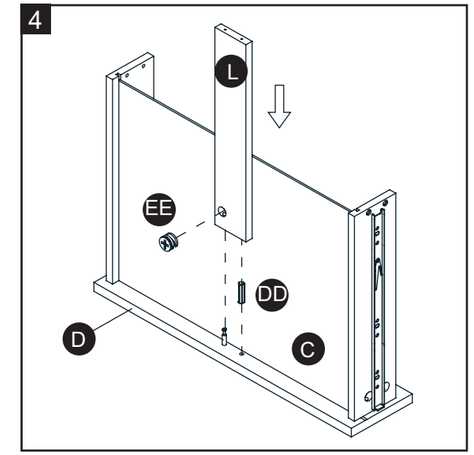

5. Fasten the drawer back panel (E) to the drawer side panels (F and G) and drawer bottom support (L) with six 38 mm screws (GG).

Hardware Used

GG M4 x 38 mm Screw 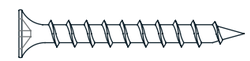 x 6

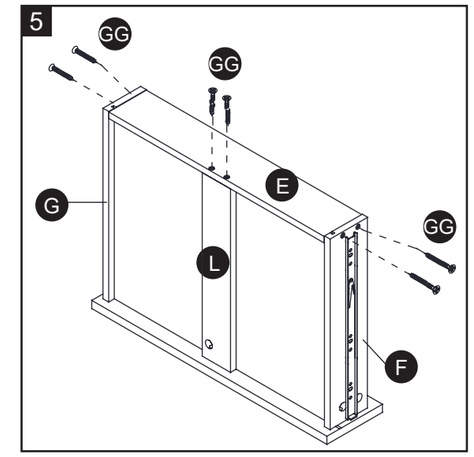

6. Attach the handle (KK) to the front of the drawer front panel (D) with two handle bolts (JJ).

Hardware Used

JJ Handle Bolt 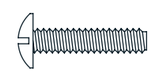 x 2

KK Handle 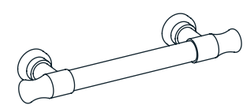 x 1

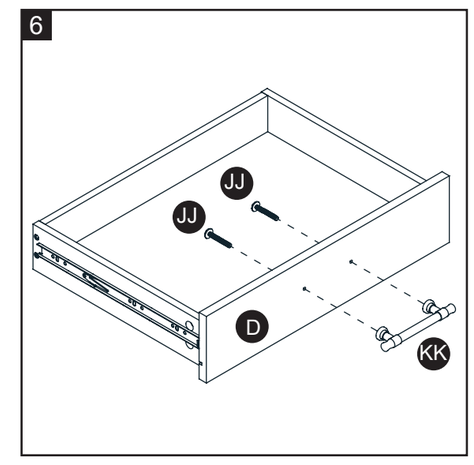

7. Securely screw cam bolts (BB) into the designated threaded inserts on the top panel (A), back panel (B), front panels (J and K) and side panels (M and N). Fully tighten with a phillips screwdriver. DO NOT over tighten the cam bolts.

Hardware Used

BB Cam Bolt	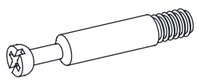	x 25

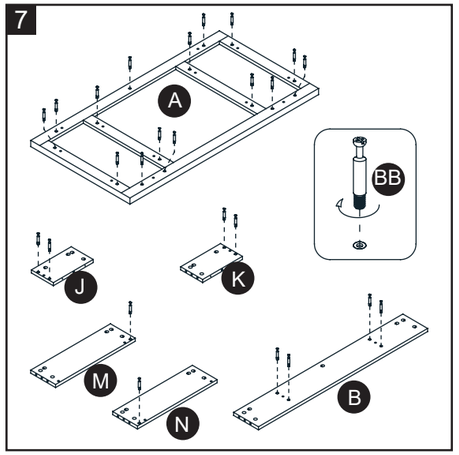

8. Securely screw cam bolts (BB) into the designated threaded inserts on the legs (R, S, T and U). Fully tighten with a phillips screwdriver. DO NOT over tighten the cam bolts.

Hardware Used

BB Cam Bolt	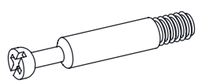	x 18

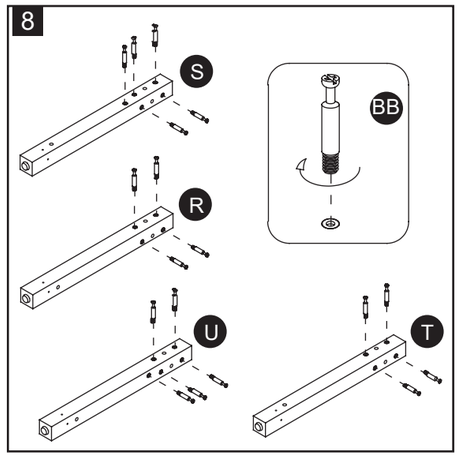

9. Attach the left side panel (M) between the left side legs (R and S) by engaging four cam locks (AA) and two wood dowels (CC).

Hardware Used

AA Cam Lock	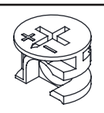	x 4
CC Wood Dowel		x 2
LL Glue	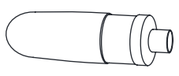	x 1

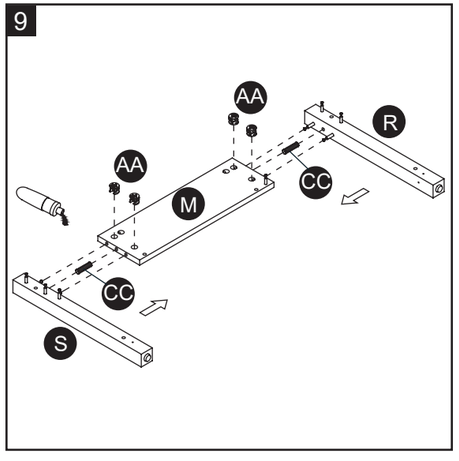

10. Attach the right side panel (N) between the right legs (T and U) by engaging four cam locks (AA) and two wood dowels (CC).

Hardware Used

AA Cam Lock	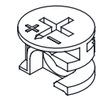	x 4
CC Wood Dowel		x 2
LL Glue		x 1

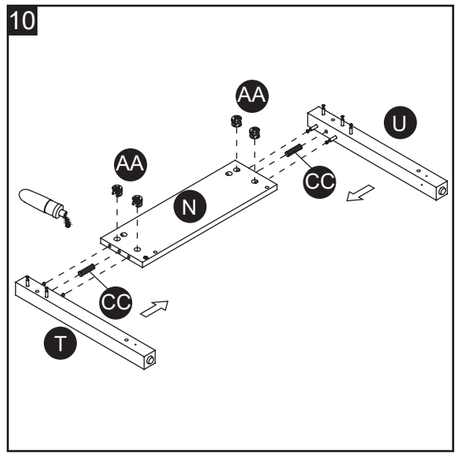

11. Attach the partition panels (H and I) to the back panel (B) by engaging four cam locks (AA) and two wood dowels (CC).

Hardware Used

AA Cam Lock	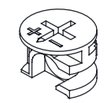	x 4
CC Wood Dowel		x 2
LL Glue		x 1

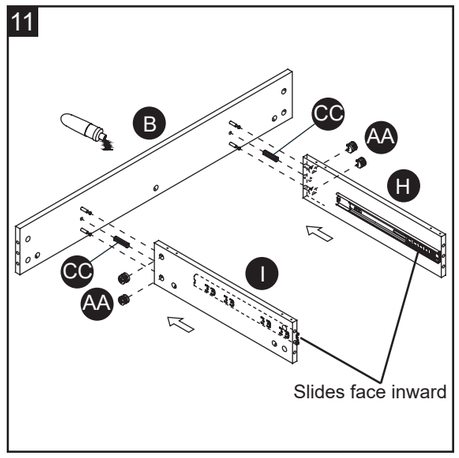

12. Attach the front panels (J and K) to the partition panels (H and I) with four cam locks (AA) and two wood dowels (CC).

Hardware Used

AA Cam Lock	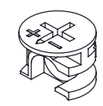	x 4
CC Wood Dowel		x 2
LL Glue		x 1

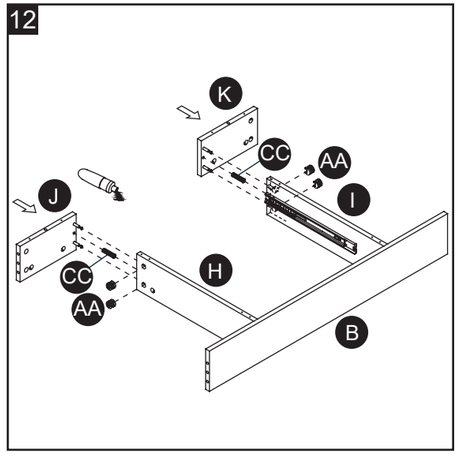

13. Fasten the center front stretcher (P) to the partition panels (H and I) and the front panels (J and K) with two wood dowels (CC) and eight 38 mm screws (GG).

Hardware Used

CC	Wood Dowel	x 2
GG	M4 x 38 mm Screw	x 8
LL	Glue	x 1

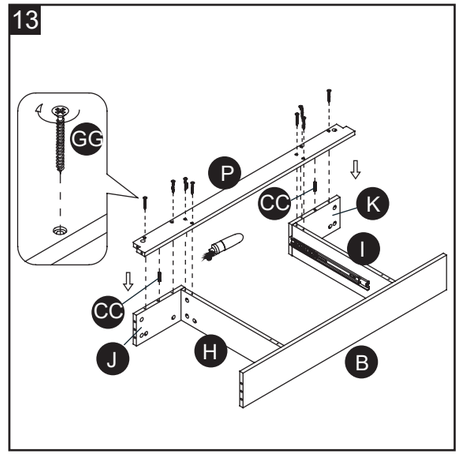

14. Fasten the center back stretcher (O) to the partition panels (H and I) with four 38 mm screws (GG).

Hardware Used

GG	M4 x 38 mm Screw	x 4

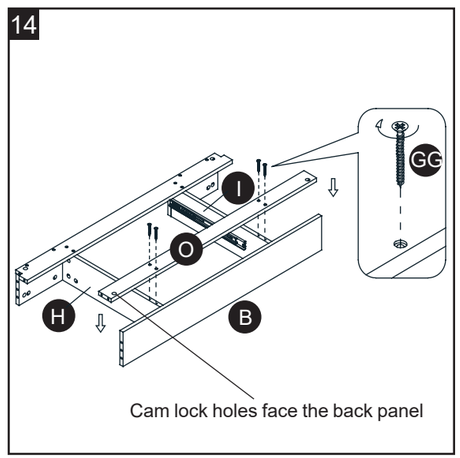

15. Align and attach the previous assembly to the right leg assembly (T, U and N) with six cam locks (AA) and four wood dowels (CC).

Hardware Used

AA	Cam Lock	x 6
CC	Wood Dowel	x 4
LL	Glue	x 1

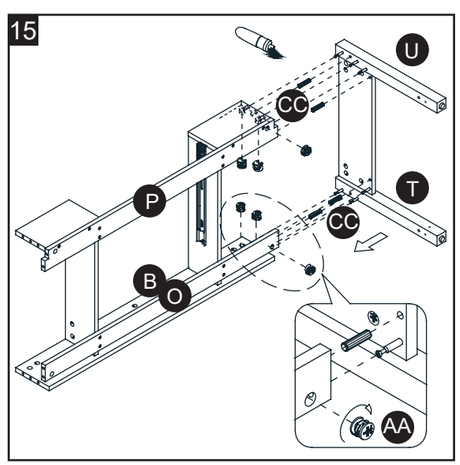

16. Attach the bottom shelf (Q) to the right side legs (T and U) with two wood dowels (CC).

Hardware Used

CC	Wood Dowel	x 2
LL	Glue	x 1

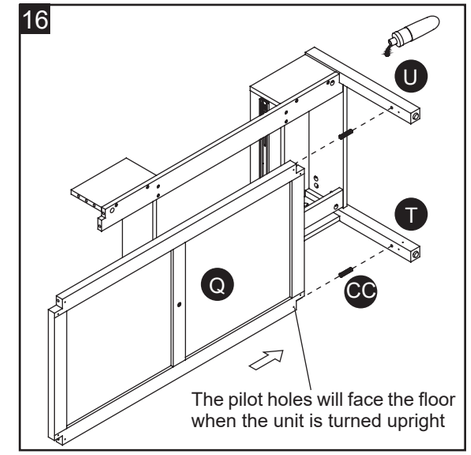

17. Align and attach left leg assembly (S, R and M) to the previous assembly with six cam locks (AA) and six wood dowels (CC).

Hardware Used

AA	Cam Lock	x 6
CC	Wood Dowel	x 6
LL	Glue	x 1

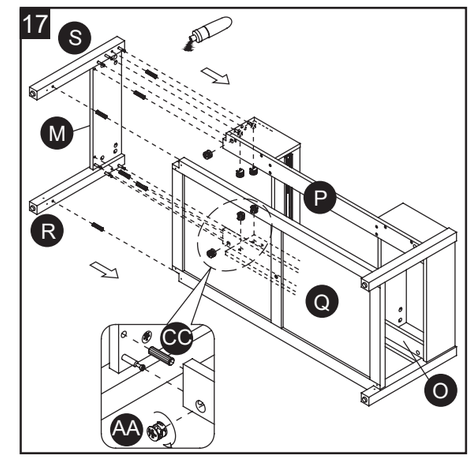

18. Using the pilot holes as a guide, fasten the bottom shelf (Q) to the legs (R, S, T and U) by attaching two metal brackets (II) at each joint, using two 15 mm screws (FF) per metal bracket.

Hardware Used

FF	M3.5 x 15 mm Screw	x 16
II	Metal Bracket	x 8

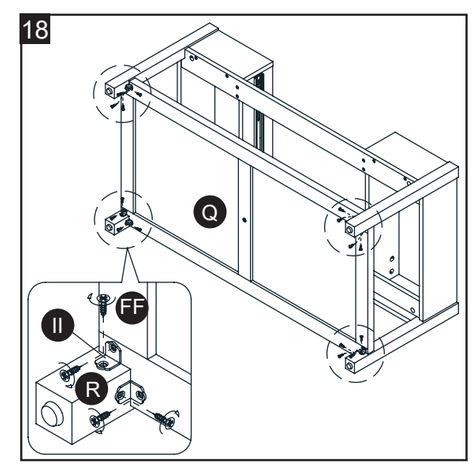

ASSEMBLY INSTRUCTIONS

19. Place the top panel (A) upside down on a level and protected surface. Ask for assistance to attach the previous assembly to the top panel (A) with fifteen cam locks (AA) and twelve wood dowels (CC).

Hardware Used

AA Cam Lock	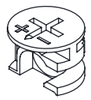	x 15
CC Wood Dowel		x 12
LL Glue		x 1

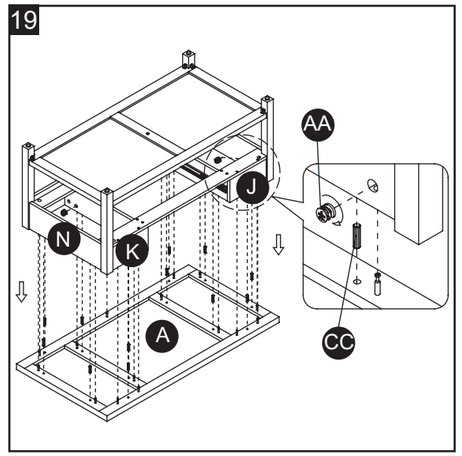

20. Securely screw the center leg (V) to the bottom shelf (Q).

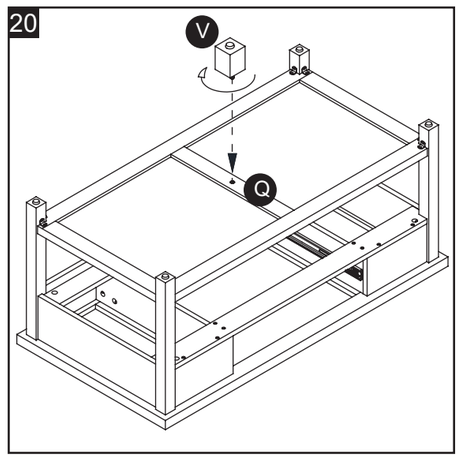

21. Insert the assembled drawer into the frame. Extend the ball bearing slide tracks on the panels (H and I) all the way forward (including ball bearing cart). Then align the slide runners on the drawer with the slide tracks and push the drawer carefully inside until it stops.

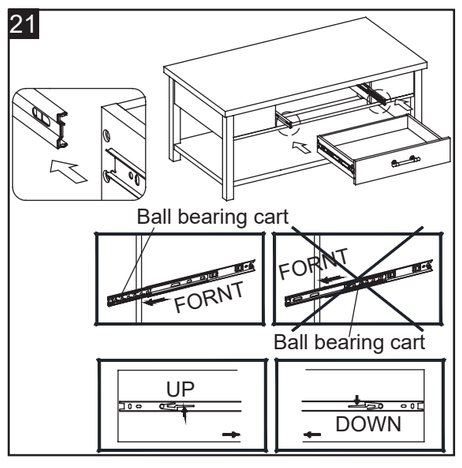

CARE AND MAINTENANCE

A touch-up pen has been provided to minimize the small nicks or scratches that may occur during assembly or shipping.

- Use a soft, clean cloth that will not scratch the surface when dusting.
- Use of furniture polishes is not necessary. Should you choose to use polishes, test first in an inconspicuous area.
- Using solvents of any kind on your furniture may damage the finish.
- Never use water to clean your furniture as it may cause damage to the finish.
- Always use coasters under beverage glasses and flowerpots.
- Liquid spills should be removed immediately. Using a soft clean cloth, blot the spill gently. Avoid rubbing.
- Always use protective pads under hot dishes and plates. Heat can cause chemical changes that may create spotting within the furniture finish.
- In the event that your furniture is stained or otherwise damaged during use, we recommend that you call a professional to repair your furniture.
- Check bolts/screws periodically and tighten them if necessary.

CARING FOR WOOD FURNITURE

- It is best to keep your furniture in a climate-controlled environment. Extreme temperature and humidity changes can cause fading, warping, shrinking and splitting of wood. It is advised to keep furniture away from direct sunlight as sun may damage the finish.
- Proper care and cleaning at home will extend the life of your purchase. Following these important and helpful tips will enhance your furniture as it ages.

ONE-YEAR LIMITED WARRANTY

This product is warranted to the original purchaser. If there is a failure in this unit due to defects in materials or workmanship, the manufacturer will repair or replace this item at our discretion without charge. Warranty is void if product has been assembled incorrectly, misused, abused by overloading, altered in any way or damaged due to accident. This warranty is not transferable and does not cover chipping, flaking, scratches, rust, dents, or other damages to the surfaces of this product. Responsibility of the manufacturer is limited to repair or replacement of this product. The manufacturer is not responsible for consequential, incidental, or other damages or losses resulting from product failure.

This warranty is in lieu of all other expressed warranties. Some states do not allow the exclusion or limitation of incidental or consequential damages, so the above limitation may not apply to you. This warranty gives you specific legal rights and you may have other rights which vary from state to state.

LISTE DES PIÉCES DE RECHANGE

Pour obtenir des pièces de rechange, communiquez avec notre service à la clientèle au 1-866-439-9800, entre 8 h et 20 h (HNE), du lundi au dimanche.

PIÈCE	DESCRIPTION	Nº DE PIÈCE
A	Panel supérieur	00LWSCT-A
B	Panel arrière	00LWSCT-B
C	Panel inférieur du tiroir	00LWSCT-C
D	Façade du tiroir	00LWSCT-D
E	Arrière du tiroir	00LWSCT-E
F	Panel de tiroir gauche	00LWSCT-F
G	Panel de tiroir droit	00LWSCT-G
H	Panel de partition gauche	00LWSCT-H
I	Panel de partition droite	00LWSCT-I
J	Tendeur avant gauche	00LWSCT-J
K	Tendeur avant droit	00LWSCT-K
L	Support inférieur du tiroir	00LWSCT-L
M	Panel de côté gauche	00LWSCT-M
N	Panel de côté droit	00LWSCT-N
O	Tendeur arrière central	00LWSCT-O
P	Tendeur avant central	00LWSCT-P
Q	Étagère inférieure	00LWSCT-Q

PIÈCE	DESCRIPTION	Nº DE PIÈCE
R	Pied arrière gauche	00LWSCT-R
S	Pied avant gauche	00LWSCT-S
T	Pied arrière droit	00LWSCT-T
U	Pied avant droit	00LWSCT-U
V	Pied central	00LWSCT-V
AA	Verrou à came	00LWSCT-AA
BB	Boulon à came	00LWSCT-BB
CC	Cheville de bois M8 x 30 mm	00LWSCT-CC
DD	Cheville de bois M6 x 30 mm	00LWSCT-DD
EE	Petit verrou à came	00LWSCT-EE
FF	Vis M3,5 x 15 mm	00LWSCT-FF
GG	Vis M4 x 38 mm	00LWSCT-GG
HH	Crayon à retouche	00LWSCT-HH
II	Support métallique	00LWSCT-II
JJ	Boulon de poignée	00LWSCT-JJ
KK	Poignée	00LWSCT-KK
LL	Colle	00LWSCT-LL

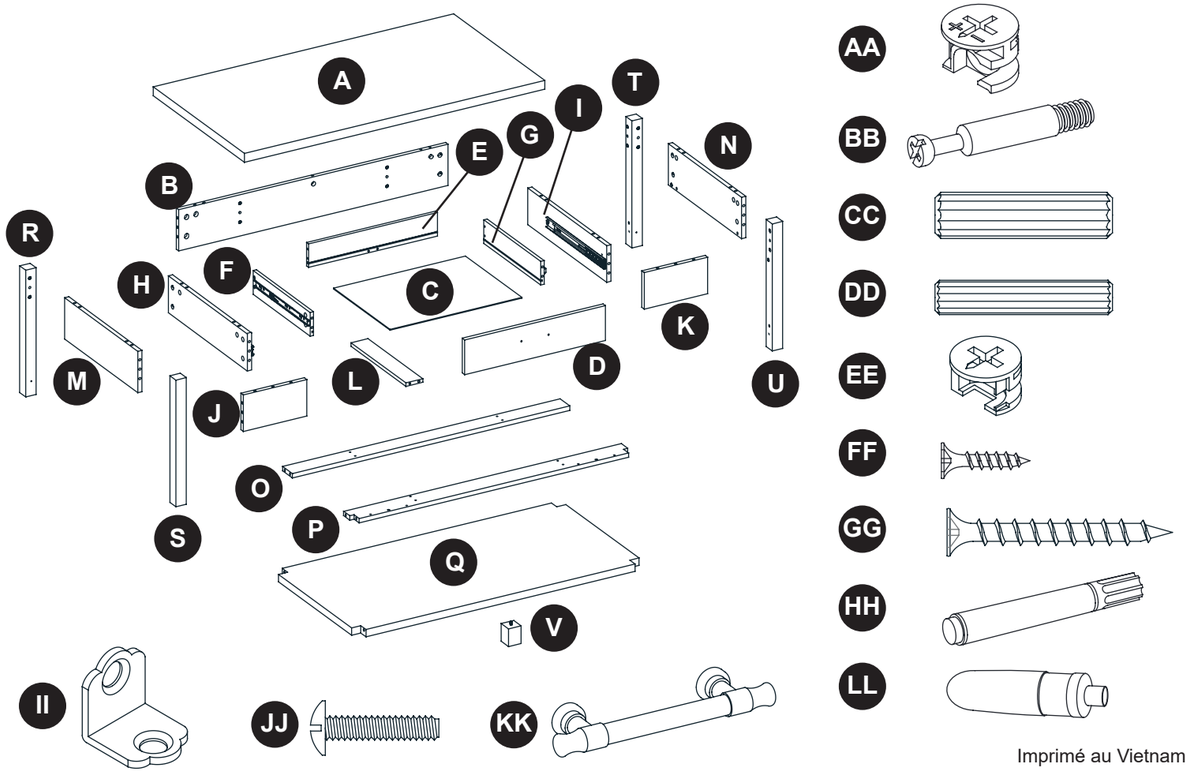

Imprimé au Vietnam

allen + roth®

accueillant • sophistiqué • inspirant

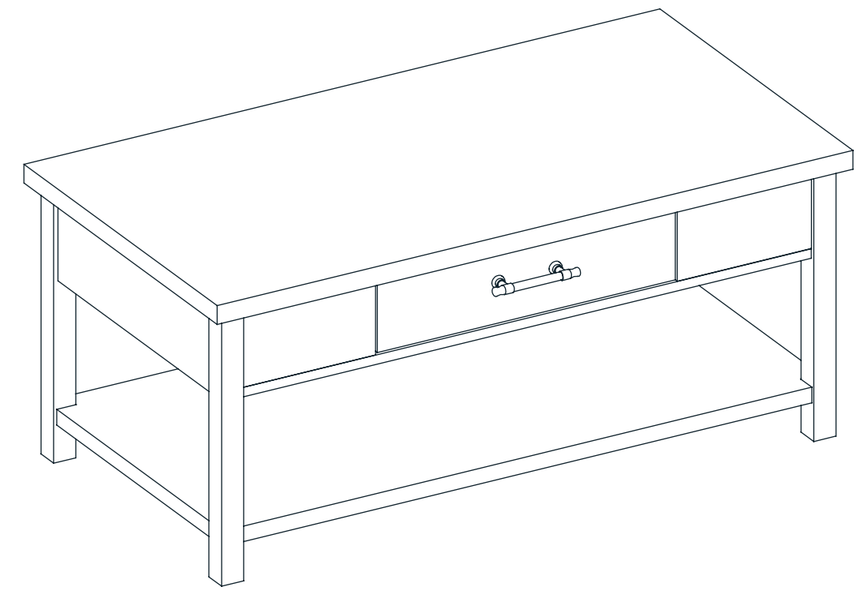

allen + roth ® est une marque déposée de LF, LLC, tous droits réservés.

ARTICLE #1554611

TABLE BASSE

MODÈLE #LWSCT

JOINDRE VOTRE REÇU ICI

Numéro de série _____ Date d'achat _____

Des questions, des problèmes, des pièces manquantes? Avant de retourner chez votre détaillant, appelez notre service à la clientèle au 1-866-439-9800, de 8 h à 20 h, HNE, du lundi au dimanche.

VR20047

TABLE DES MATIERES

Installation de cheville en boi....16

Contenu du colis....17

Contenu du matériel....18

Informations de sécurité....19

Préparation....19

Instructions du montage.... 20

Entretien et maintenance 27

Garantie d'un an.... 27

Pièces de rechange list.... 28

INSTALLATION DE CHEVILLE EN BOIS

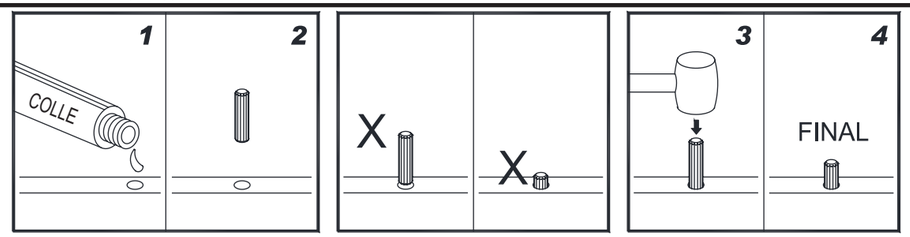

1. Appliquez de la colle sur chaque cheville avant de les insérer dans le trou. L'excès de colle peut être nettoyé avec un chiffon humide.
2. Insérez la cheville au moins à mi-chemin en tapotant légèrement grâce à un maillet en caoutchouc si nécessaire. **NOTE:** IL EST IMPORTANT D'UTILISER DE LA COLLE AVEC LES CHEVILLES.

LE FONCTIONNEMENT DU SYSTEME DE VERROU A CAME

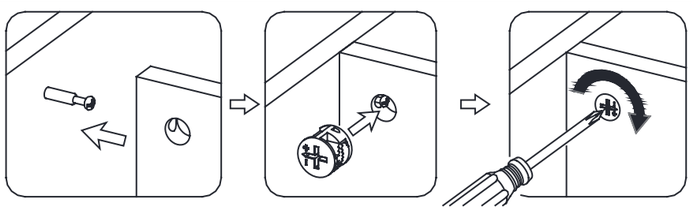

1. Visser le boulon à came dans les inserts filetés du panneau. Connecter les deux panneaux ensemble ; en s'assurant que le boulon à came entre dans le trou pré-percé à l'extrémité du panneau pour le verrou à came.
2. Insérer le verrou à came dans le large trou pré-percé au panneau. Assurez-vous que la flèche sur la face du verrou à came est tournée vers l'extérieur et se pointe vers le boulon à came.
3. Prenez un tournevis cruciforme et tournez le verrou à came dans le sens des aiguilles d'une montre pour verrouiller le boulon à came sur place.

CONTENU DU COLIS

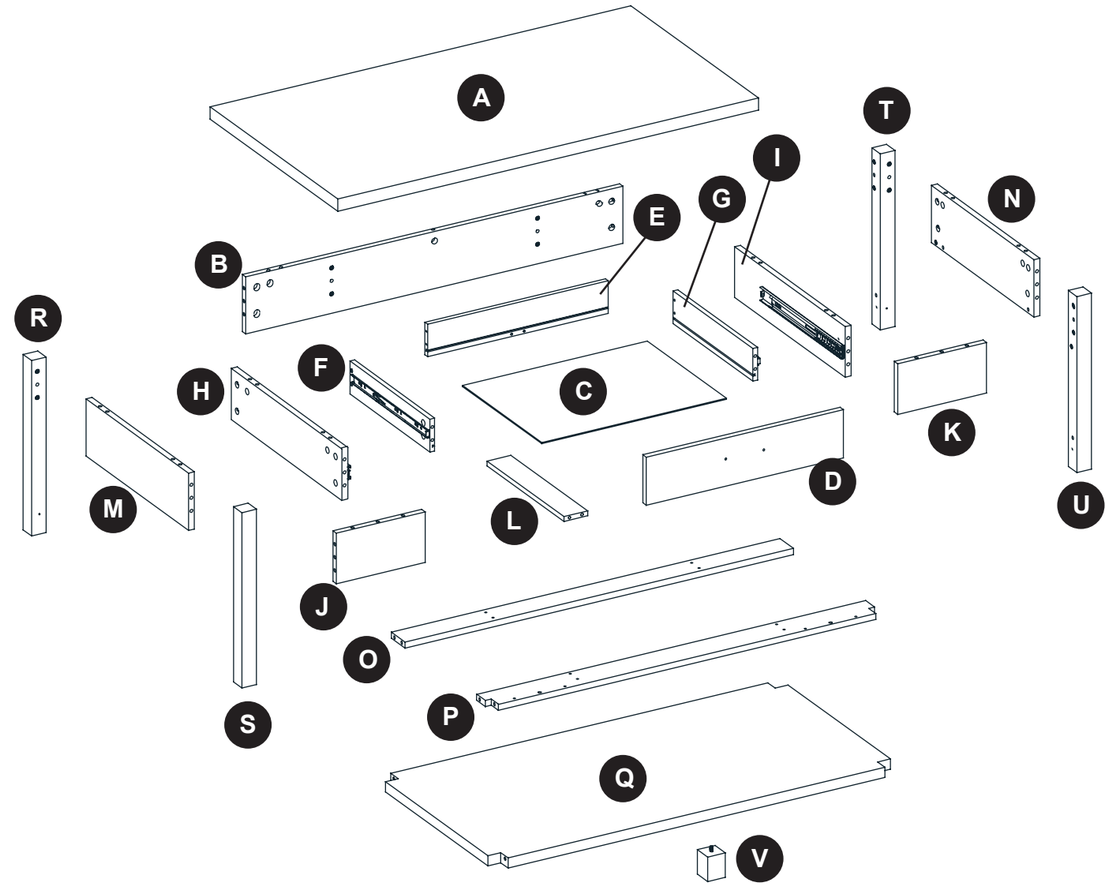

PIÈCE	DESCRIPTION	QUANTITE
A	Panel supérieur	1
B	Panel arrière	1
C	Panel inférieur du tiroir	1
D	Façade du tiroir	1
E	Arrière du tiroir	1
F	Panel de tiroir gauche	1
G	Panel de tiroir droit	1
H	Panel de partition gauche	1
I	Panel de partition droite	1
J	Tendeur avant gauche	1
K	Tendeur avant droit	1

PIÈCE	DESCRIPTION	QUANTITE
L	Support inférieur du tiroir	1
M	Panel de côté gauche	1
N	Panel de côté droit	1
O	Tendeur arrière central	1
P	Tendeur avant central	1
Q	Étagère inférieure	1
R	Pied arrière gauche	1
S	Pied avant gauche	1
T	Pied arrière droit	1
U	Pied avant droit	1
V	Pied central	1

CONTENU DU MATERIEL (taille réelle indiquée)

AA

Verrou à came

Qté. 43

BB

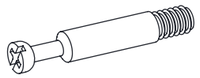

Boulon à came

Qté. 48

CC

Cheville de bois
M8 x 30 mm
Qté. 34

DD

Cheville de bois
M6 x 30 mm
Qté. 1

EE

Petit verrou à came
Qté. 5

FF

Vis M3,5 x 15 mm
Qté. 16

GG

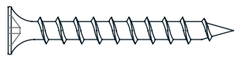

Vis M4 x 38 mm
Qté. 18

HH

Crayon à retouche
Qté. 1

II

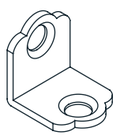

Support métallique
Qté. 8

JJ

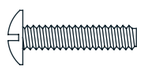

Boulon de poignée
Qté. 2

KK

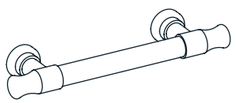

Poignée
Qté. 1

LL

Colle
Qté. 1

Matériel supplémentaire

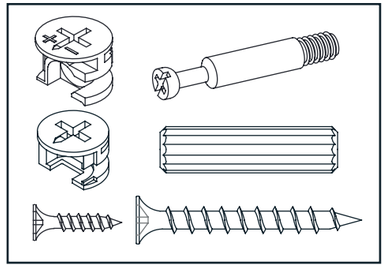

INFORMATIONS DE SECURITE

Veuillez lire et comprendre la totalité du manuel avant l'essai du montage , installer ou faire fonctionner le produit.

- Interdire aux enfants d'escalader ou jouer autour de ce produit.
- Utiliser ce produit uniquement pour son but prévu Ne pas utiliser les étagères comme des échelles.
- Pour éviter l'endommagement , monter le produit sur un niveau solide , et une surface protective.
- Deux personnes doivent travailler ensemble pour monter l'unité.
- S'assurer que tous les boulons/vis sont fortement serrés avant l'utilisation de l'unité.
- Contrôler les boulons/vis périodiquement et les serrer si nécessaire.
- Ne pas pousser le meuble, spécifiquement sur une moquette Avoir quelqu'un pour vous aider à lever l'objet et le placer dans sa nouvelle place. Enlever toutes les étagères avant de le déplacer.

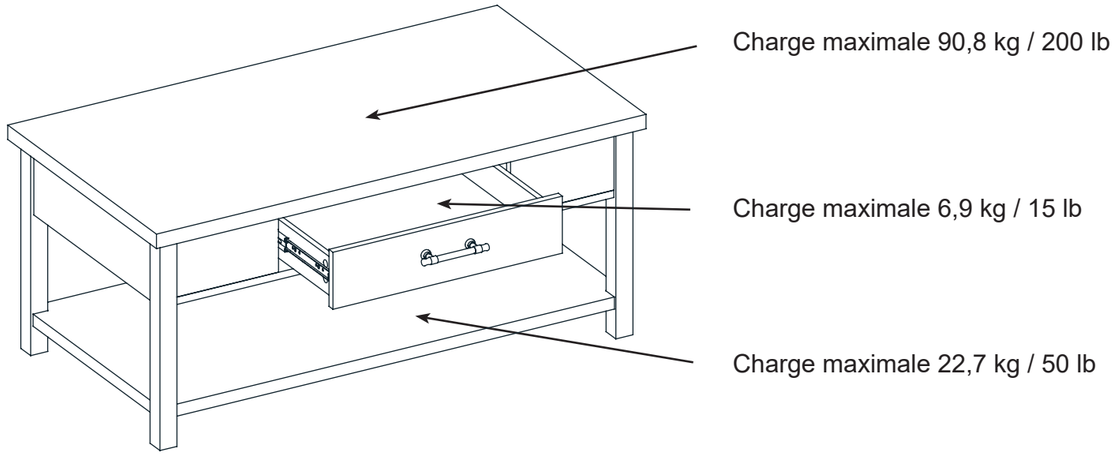

AVERTISSEMENT

Cette unité est destinée à être utilisée seulement sous les poids maximum indiqués. Dépasser les poids maximaux indiqués peut causer une instabilité et une possibilité de blessure.

PRÉPARATION

Avant de commencer le montage s'assurer que toutes les parties sont présentes Comparer les parties avec la liste de contenu du colis et la liste du contenu du matériel Si n'importe quelle partie est perdue ou endommagée, ne pas essayer de monter le produit.

Temps de montage estimé : 60 minutes

Outils requis pour le montage(non inclus) : Tournevis cruciforme et marteau.

INSTRUCTIONS DE MONTAGE

1a. Déballer l'unité et s'assurer que vous avez tout les matériels et les parties requises. Assembler l'unité sur une moquette ou un carton vide pour éviter toute rayure.
1b. Visser soigneusement cinq boulons à came (BB) dans les inserts filetés désignés sur le facade du tiroir (D). Serrez à fond avec un tournevis cruciforme. Ne serrez pas trop les boulons à came.

Quincaillerie utilisée

BB Boulon à came 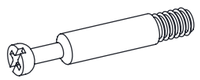 x 5

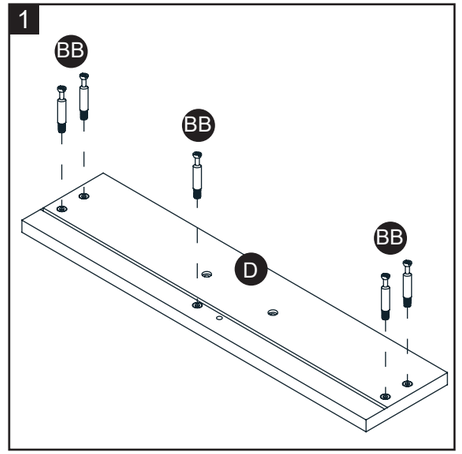

2. Attacher les panneaux de coté du tiroir (F et G) au facade du tiroir (D) du tiroir en engageant quatre petits verrous à came (EE).

Quincaillerie utilisée

EE Petit verrou à came x 4

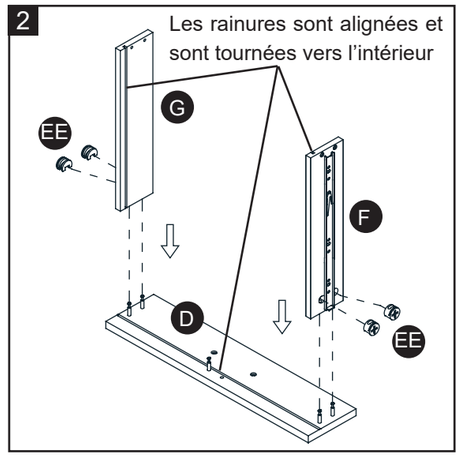

3. Glisser le panel inférieur du tiroir (C) dans rainures entre les panneaux du coté du tiroir (F et G) jusqu'à ce qu'il repose complètement dans la rainure de la façade du tiroir (D).

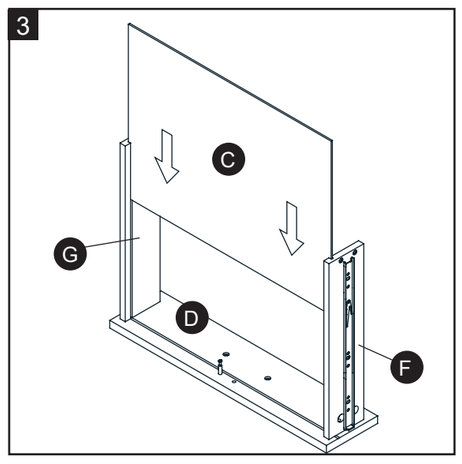

INSTRUCTIONS DE MONTAGE

4. Attacher le support inferieur du tiroir (L) à facade du tiroir (D) avec la cheville de bois (DD) et un petit verrou à came (EE).
REMARQUE: Il est très important d'utiliser une petite quantité de colle aux deux extrémités des chevilles.

Quincaillerie utilisée

DD Cheville de bois x 1

EE Petit verrou à came x 1

LL Colle x 1

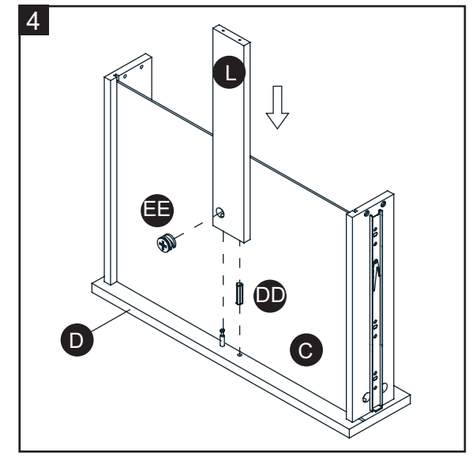

5. Fixer le panel arrière (E) du tiroir aux panneaux de coté du tiroir (F et G) et le support inférieur du tiroir (L) avec des vis six 38 mm (GG).

Quincaillerie utilisée

GG Vis M4 x 38 mm 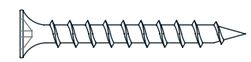 x 6

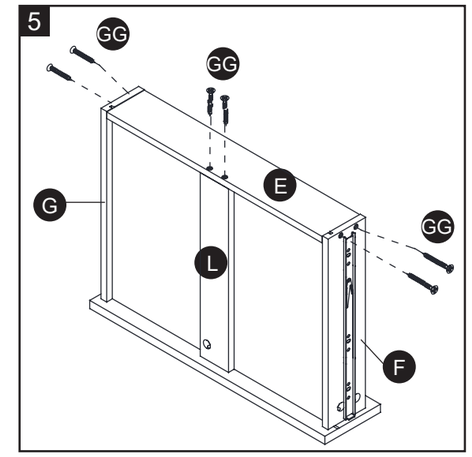

6. Attacher le poignée (KK) au front du panel facade du tiroir (D) avec deux boulons de poignée (JJ).

Quincaillerie utilisée

JJ Boulon de poignée 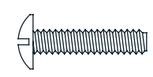 x 2

KK Poignée 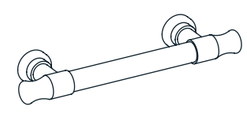 x 1

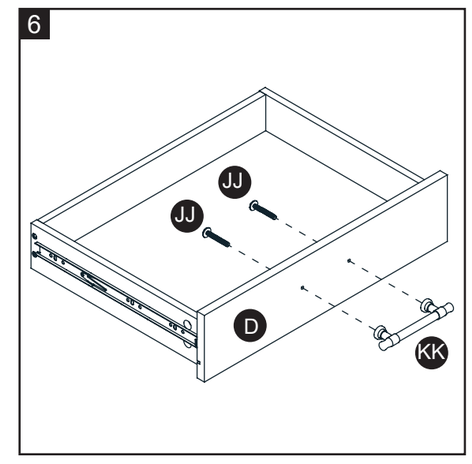

7. Vissez soigneusement les boulons à came (BB) dans les inserts filetés désignés au panel supérieur (A), panel arrière (B), tendeurs avant (J et K) et panneaux (M et N). Serrez à fond avec un tournevis cruciforme. Ne serrez pas trop les boulons à came.

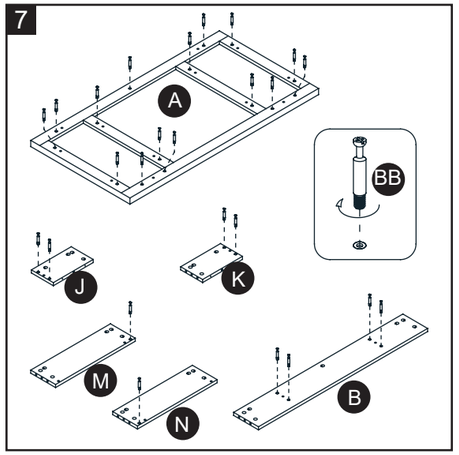

Quincaillerie utilisée

BB Boulon à Came 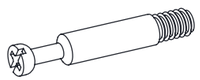 x 25

8. Visser soigneusement les boulons à came (BB) dans les inserts filetés désignés sur les pieds (R, S, T et U). Serrez à fond avec un tournevis cruciforme. Ne serrez pas trop les boulons à came.

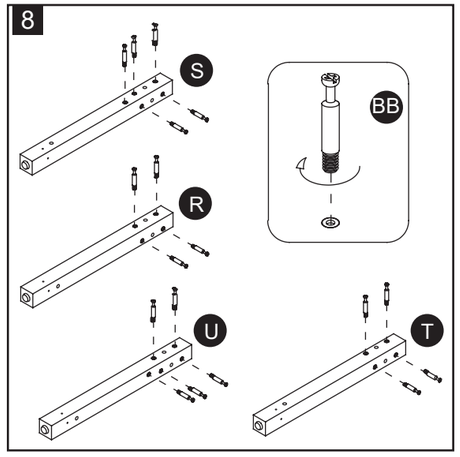

Quincaillerie utilisée

BB Boulon à Came 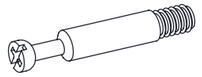 x 18

9. Attacher le panel et coté gauche (M) entre les pieds du coté gauche (R et S) en engageant quatre verrous à came (AA) et deux chevilles en bois (CC).

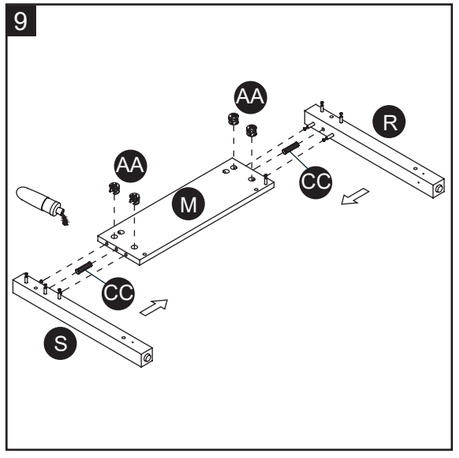

Quincaillerie utilisée

AA Verrou à came 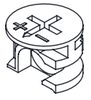 x 4

CC Cheville de bois x 2

LL Colle x 1

10. Attacher le panel du coté droit (N) entre le pied droit (T et U) en engageant quatre verrous à came (AA) et deux chevilles en bois (CC).

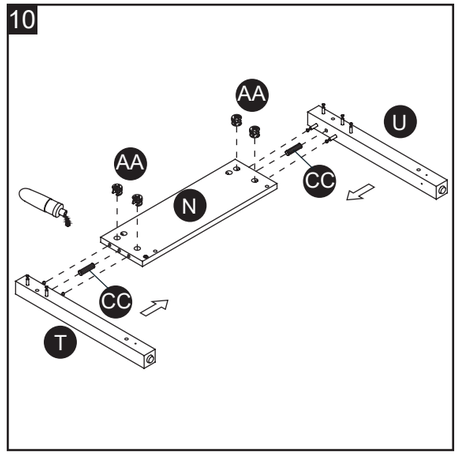

Quincaillerie utilisée

AA Verrou à came x 4

CC Cheville de bois x 2

LL Colle x 1

11. Attacher la panel arrière (B) aux panneaux de partitions (H et I) en engageant quatre verrous à came (AA) et deux chevilles en bois (CC).

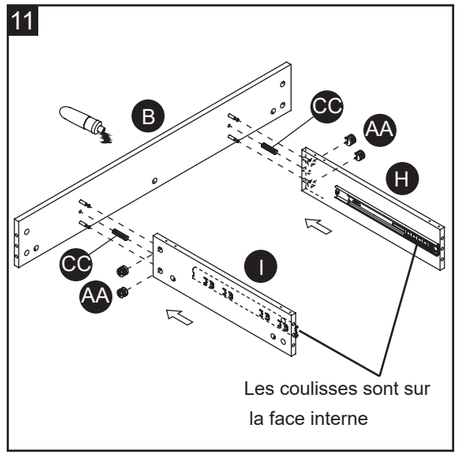

Quincaillerie utilisée

AA Verrou à came x 4

CC Cheville de bois x 2

LL Colle x 1

12. Attacher les tendeurs avant (J et K) au panneaux de partitions (H et I) avec quatre verrous à came (AA) et deux chevilles en bois (CC).

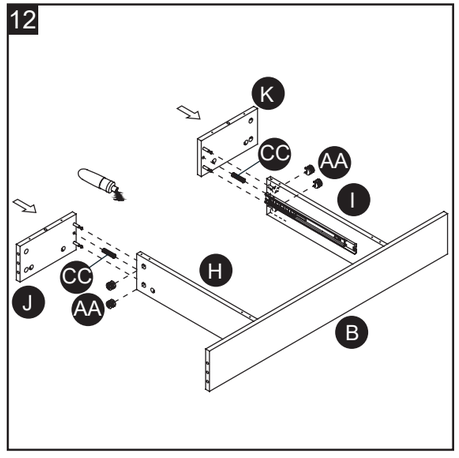

Quincaillerie utilisée

AA Verrou à came 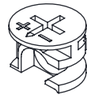 x 4

CC Cheville de bois x 2

LL Colle x 1

13. Fixer le tendeur avant central (P) aux tendeurs avant (J et K) et panneaux de partition (H et I) avec deux chevilles en boix (CC) et huit vis 38 mm (GG).

Quincaillerie utilisée

CC	Cheville de bois	x 2
GG	Vis M4 x 38 mm	x 8
LL	Colle	x 1

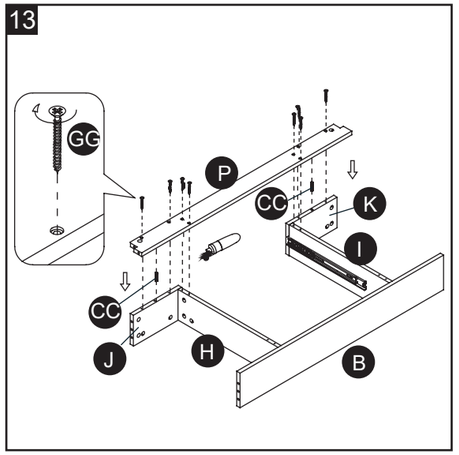

14. Fixer le tendeur arrière central (O) aux panneaux de partition (H et I) avec quatre vis de 38 mm (GG).

Quincaillerie utilisée

GG	Vis M4 x 38 mm	x 4

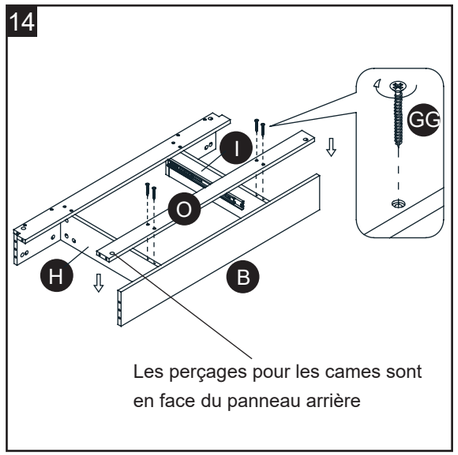

15. Aligner et attacher l'assemblage précédent à l'assemblage de la jambe droite (T, U et N) avec six verrous à came (AA) et quatre chevilles en bois (CC).

Quincaillerie utilisée

AA	Verrou à came	x 6
CC	Cheville de bois	x 4
LL	Colle	x 1

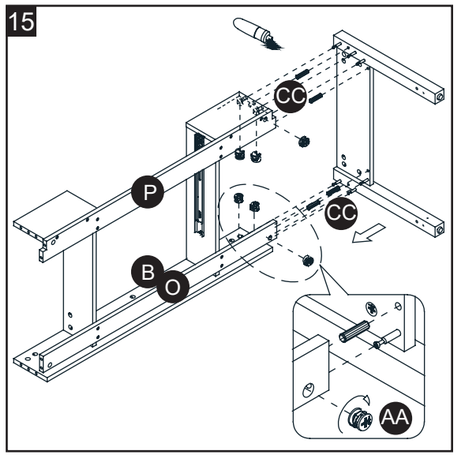

16. Attacher l'étagère inférieur (Q) aux pieds du coté droit (T et U) avec deux chevilles en bois (CC).

Quincaillerie utilisée

CC	Cheville de bois	x 2
LL	Colle	x 1

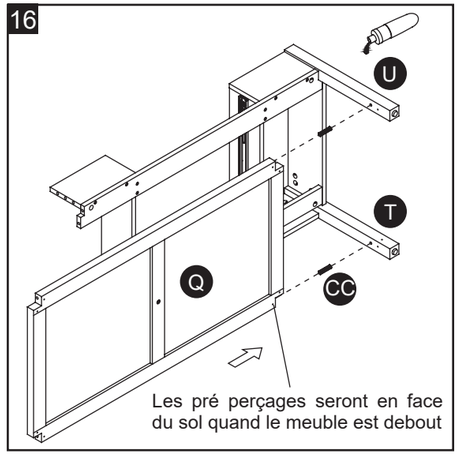

17. Aligner et attacher l'assemblage de la jambe gauche (S, R et M) à l'assemblage précédent avec six verrous à came (AA) et six chevilles en bois (CC).

Quincaillerie utilisée

AA	Verrou à came	x 6
CC	Cheville de bois	x 6
LL	Colle	x 1

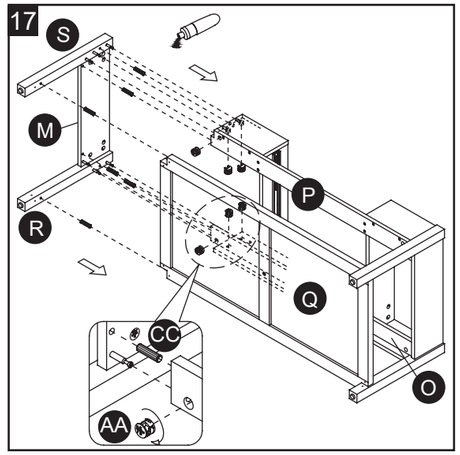

18. En utilisant les trous pilotes comme guide, fixer l'étagère inférieur (Q) aux pieds(R, S, T et U) en attachant deux supports métalliques (II) à chaque joint, en utilisant deux vis (FF) 15 mm par support métallique.

Quincaillerie utilisée

FF	Vis M3,5 x 15 mm	x 16
II	Support métallique	x 8

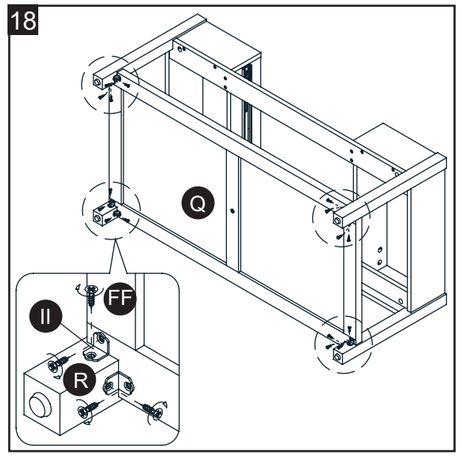

INSTRUCTIONS DE MONTAGE

19. Placez le panel supérieur (A) à l'envers sur une surface plane et protégée. Demandez de l'aide pour fixer l'assemblage précédent au panel supérieur (A) avec quinze verrous à came (AA) et douze chevilles en bois (CC).

Quincaillerie utilisée

AA Verrou à came x 15

CC Cheville de bois x 12

LL Colle x 1

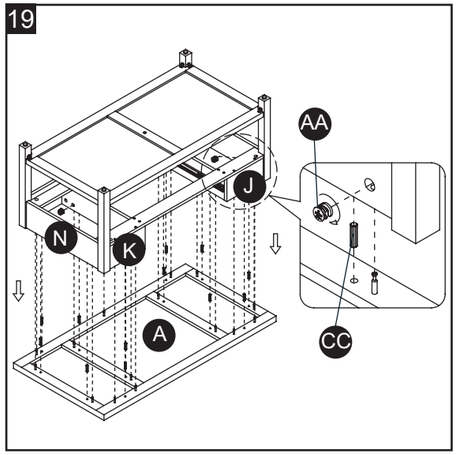

20. Vissez solidement le pied central (V) à l'étagère inférieure (Q).

Quincaillerie utilisée

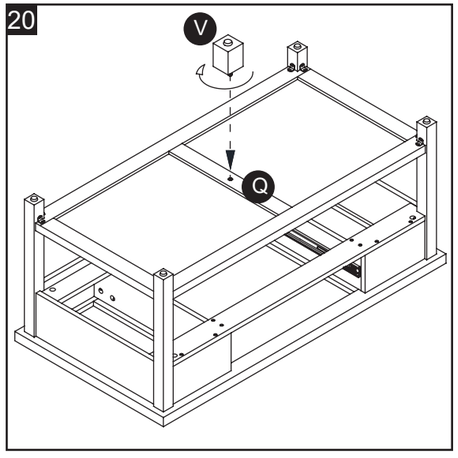

21. Insérer le montage du tiroir dans le cadre Allongez complètement les glissières à roulement à billes sur les panneaux (H et I) (y compris le chariot à roulement à billes). Ensuite, alignez les glissières sur le tiroir avec les glissières et poussez soigneusement le tiroir à l'intérieur jusqu'à ce qu'il s'arrête.

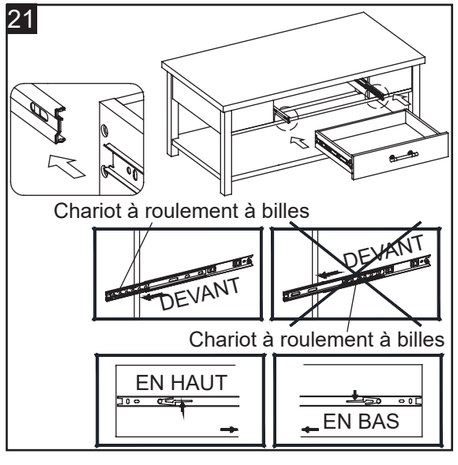

ENTRETIEN ET MAINTENANCE

Un crayon à retouche a été fourni pour minimiser les petites entailles ou rayures pouvant se produire lors du montage ou de l'expédition.

- Utilisez un linge doux et propre qui n'égratignera pas la surface lorsque vous époussetterez le meuble.
- L'utilisation de cire pour meubles n'est pas nécessaire. Si vous choisissez d'utiliser de la cire à meubles, testez d'abord dans un endroit peu visible.
- L'utilisation de n'importe quel solvant pour votre meuble peut endommager la finition.
- N'utilisez jamais d'eau pour nettoyer le meuble puisque vous risqueriez d'endommager le fi ni.
- Toujours utiliser des sous-verres sous des verres à boisson et des pots de fleurs.
- Les déversements de liquide doivent être immédiatement éliminés. Avec un chiffon doux et propre, éponger doucement le déversement. Évitez de frotter.
- Toujours utiliser des coussinets de protection sous les plats chauds. La chaleur peut entraîner des changements chimiques qui peuvent créer du repérage dans la finition du meuble.
- Si le meuble est taché ou endommagé de quelque façon durant son utilisation, il est recommandé d'appeler un professionnel pour le faire réparer.
- Contrôler les boulons/vis périodiquement et les serrer si nécessaire.

CONSERVER LES MEUBLES EN BOIS

- Il est bon de laisser vos meubles dans un environnement à climat contrôllé La température extrême et les changement d'humidité peuvent causer la décoloration, déformation, rétrécissement et fendage du bois. Il est conseillé de garder les meubles loin des rayons solaires directs car le soleil peut endommager la finition.
- Le soin et nettoyage convenable à la maison augmentera la durée de vie de votre article acheté. Suivre ces conseils importants et utiles améliorera votre meuble avec le temps

GARANTIE D'UN AN LIMITEE

Ce produit est sous garantie pour l'acheteur original. S'il y a une défaillance de cet appareil en raison de défauts de matériaux ou de fabrication, le fabricant réparera ou remplacera cet article à notre discrétion sans frais. La garantie est nulle si le produit a été mal assemblé, mal utilisé, abusé par surcharge, altéré de quelque manière ou endommagé en raison d'un accident.
Cette garantie n'est pas transférable et ne couvre pas l'écaillage, l'écaillage, les égratignures, la rouille, les bosses ou autres dommages aux surfaces de ce produit. La responsabilité du fabricant est limitée à la réparation ou au remplacement de ce produit. Le fabricant n'est pas responsable des dommages ou pertes consécutifs, accessoires ou autres résultant d'une défaillance du produit.
Cette garantie remplace toutes les autres garanties exprimées. Certains états n'autorisent pas l'exclusion ou la limitation des dommages accidentels ou indirects, de sorte que la limitation ci-dessus peut ne pas s'appliquer à vous. Cette garantie vous donne des droits légaux spécifiques et vous pouvez avoir d'autres droits qui varient d'un état à l'autre.

PIEZAS DE REPUESTO

Para reemplazar partes, llame a nuestro departamento de servicio al cliente al 1-866-439-9800, 8 a.m. - 8 p.m., hora estándar del Este, Lunes - Domingo.

PARTE	DESCRIPCIÓN	PIEZA#
A	Panel superior	00LWSCT-A
B	Panel posterior	00LWSCT-B
C	Panel inferior de cajón	00LWSCT-C
D	Frente de cajón	00LWSCT-D
E	Respaldo de cajón	00LWSCT-E
F	Panel izquierdo de cajón	00LWSCT-F
G	Panel derecho de cajón	00LWSCT-G
H	Panel divisor izquierdo	00LWSCT-H
I	Panel divisor derecho	00LWSCT-I
J	Soporte frontal izquierdo	00LWSCT-J
K	Soporte frontal derecho	00LWSCT-K
L	Soporte inferior de cajón	00LWSCT-L
M	Panel lateral izquierdo	00LWSCT-M
N	Panel lateral derecho	00LWSCT-N
O	Soporte posterior central	00LWSCT-O
P	Soporte frontal central	00LWSCT-P
Q	Repisa inferior	00LWSCT-Q

PARTE	DESCRIPCIÓN	PIEZA#
R	Pata izquierda posterior	00LWSCT-R
S	Pata izquierda frontal	00LWSCT-S
T	Pata derecha posterior	00LWSCT-T
U	Pata derecha frontal	00LWSCT-U
V	Pata central	00LWSCT-V
AA	Tuerca de fijación	00LWSCT-AA
BB	Perno de fijación	00LWSCT-BB
CC	Clavija de madera M8 x 30 mm	00LWSCT-CC
DD	Clavija de madera M6 x 30 mm	00LWSCT-DD
EE	Tuerca fijación chica	00LWSCT-EE
FF	Tornillo de M3.5 x 15 mm	00LWSCT-FF
GG	Tornillo de M4 x 38 mm	00LWSCT-GG
HH	Bolígrafo de retoque	00LWSCT-HH
II	Soporte de metal	00LWSCT-II
JJ	Perno manivela	00LWSCT-JJ
KK	Manivela	00LWSCT-KK
LL	Goma	00LWSCT-LL

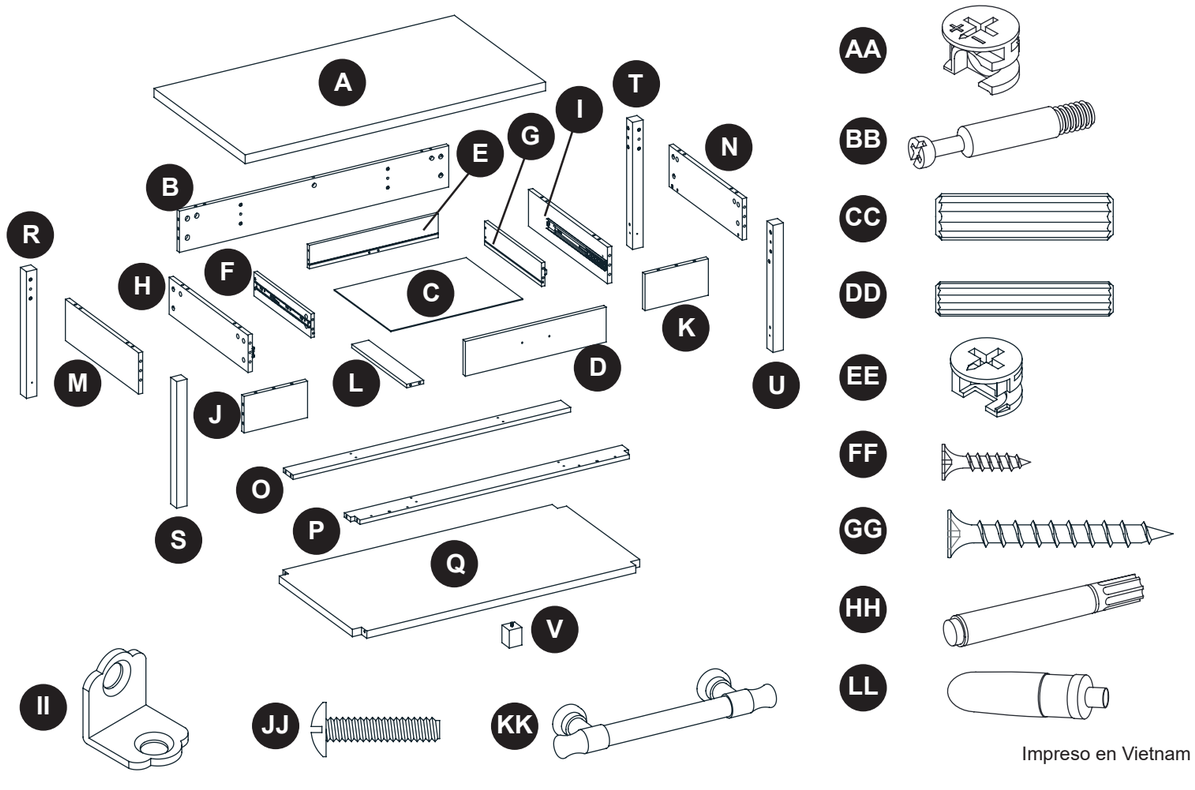

Impreso en Vietnam

allen + roth®

acogedor • sofisticado • inspirador

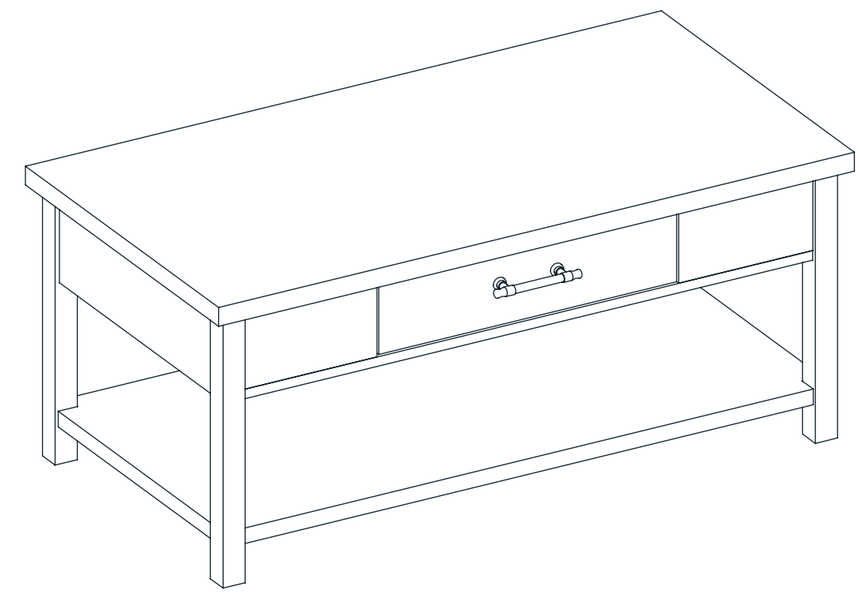

allen + roth® es una marca registrada
de LF, LLC. Todos los derechos reservados.

ARTÍCULO #1554611

MESA DE CENTRO

MODELO #LWSCT

ADJUNTE EL COMPROBANTE AQUÍ

Número de serie _____ Fecha de compra_____

¿Preguntas, problemas, o partes faltantes? Antes de regresar a su tienda, llame a nuestro departamento de servicio al cliente al 1-866-439-9800, 8 a.m. - 8 p.m., hora estándar del Este, Lunes - Domingo.

VR20047

ÍNDICE

Montaje de las clavijas de madera.....30
Contenido del paquete.....31
Material de ferretería 32
Información de seguridad.....33
Preparación.....33
Instrucciones de montaje.....34
Cuidado y mantenimiento.....41
Garantía de un año.....41
Piezas de repuesto.....42

MONTAJE DE LAS CLAVIJAS DE MADERA

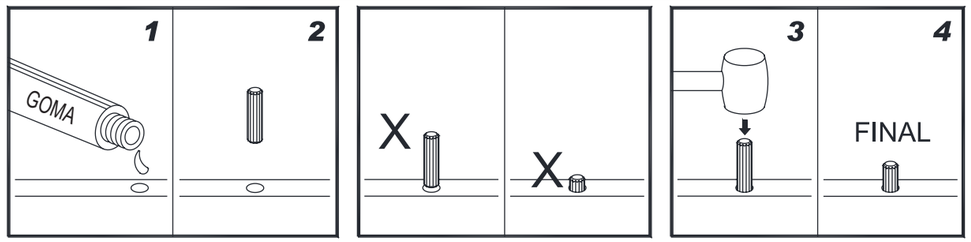

1. Aplique goma a cada clavija antes de introducir la clavija en el agujero. Se puede retirar el exceso de goma con un paño húmedo.
2. Introduzca la clavija al menos hasta la mitad dando golpecitos suaves con un mazo de goma en caso necesario.

   NOTA: ES MUY IMPORTANTE EL USO DE GOMA CON LAS CLAVIJAS.

AJUSTE DEL SISTEMA DE UNIÓN EXCÉNTRICA

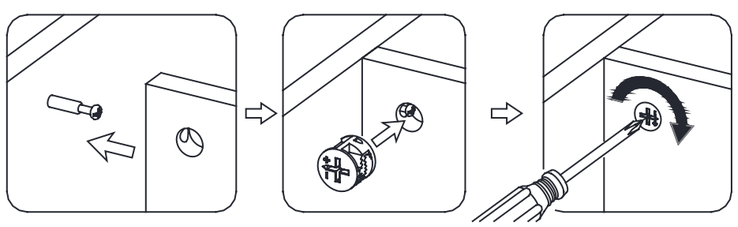

1. Atornille el perno en la inserción roscada del panel. Una ambos paneles; asegúrese que el perno se introduce en el agujero pre-perforado en el panel para la tuerca de fijación.
2. Introduzca la leva de fijación en el agujero grande pre-perforado del panel. Asegúrese que la flecha en la parte frontal de la tuerca se encuentre y señale al perno.
3. Utilice un destornillador estrella y haga girar la leva según las manecillas del reloj para fijar en su sitio al perno.

CONTENIDO DEL PAQUETE

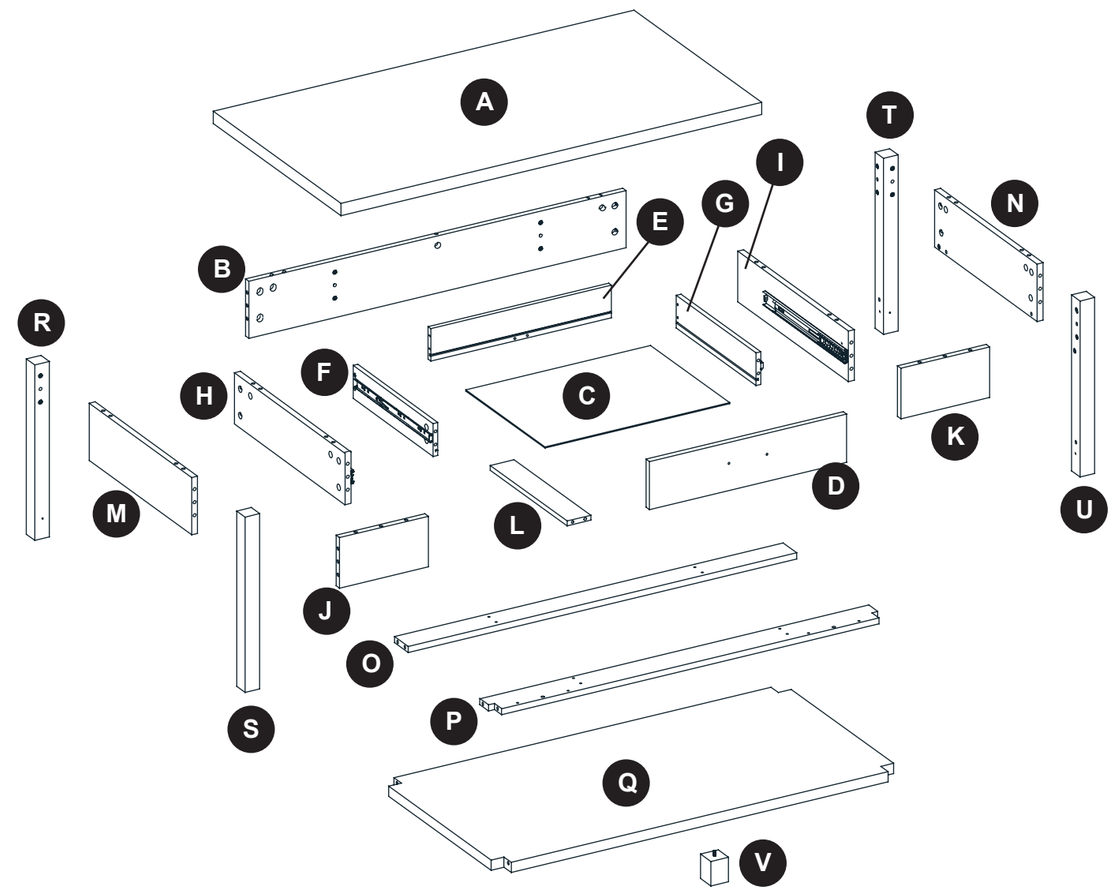

PARTE	DESCRIPCIÓN	CANTIDAD
A	Panel superior	1
B	Panel posterior	1
C	Panel inferior de cajón	1
D	Frente de cajón	1
E	Respaldo de cajón	1
F	Panel izquierdo de cajón	1
G	Panel derecho de cajón	1
H	Panel divisor izquierdo	1
I	Panel divisor derecho	1
J	Soporte frontal izquierdo	1
K	Soporte frontal derecho	1

PARTE	DESCRIPCIÓN	CANTIDAD
L	Soporte inferior de cajón	1
M	Panel lateral izquierdo	1
N	Panel lateral derecho	1
O	Soporte posterior central	1
P	Soporte frontal central	1
Q	Repisa inferior	1
R	Pata izquierda posterior	1
S	Pata izquierda frontal	1
T	Pata derecha posterior	1
U	Pata derecha frontal	1
V	Pata central	1

MATERIAL DE FERRETERÍA (tamaño real)

AA

Tuerca de fijación
Cant. 43

BB

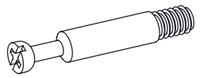

Perno de fijación
Cant. 48

CC

Clavija de madera
M8 x 30 mm
Cant. 34

DD

Clavija de madera
M6 x 30 mm
Cant. 1

EE

Tuerca fijación chica
Cant. 5

FF

Tornillo de M3.5 x 15 mm
Cant. 16

GG

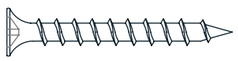

Tornillo de M4 x 38 mm
Cant. 18

HH

Bolígrafo de retoque
Cant. 1

II

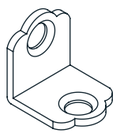

Soporte de metal
Cant. 8

JJ

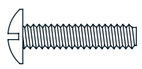

Perno manivela
Cant. 2

KK

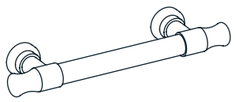

Manivela
Cant. 1

LL

Goma
Cant. 1

Ferretería adicional

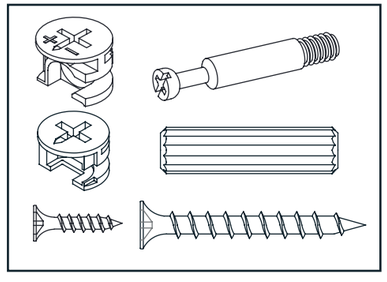

INFORMACIÓN DE SEGURIDAD

Lea atentamente este manual antes de la manipulación del producto.

- Mantenga a los niños alejados del producto.
- Utilice esta unidad solo para su fin original. No use los estantes como escaleras.
- Para evitar daños, monte el producto en una superficie resistente, nivelada y con protección.
- Se necesita dos personas para montar la unidad.
- Asegúrese de que todos los pernos y tornillos se encuentras correctamente ajustados antes del uso de la unidad.
- Revise de forma periódica los pernos y tornillos y reajústelos en caso necesario.
- No empuje el mueble, sobre todo en un suelo enmoquetado. Pida ayuda para llevar el producto al destino deseado. Antes de su transporte, retire los estantes.

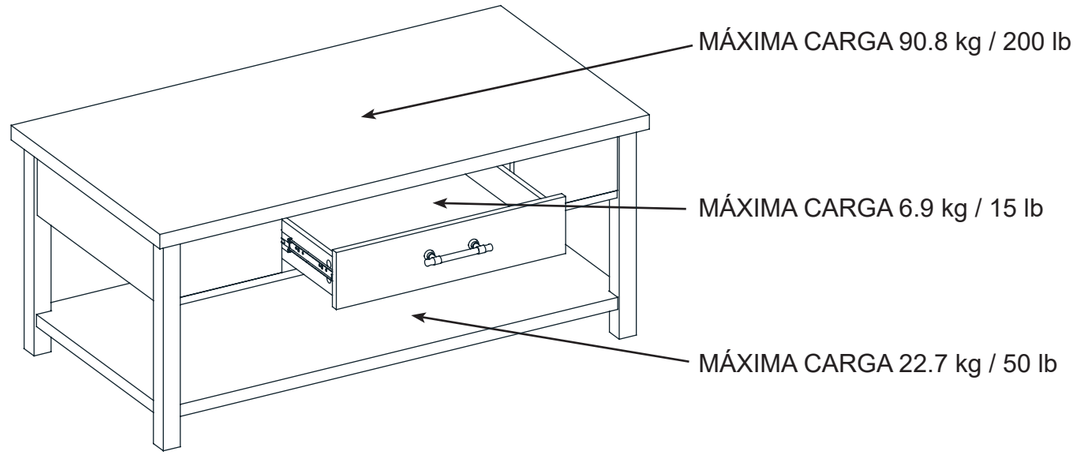

ATENCIÓN

Esta unidad debe utilizarse con los pesos máximos indicados. si se excede el peso máximo, podría resultar en una inestabilidad de la unidad causando posibles lesiones.

PREPARACIÓN

Antes del montaje, asegúrese de que tiene todas las piezas. Compare las piezas con las listadas anteriormente. Si no encuentra alguna pieza, o alguna tiene algún defecto, no intente montar la unidad.

Tiempo estimado de montaje: 60 minutos

Herramientas necesarias para el montaje (no incluidas): Desarmador estrella y martillo.

INSTRUCCIONES DE ENSAMBLE

1a. Desempaque la unidad y confirme que tiene todo el material de ferretería y las piezas necesarias. Ensamble sobre una área alfombrada o la caja vacía.

1b. Fije de forma segura cinco pernos de fijación (BB) en los insertos roscados designados en el panel frente de cajón (D). Apriete completamente con un destornillador estrella. No la apriete en exceso los pernos de fijación.

Material de ferretería usado

BB Perno de fijación 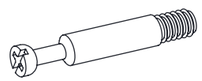 x 5

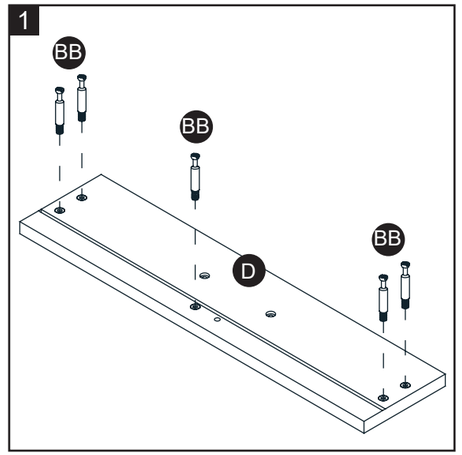

2. Fije los paneles laterales del cajón (F y G) al panel frente de cajón (D) con cuatro tuercas fijación chicas (EE).

Material de ferretería usado

EE Tuerca fijación chica x 4

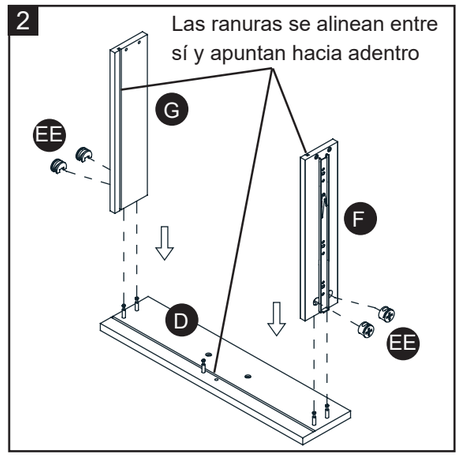

3. Deslice el panel inferior del cajón (C) en las ranuras entre los paneles laterales del cajón (F y G) hasta que descanse completamente en la ranura del frente de cajón (D).

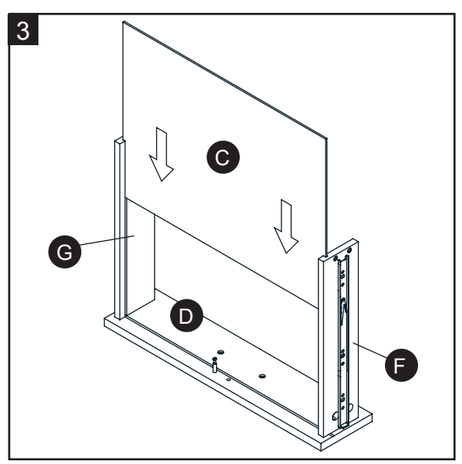

INSTRUCCIONES DE ENSAMBLE

4. Fije el soporte inferior de cajón (L) al frente de cajón (D) con una clavija de madera (DD) y una tuerca fijación chica (EE).
NOTA: Es muy importante usar una pequeña cantidad de pegamento en ambos extremos de los clavijas de madera.

Material de ferretería usado

DD Clavija de madera x 1

EE Tuerca fijación chica x 1

LL Goma x 1

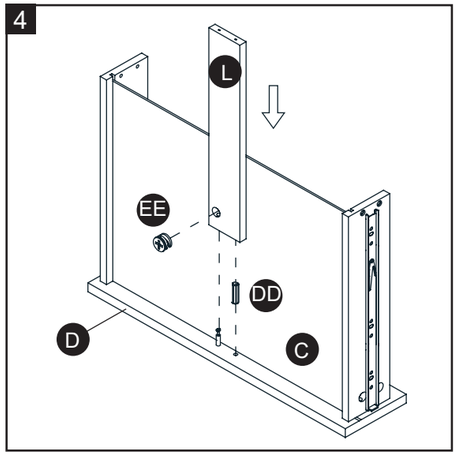

5. Sujete el panel respaldo de cajón (E) a los paneles laterales del cajón (F y G) y al soporte inferior de cajón (L) con seis tornillos de 38 mm (GG).

Material de ferretería usado

GG Tornillo de M4 x 38 mm 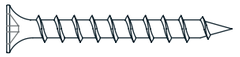 x 6

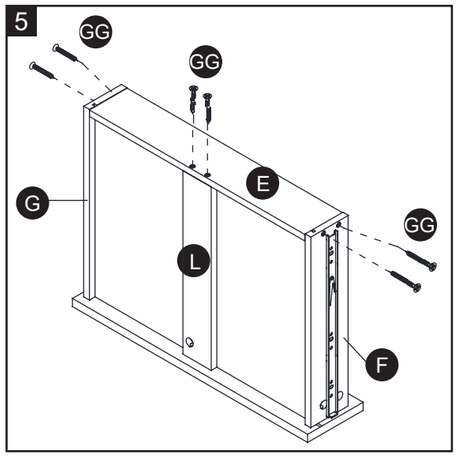

6. Fije la manivela (KK) al frente del panel frente de cajón (D) con dos pernos de la manivela (JJ).

Material de ferretería usado

JJ Perno manivela 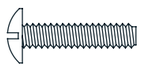 x 2

KK Manivela 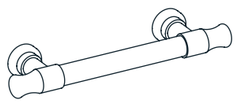 x 1

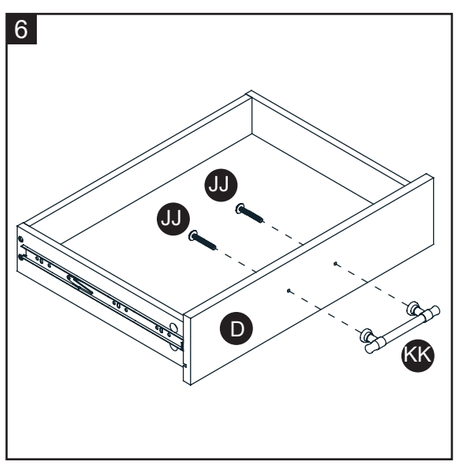

7. Asegurar firmemente los pernos de fijación (BB) en el inserto roscado designado en el panel superior (A), los soportes frontales (J y K) y los paneles laterales (M y N). Apriete completamente con un destornillador estrella. No la apriete en exceso los pernos de fijación.

Material de ferreterÍa usado

BB Perno de fijación 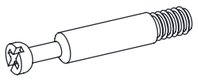 x 25

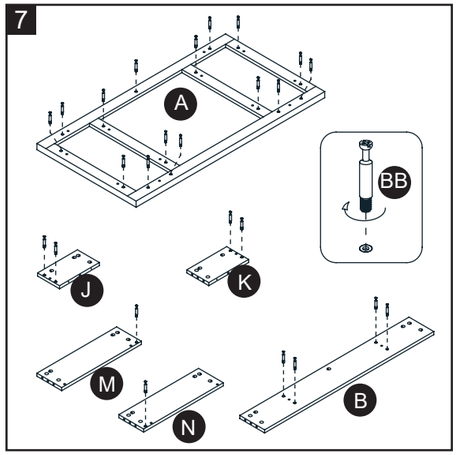

8. Asegure firmemente los pernos de fijación (BB) en el inserto roscado designado en las patas (R, S, T y U). Apriete completamente con un destornillador estrella. No la apriete en exceso los pernos de fijación.

Material de ferreterÍa usado

BB Perno de fijación 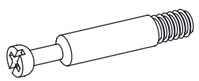 x 18

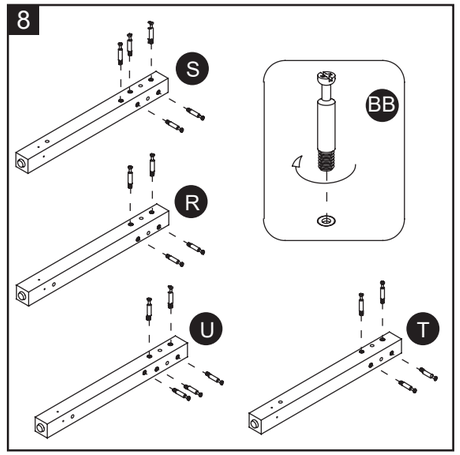

9. Fije el panel lateral izquierdo (M) entre las patas laterales izquierdas (R y S) con 4 tuercas de fijación (AA) y dos clavijas de madera (CC).

Material de ferreterÍa usado

AA Tuerca de fijación 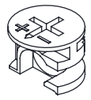 x 4

CC Clavija de madera x 2

LL Goma x 1

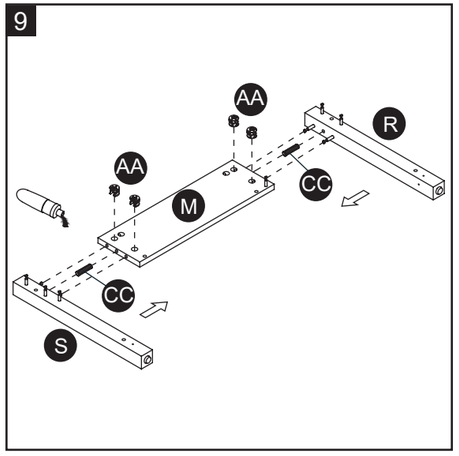

10. Fije el panel lateral derecho (N) entre las patas derechas (T y U) enganchando cuatro tuercas de fijación (AA) y dos clavijas de madera (CC).

Material de ferreterÍa usado

AA Tuerca de fijación x 4

CC Clavija de madera x 2

LL Goma x 1

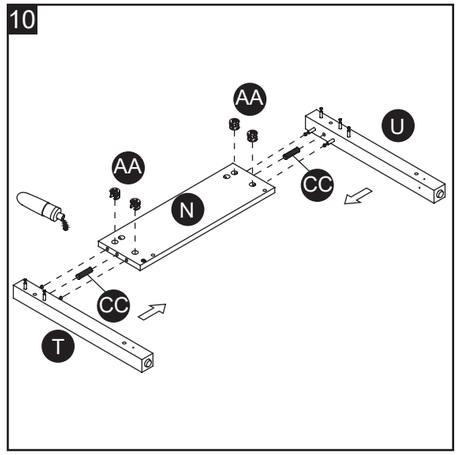

11. Fije el panel posterior (B) a los paneles divisor (H y I) con cuatro tuercas de fijación (AA) y dos clavijas de madera (CC).

Material de ferreterÍa usado

AA Tuerca de fijación 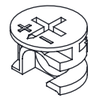 x 4

CC Clavija de madera x 2

LL Goma x 1

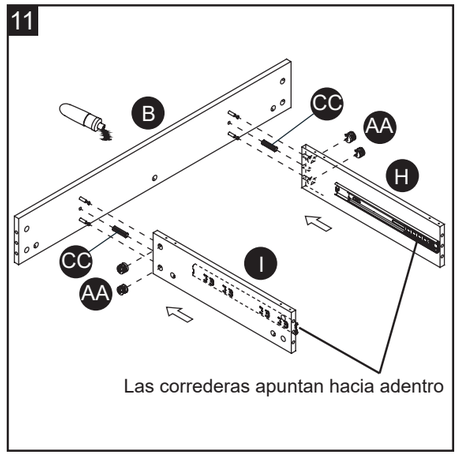

12. Fije los soportes frontales(J y K) a los paneles divisor (H y I) con cuatro tuercas de fijación (AA) y dos clavijas de madera (CC).

Material de ferreterÍa usado

AA Tuerca de fijación x 4

CC Clavija de madera x 2

LL Goma x 1

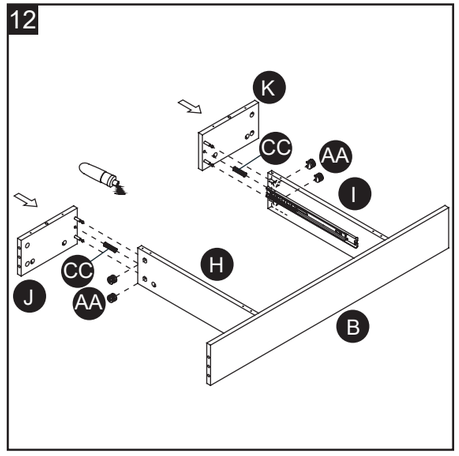

13. Sujete los soporte frontal central (P) a los soportes frontales (J y K) y los paneles de división (H e I) con dos clavijas de madera (CC) y ocho tornillos de 38 mm (GG).

Material de ferretería usado

CC Clavija de madera x 2

GG Tornillo de M4 x 38 mm x 8

LL Goma x 1

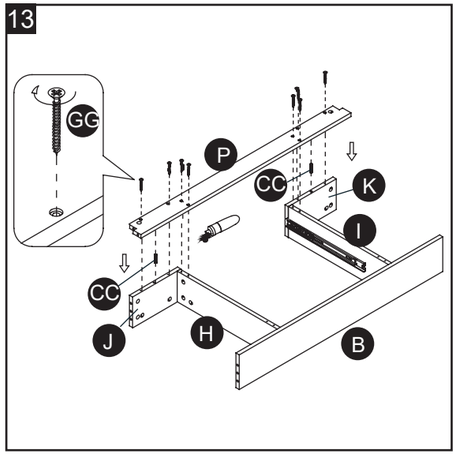

14. Sujete los soporte posterior central (O) a los los paneles de división (H e I) con cuatro ocho tornillos de 38 mm (GG).

Material de ferretería usado

GG Tornillo de M4 x 38 mm x 4

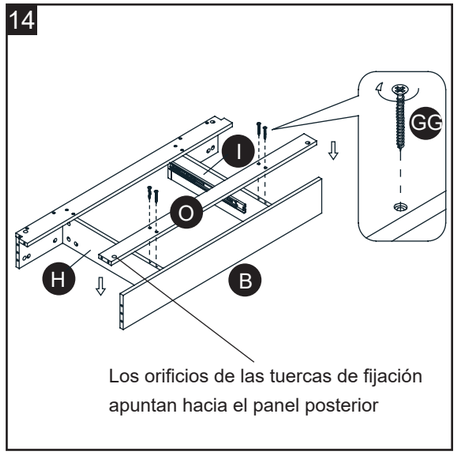

15. Alinee y adjunte el ensamblaje anterior al ensamblaje de la pata derecha (T, U y N) con seis tuercas de fijación (AA) y cuatro clavijas de madera (CC).

Material de ferretería usado

AA Tuerca de fijación x 6

CC Clavija de madera x 4

LL Goma x 1

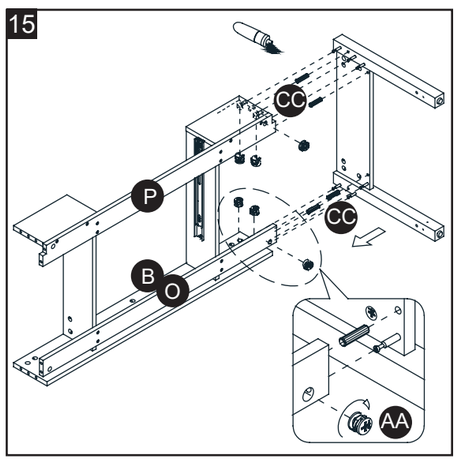

16. Fije la repisa inferior (Q) a las patas laterales derechas (T y U) con dos clavijas de madera (CC).

Material de ferretería usado

CC Clavija de madera x 2

LL Goma x 1

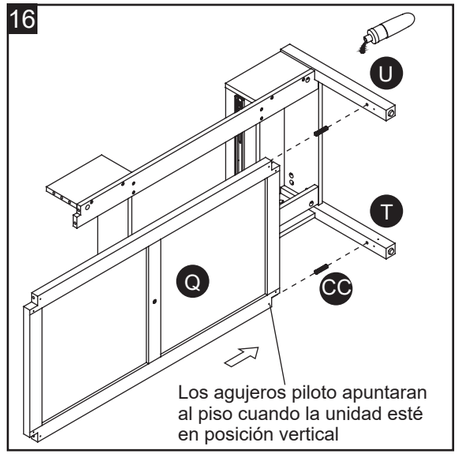

17. Alinee y adjunte el ensamblaje de la pata izquierda (S, R y M) al ensamblaje anterior con seis tuercas de fijación (AA) y seis clavijas de madera (CC).

Material de ferretería usado

AA Tuerca de fijación x 6

CC Clavija de madera x 6

LL Goma x 1

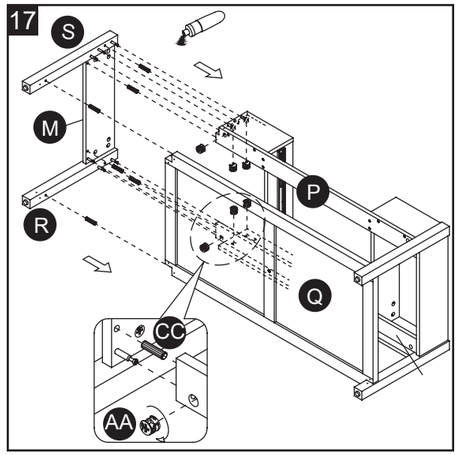

18. Usando los agujeros piloto como guía, sujete la repisa inferior (Q) a las patas (R, S, T y U) colocando dos soportes de metal (II) en cada junta, usando dos tornillos de 15 mm (FF) por soporte de metal.

Material de ferretería usado

FF Tornillo de M3.5 x 15 mm x 16

II Soporte de metal x 8

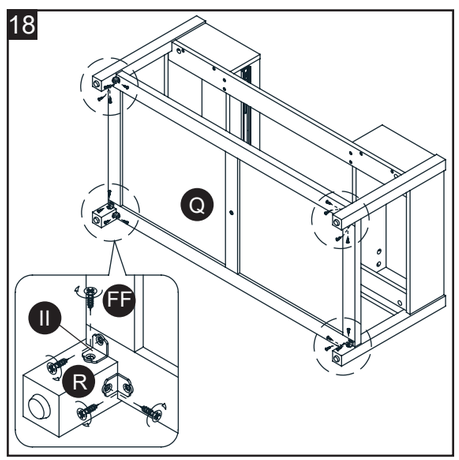

INSTRUCCIONES DE ENSAMBLE

19. Coloque el panel superior (A) boca abajo sobre una superficie nivelada y protegida. Solicite asistencia para unir el ensamblaje anterior al panel superior (A) con quince tuercas de fijación (AA) y doce clavijas de madera (CC).

Material de ferretería usado

AA Tuerca de fijación x 15

CC Clavija de madera x 12

LL Goma x 1

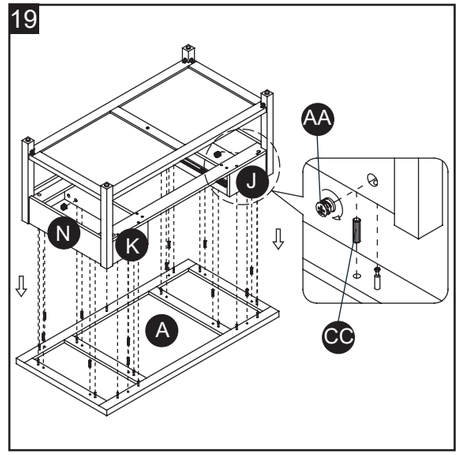

20. Atornille firmemente la pata central (V) al repisa inferior (Q).

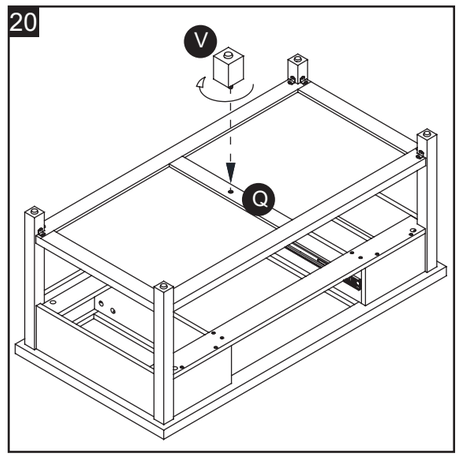

Material de ferretería usado

21. Inserte el conjunto del cajón en el marco. Extienda las correderas de con baleros en los paneles (H e I) hasta el final (incluido el carro con baleros). Luego, alinee las guías deslizantes del cajón con las correderas y empuje el cajón con cuidado hacia adentro hasta que se detenga.

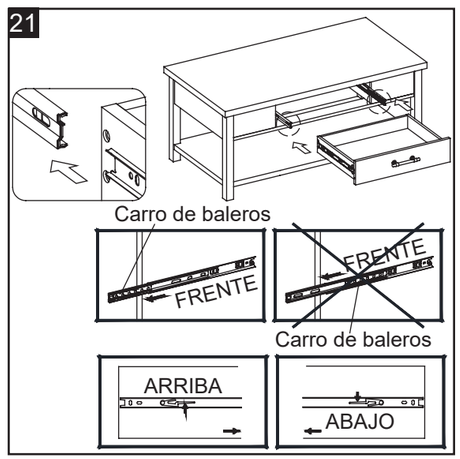

CUIDADO Y MANTENIMIENTO

Un bolígrafo de retoque se ha proporcionado para minimizar las muescas pequeñas o rayaduras que puedan ocurrir durante el montaje o el envío.

- Use una toalla suave y limpia para evitar daños y rayaduras.
- El uso de cera para pulir muebles no es necesario. Si desea usar cera pruebe en un área que no sea visible para revisar su funcionamiento.
- Usar solventes de cualquier tipo puede dañar el acabado del mueble.
- Nunca use agua para limpiar la unidad, ya que le puede dañar el acabado.
- Siempre utilize protección para vasos cuando los coloque sobre la unidad.
- Los derrames de líquidos se deben de limpiar inmediatamente, con una toalla suave evitando tallar.
- Siempre utilizar protectores en caso de poner cosas calientes. El calor puede provocar una reacción química en el acabado y dañarlo.
- En caso que su unidad sea manchada durante el uso le recomendamos hablar a un profesional para que le ayude.
- Revisar los pernos y tornillos periódicamente y apriételos si es necesario.

CUIDADO DE MUEBLES DE MADERA

- Mantener la madera a una temperatura adecuada. Temperaturas extremas y cambios de humedad pueden causar diferentes daños en la madera como el encogimiento o desvanecimiento. Mantener la madera lejos de la exposición directa al sol debido a daños en el artículo.
- El cuidado y limpieza adecuado extenderá la vida útil del producto. Si sigue estas directrices la vida útil del producto se alargará.

GARANTÍA DE UN AÑO

La garantía se aplica al comprador original. En caso de defecto, el productor se encarga de los costes y la reparación o remplazo. La garantía queda inutilizable si el montaje es erróneo, dado mal uso o sobrecarga, o dañado por algún accidente. No es transferible y no permite el desgaste, mal uso entre otros del producto. La responsabilidad del proveedor es limitada. El proveedor no se hace cargo de errores futuros en el artículo.
Esta garantía se basa en otras. Algunos estados no permiten beneficios tras esto.