Comedor de 5 piezas Dalton Park

Better Homes & Gardens®

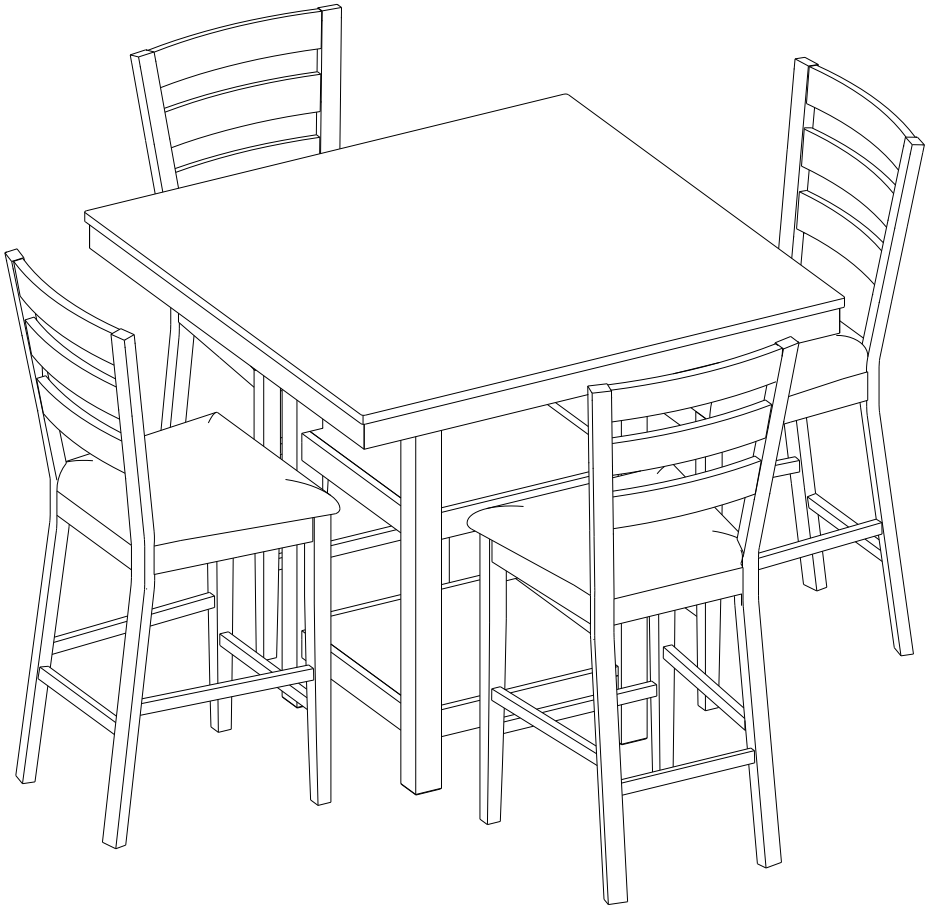

Número de Producto #: BH12-084-499-04
Número de Lote : _____ Fecha 2018-08-18 Rev. 0001-B Fábrica: ZHIVIE
Fecha de Compra : _____

ESTE LIBRO DE INSTRUCCIONES CONTIENE INFORMACIÓN **IMPORTANTE** DE SEGURIDAD.
POR FAVOR LEA Y MANTENGA PARA REFERENCIA FUTURA.

ALTO

NO RETORNE ESTE PRODUCTO A LA TIENDA; las tiendas no cuentan con partes del producto. Si encuentra que hay partes faltantes o dañadas, llame a nuestro número telefonico gratis de nuestro departamento del servicio del cliente. Podremos enviarle partes de re-emplazo GRATIS sin costo alguno.

¿NECESITA AYUDA? Si necesita ayuda con el ensamble o si le faltan piezas, por favor visite Whalen Furniture en www.whalenstyle.com o llame al 866-942-5362 (8:30 a.m. a 4:30 p.m. PST, de lunes a viernes). O envíe un correo electrónico a: parts@whalenfurniture.com. En caso de devolución, consulte www.walmart.com y siga el procedimiento para devolver productos.

Comedor de 5 piezas Dalton Park

Better Homes & Gardens®

PREPARESE !

Nosotros ensamblamos cada pieza para asegurarnos que es en realidad fácil.

- Por favor lea todo el instructivo antes de comenzar .
- Cuidadosamente desempaque e identifique cada parte, componente, y pieza de ferretería para cerciorarse que usted tiene todo lo necesario para el ensamblaje. Coloque cada parte en una area suave y ordenada.

Cuidado: Incluye partes pequeñas con bordes afilados que pueden ser peligrosas para los niños.

Partes del comedor altura de mostrador

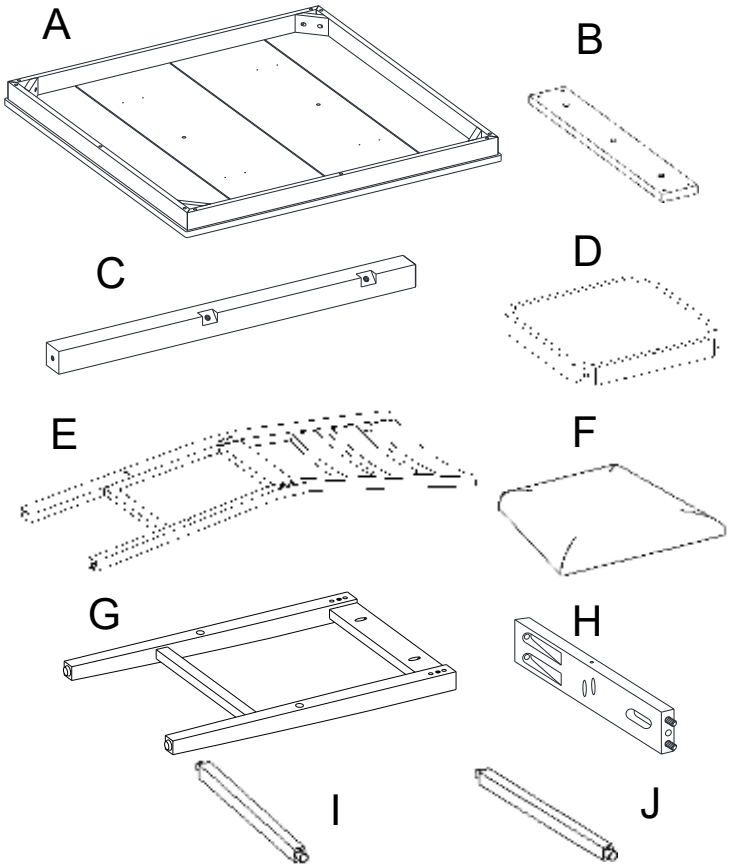

COMPONENTES		
	PARTES	**CANT.**
A	Mesa	1
B	Panel de Montaje	2
C	Pata de Mesa	4
D	Entrepaoño	2
E	Respaldo de Silla	4
F	Cojín	4
G	Ensamble Frontal	4
H	Riel Lateral	8
I	Soporte Izquierdo	4
J	Soporte Derecho	4
MATERIAL DE FERRETERÍA		
1	Tornillo M6 x 55 mm	12+1 extra
2	Tornillo M4 x 25 mm	8+1 extra
3	Tornillo M4 x 32 mm	16+1 extra
4	Tornillo M4 x 38 mm	16+1 extra
5	Arandela de Presión	36+1 extra
6	Arandela Plana	36+1 extra
7	Perno de Madera	2
8	Plumón	1
9	Llave Hexagonal M4	2
10	Tornillo M6 x 50 mm	24+1 extra

Partes de ferretería del comedor altura de mostrador

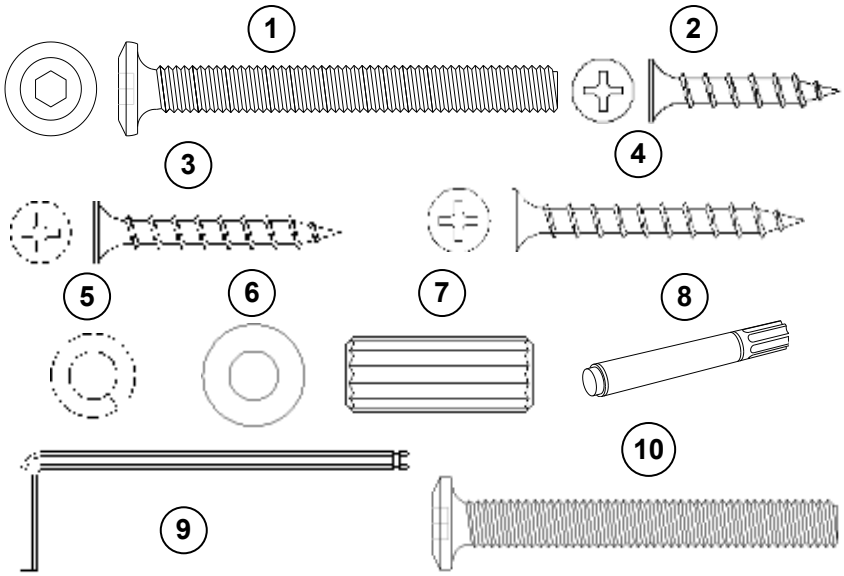

¿NECESITA AYUDA? Si necesita ayuda para el ensamble o le faltan piezas, llame a **Whalen Furniture Manufacturing** 866-942-5362 (8:30 a.m. a 4:30 p.m. PST, de lunes a viernes) o envíe un correo electrónico a: parts@whalenfurniture.com.

Comedor de 5 piezas Dalton Park

Better Homes & Gardens®

Paso 1:

MATERIAL DE FERRETERÍA

PARTE	PARTE	PARTE	PARTE
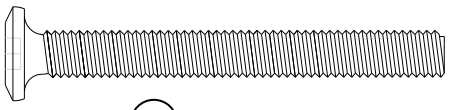			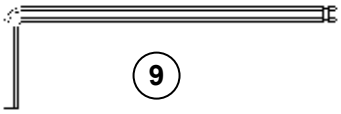
1	5	6	9
Tornillo M6 x 55 mm x 8	Arandela de Presión x 8	Arandela Plana x 8	Llave Hexagonal M4 x 1

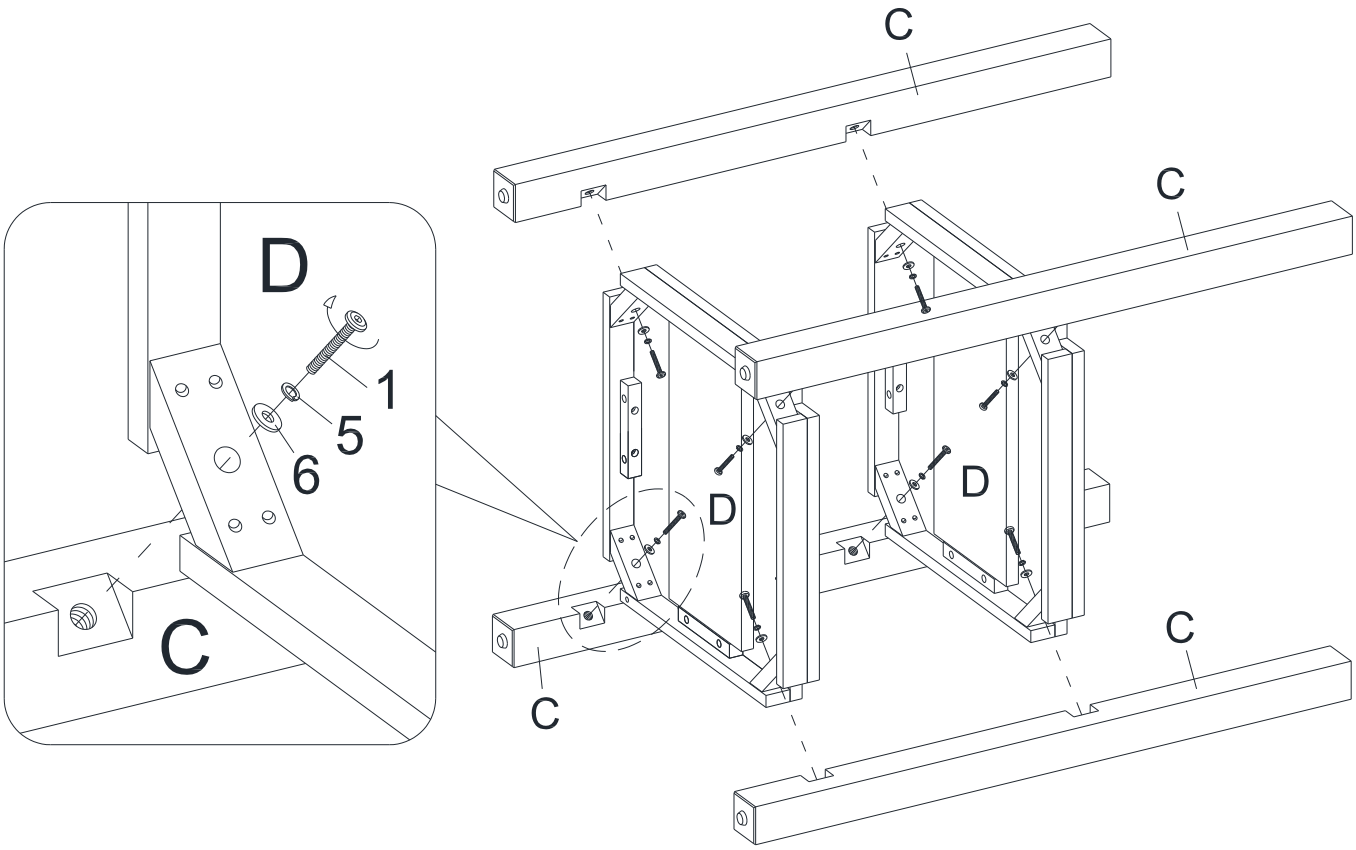

- Recuerde confirmar que cuenta con todas las partes antes de comenzar.
- Alinear y unir los Entrepaños (D) a los cortes de las Patas de Mesa (C), cerciorarse que los marcos de los entrepaños apuntarán hacia el suelo despues del ensamble. Atornillar con los Tornillos de 55 mm (1) con las Arandelas de Presión y Planas (5 y 6) atrávez de los bloques de la esquina hacia los insertos con rosca de las patas. Apretar con la Llave Hexagonal incluida.

Paso 2:

MATERIAL DE FERRETERÍA

PARTE	PARTE	PARTE	PARTE
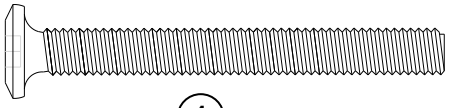			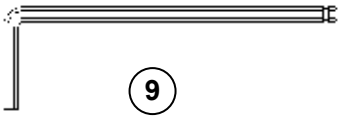
1	5	6	9
Tornillo M6 x 55 mm x 4	Arandela de Presión x 4	Arandela Plana x 4	Llave Hexagonal M4 x 1

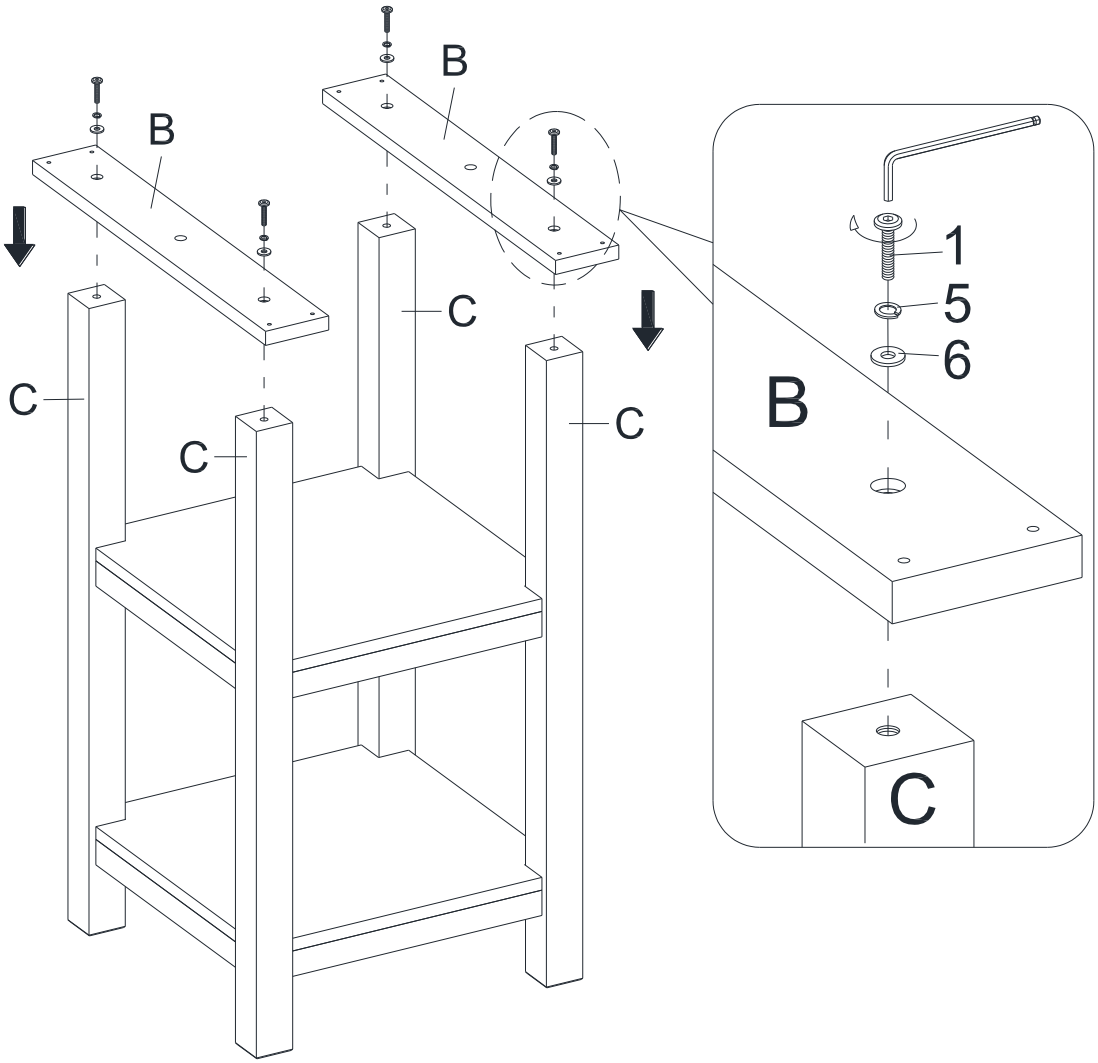

- Poner la unidad en pie.
- Alinear y unir los Paneles de Montaje (B) en la parte superior de las Patas de Mesa (C) usando cuatro Tornillos de 55 mm (1) con las Arandelas (5 y 6) atrávez de los barrenos avellanados de los Panels de Montaje hacia los insertos de las Patas de la Mesa. Usar la Llave Hexagonal proveida.

Paso 3:

MATERIAL DE FERRETERÍA

PARTE		PARTE	
2	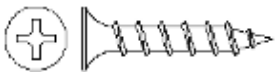	7	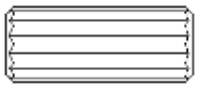
Tornillo M4 x 25 mm x 8		Perno de Madera x 2	

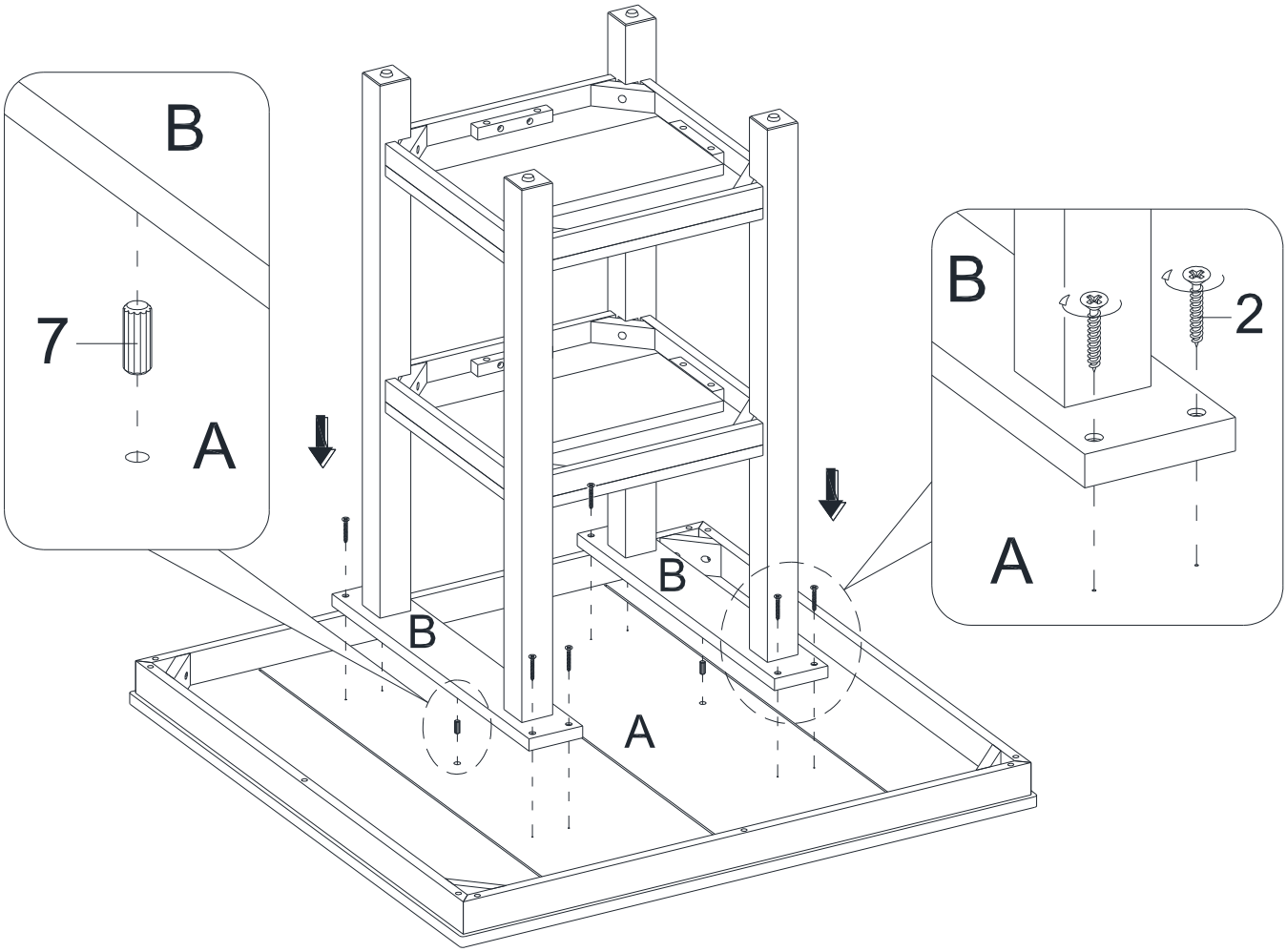

- Poner la Mesa (A) boca abajo en una area nivelada y protegida como se muestra.
- Insertar 2 Pernos de Madera (7) en los agujeros intermedios de la Mesa (A). Gire el ensamble boca abajo y posicione los Panels de Montaje (B) en los pernos de madera insertados.
- Centre y una los Paneles de Montaje (B) a la Mesa (A) con 8 Tornillos de 25 mm (2) atrávez de los agujeros de los paneles de montaje. Apretar los tornillos con el destornillador de cruz.
- Demander de l'aide pour poner l'unité assemblée de pie.

Better Homes & Gardens®

Paso 4:

MATERIAL DE FERRETERÍA

PARTE	PARTE	PARTE	PARTE
10	5	6	4
Tornillo M6 x 50 mm x 6	Arandela Presión x 6	Arandela Plana x 6	Tornillo M4 x 38 mm x 4

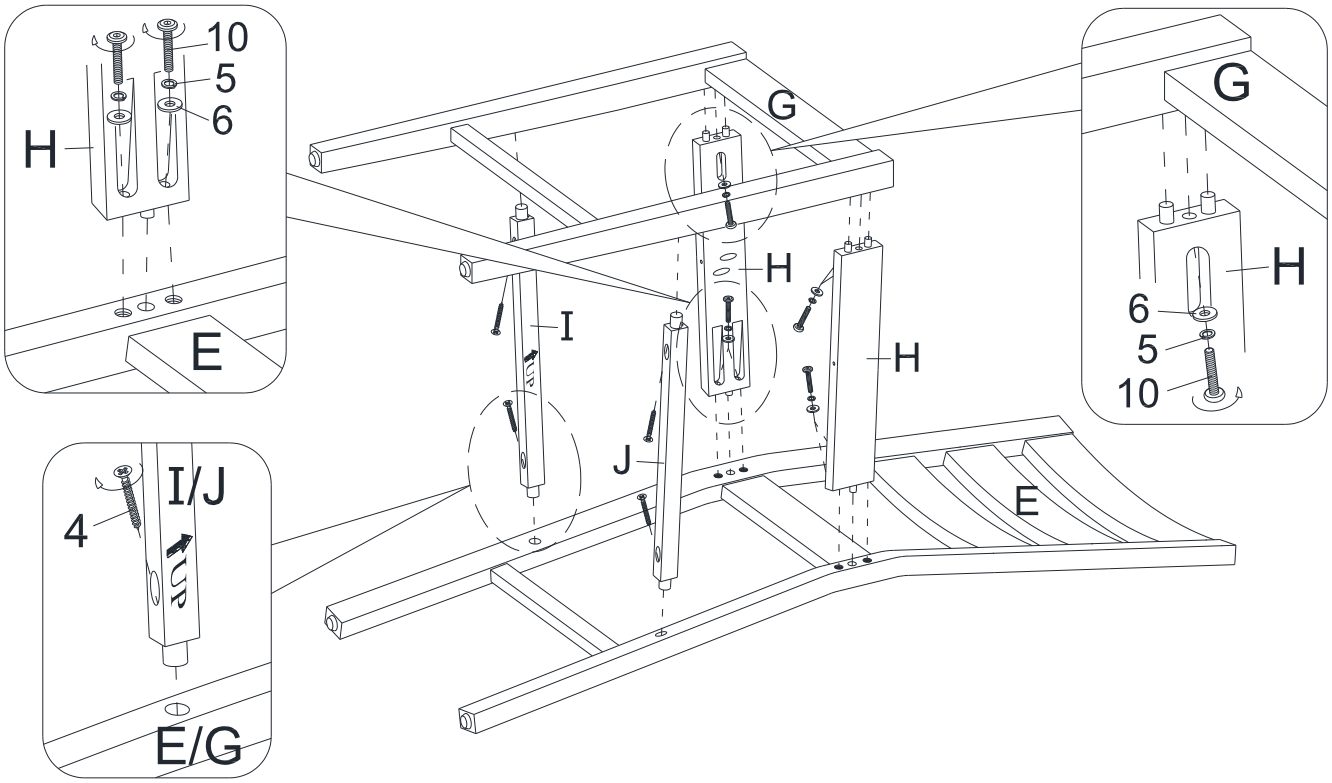

- Coloque un Respaldo de Silla (E) en una area limpia con los insertos apuntando hacia arriba.
- Asegurar dos Rieles Laterales (H) en el respaldo (E) asegurandose que los pernos de madera queden completamente insertados en los agujeros sin insertos con rosca. Confirmar que los agujeros rasgados apuntan hacia adentro. Insertar y asegurar los Tornillos de 50 mm (10) con las Arandelas (5 y 6) atrávez de los agujeros rasgados hacia los insertos con rosca incluidos en el Respaldo (E). Apretar ligeramente con la Llave Hexagonal incluida.
- Insertar completamente la espiga de los Soportes (I y J) y hacia las muescas del Respaldo (E). Confirmar que la etiquetas con la leyenda “UP” estan apuntando hacia adentro y los agujeros rasgados de los soportes apuntan hacia el piso despues del ensamblaje. Insertar y atornillar con Tornillos de 38 mm (4) en los agujeros debajo del soporte. Apretar ligeramente con el desarmador de cruz.
- Repetir el proceso para adjuntar el Ensamble Frontal (G) al extremo opuesto.

NOTA: NO APRETAR completamente los tornillos hasta que la silla este ajustada y nivelada en todas sus patas, para que estás no se tambaleen. Una vez ajustadas regrese y apriete todas confirmando el nivel de ellas.

Paso 5:

MATERIAL DE FERRETERÍA

PARTE

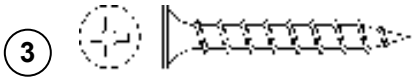

Tornillo M4 x 32 mm x 4

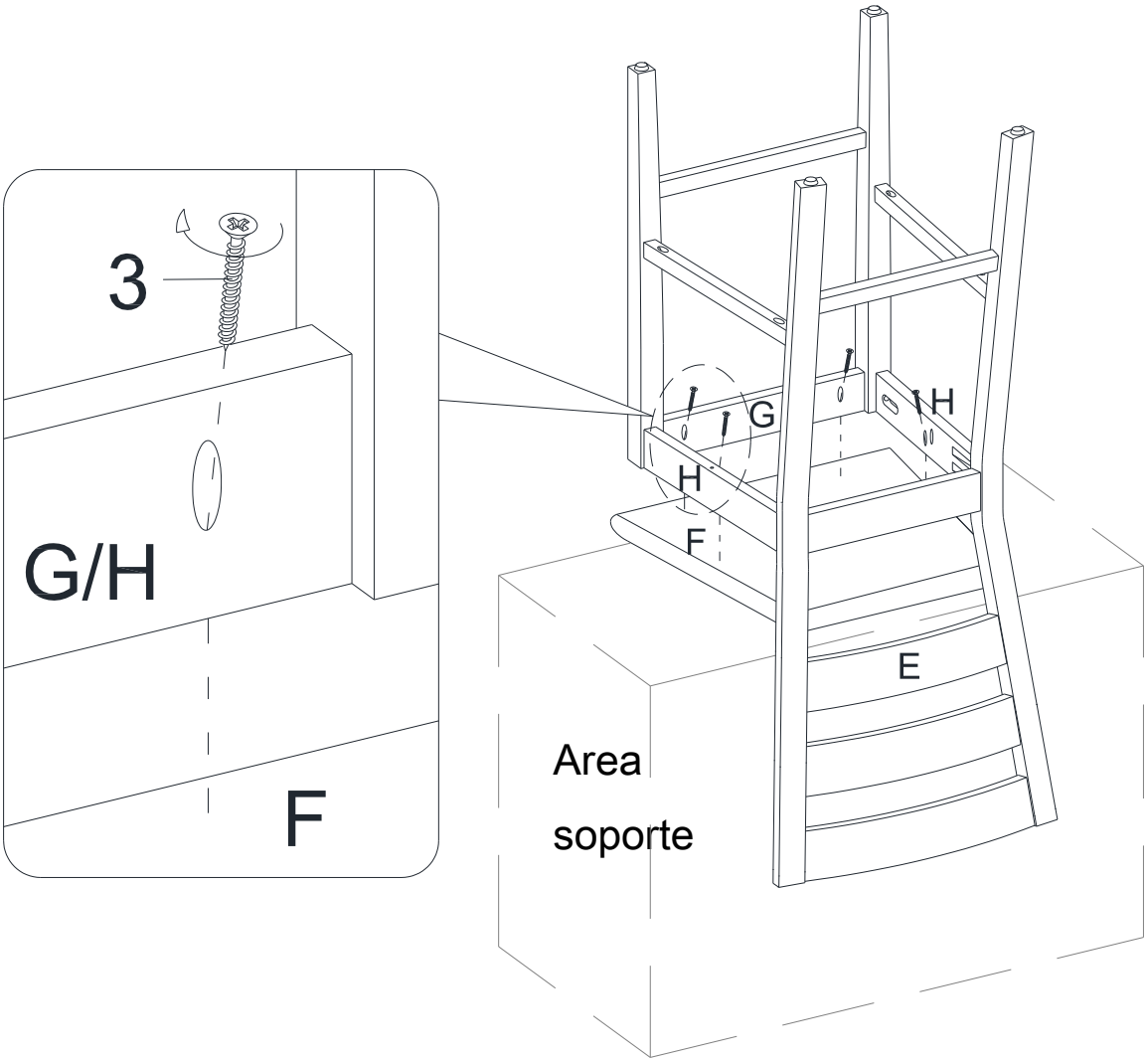

- Poner the silla en pie en una area plana. Presionar hacia abajo los Rieles Laterales (H) para asegurarse que todas las patas estan niveladas. Ahora apretar todos los tornillos completamente.
- Voltear el ensamble anterior boca abajo y asegure al Cojín (F) por su parte inferior con cuatro Tornillos de 32 mm (3) atrávez de los agujeros en las Patas Frontales (G) y Rieles Laterales (H), apretar con el desarmador de cruz.
- Poner en pie la Silla.
- Repetir el proceso con las otras sillas.

Comedor de 5 piezas Dalton Park

Better Homes & Gardens®

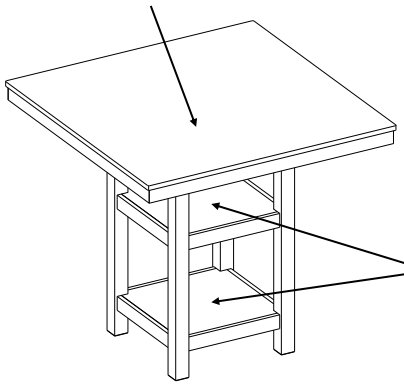

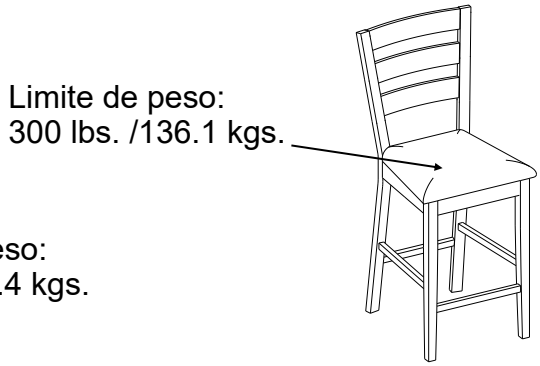

Cuidados

Esta unidad está diseñada para utilizarse sólo con los pesos máximos indicados. Utilizarse con productos más pesados de los indicados puede dar resultado en inestabilidad causando posibles lesiones.

Mantenimiento y Cuidados

- Use una toalla suave y limpia para evitar daños y rayaduras cuando haga limpieza.
- Uso de cera para pulir muebles no es necesario. Si desea usar cera cheque en una area que no sea visible para checar su funcionamiento.
- Usar solventes de cualquier tipo puede dañar el terminado del mueble.
- Nunca use agua para limpiar la unidad, ya que le puede dañar el terminado.
- Siempre utilize protección para vasos cuando ponga sobre la unidad.
- Líquidos derramados deben limpiarse inmediatamente, con una toalla suave evitando tallar.
- Siempre utilizar protectores en caso de poner cosas calientes. El calor puede provocar una reacción química en el terminado y dañarlo
- Manchas o marcas de crayones serán difíciles de remover.
- En caso que su unidad sea manchada durante el uso le recomendamos hablar a un profesional para que le ayude.
- Checar Tornillos periodicamente y apretar en caso necesario.

Más recomendaciones para el cuidado de su Mueble

Es lo mejor mantener la unidad en una area de clima controlado. Temperatura extrema y cambios de humedad pueden causar cambios como partes pandas, molduras que se contraigan o que la madera se raje. Es recomendable mantener la unidad lejos del sol directo ya que puede dañar el terminado.
Cuidados adecuados y limpieza pueden extender la vida útil de su unidad. Siga estás recomendaciones y mantendrá su mueble en buenas condiciones de uso por muchos años.

Un plumón es proveído en caso de pequeñas raspaduras o golpes que sucedan durante el ensamble o envío.

Esperamos que disfrute su mueble por muchos años.

¡Gracias por su compra!

GARANTIA DE CALIDAD

Nosotros estamos seguros que Usted se encontrará feliz con la compra de esté producto de Whalen Furniture.
Si esté producto tiene algun defecto de ensamblado o material o si tiene alguna falla en uso normal, Nosotros lo repararemos o lo re-emplazaremos hasta por un año a partir de la fecha de compra. Todo producto de Whalen Furniture es diseñado para alcanzar sus espectativas más altas. Nosotros le garantizamos que inmediatamente podrá ver el valor de nuestra mercancia de la más alta calidad.
Está garantia le proporciona derechos legales especificos y talvez tenga otros derechos que varian de Estado a Estado.

Servicio al Cliente: 1-866-942-5362
8:30 a.m. - 4:30 p.m., PST, Lunes a Viernes
www.whalenstyle.com

ALTO

NO RETORNE ESTE PRODUCTO A LA TIENDA; las tiendas no cuentan con partes del producto. Si encuentra que hay partes faltantes o dañadas, llame a nuestro número telefonico gratis de nuestro departamento del servicio del cliente. Podremos enviarle partes de re-emplazo GRATIS sin costo alguno.

¿NECESITA AYUDA? Si necesita ayuda para el ensamble o le faltan piezas, llame a **Whalen Furniture Manufacturing** 866-942-5362 (8:30 a.m. a 4:30 p.m. PST, de lunes a viernes) o envíe un correo electrónico a: parts@whalenfurniture.com.