Étagère de rangement robuste

ITM./ART. 991070
MODÈLE N^{O} WSZB184872-GW5BMS
Instructions de montage

Pour des pièces de remplacement ou de l'aide, composer le : 1-866-942-5362
(anglais, espagnol et français)
entre 8 h 30 et 16 h 30, heure normale du Pacifique, du lundi au vendredi
ou visiter notre site Web : **www.whalenfurniture.com**
ou transmettre une demande par courriel à **parts@whalenfurniture.com**

1. **Lire toutes les instructions avant le montage. (Veuillez noter qu'il y a un outil recommandé qui n'est pas compris dans l'ensemble.)**
2. **S'assurer qu'il ne manque aucune pièce.**
3. **Il est recommandé que deux personnes fassent le montage.**
4. **Placer les pièces sur une surface plane et lisse.**
5. **Pour usage à l'intérieur seulement.**

CAPACITÉ MAXIMALE PAR TABLETTE : 454 kg (1 000 lb) RÉPARTIS ÉGALEMENT.
CAPACITÉ MAXIMALE DE L'UNITÉ : 2 268 kg (5 000 lb) RÉPARTIS ÉGALEMENT.
CAPACITÉ CONCENTRÉE : 732,6 kg/1615 lb PAR MÈTRE CARRÉ
(0,47 kg/1 lb PAR POUCE CARRÉ)

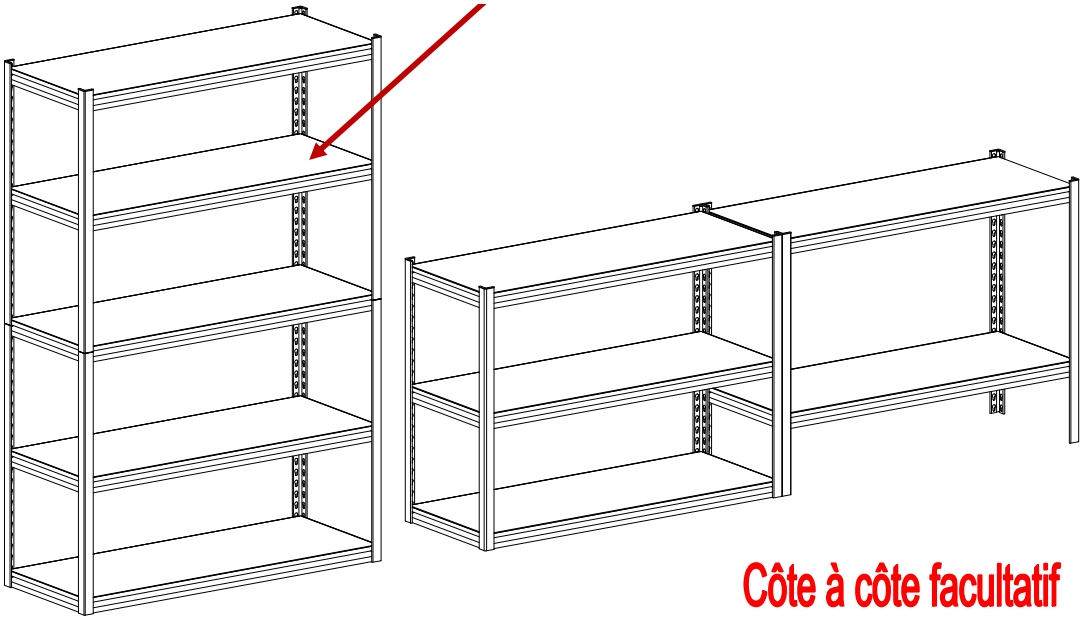

MONTAGE PAR UN ADULTE REQUIS EN RAISON DE LA PRÉSENCE DE PETITES PIÈCES ET DE BORDS ET COINS COUPANTS À LA RÉCEPTION.

WHALEN®

Date: 2018-09-27 Rév. 0001-F
Whalen Furniture Manufacturing

AVERTISSEMENT **Le défaut de suivre ces instructions peut causer des dommages et des blessures.**

L'étagère de rangement n'est pas recommandée pour usage à l'extérieur.

1. **Ne pas excéder 454 kg (1 000 lb) par tablette. Ne pas excéder 2 268 kg (5 000 lb) par unité.**

2. **Le poids devrait être réparti également sur la surface de la tablette. Le poids concentré au centre de la tablette réduira sa capacité.**

3. **Charger les petits articles stables sur les tablettes supérieures; les articles plus lourds et plus encombrants devraient être rangés sur les tablettes inférieures. Charger l'unité en plaçant les objets de bas en haut. L'unité sera plus stable.**

4. **Ne jamais grimper ni se tenir sur l'unité et ne pas s'en servir comme échelle.**

5. **Non destiné à utilisation par des enfants.**

6. **Ne pas modifier le produit de quelque manière que ce soit car cela en compromettrait le rendement prévu et annulerait toutes les garanties.**

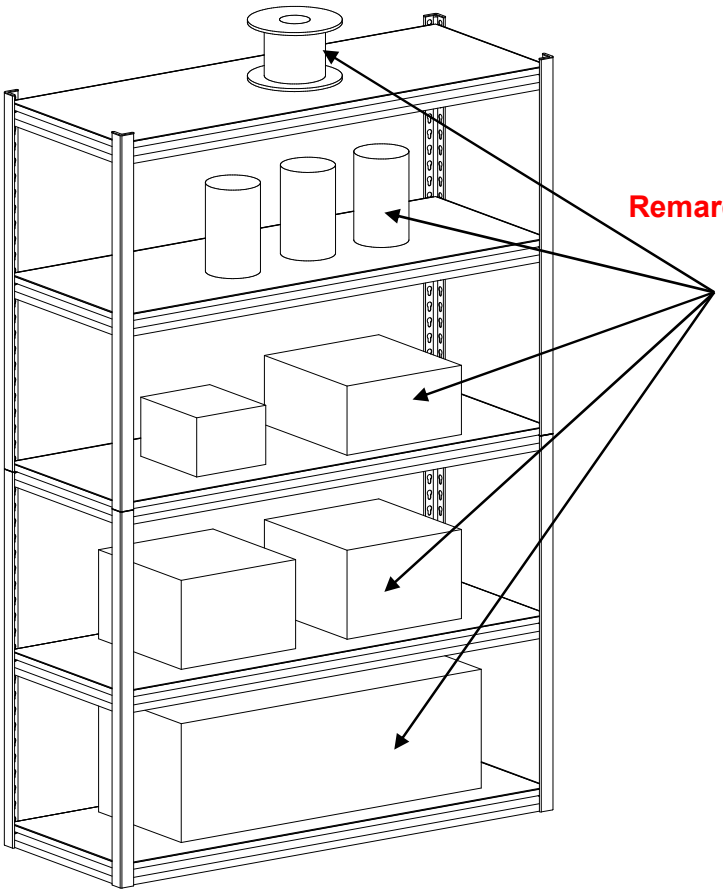

Remarque : gros articles lourds sur tablettes du bas et petits articles légers sur tablettes du haut. Soyez prudent lorsque vous mettez des articles sur les tablettes. Évitez de les déposer lourdement, car l'impact pourrait causer le bri de la tablette.

Liste des pièces

Prière de lire toutes les instructions et s'assurer d'avoir en main toutes les pièces mentionnées avant de débuter le montage.

N^{O} PIÈCE	DESCRIPTION DE LA PIÈCE	QUANTITÉ
A- Poteau d'angle	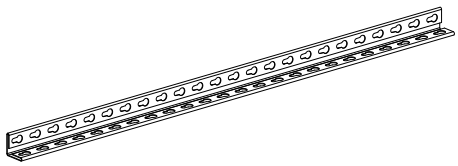	8
B-Montant en Z long	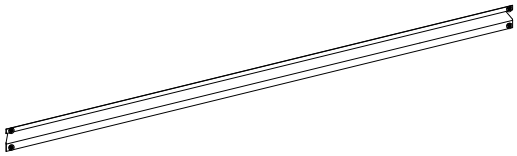	10
C- Montant en Z court	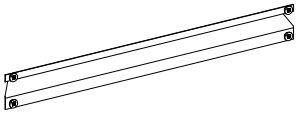	10
D- Plateau de tablette	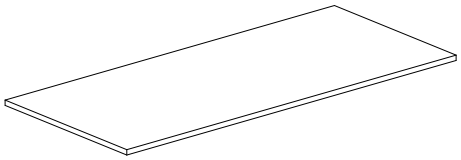	5
E- Capuchon de poteau	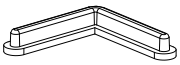	8
F- Raccord de poteau en coin	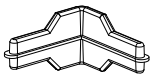	4
G- Pince de poteau	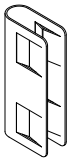	2

Outil requis: maillet en caoutchouc (NON INCLUS)

ATTENTION

1. Utiliser du lubrifiant pour faciliter la jonction des poteaux d'angle avec les montants.
2. Utiliser un linge ou un bloc de bois pour protéger le fini de la surface du produit lors de l'utilisation d'un maillet en caoutchouc.
3. Les rivets doivent être insérés au fond des trous de serrure en frappant la poutrelle près du raccord.
4. Assembler l'unité sur une surface solide et de niveau. Éviter l'assemblage sur un tapis.

OPTION 1 : ÉTAGÈRE DE RANGEMENT À 5 TABLETTES

Remarque : pour faciliter le montage, il est recommandé que deux personnes assemblent l'unité. Si vous ne comprenez pas ces instructions ou que vous avez des doutes quant à la sécurité de l'installation, veuillez faire appel à un entrepreneur qualifié ou communiquer avec Whalen Storage en composant le 1-866-942-5362 pour obtenir de l'assistance.

Instructions de montage

1. Commencer l'assemblage des coins en fixant un montant en Z court (pièce C), dans les deux ouvertures en trou de serrure du bas d'un poteau d'angle (pièce A). Installer le montant en Z en position droite, tel qu'indiqué au détail nº 1. Diriger les rivets vers le bas des ouvertures en trou de serrure, en frappant le montant près du joint avec un maillet de caoutchouc pour verrouiller les pièces ensemble.
   Répéter l'étape précédente avec le deuxième poteau d'angle (pièce A) pour créer un côté du montage de base.

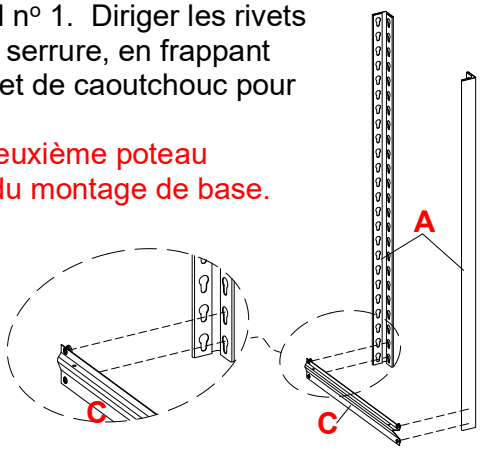

Détail nº 1

2. Fixer un montant en Z long (pièce B) au bas des deux autres ouvertures en trou de serrure de la partie assemblée. S'assurer que tous les montants en Z sont assemblés en position droite, tel qu'indiqué au détail nº 2. Frapper le montant près du joint avec un maillet de caoutchouc pour verrouiller les pièces ensemble.
   Remarque : ne pas frapper trop fort pour ne pas endommager ni plier les montants.
   Répéter la dernière étape pour ajouter un autre montant en Z long, l'autre montant en Z court et deux poteaux d'angle au montage, afin de créer le cadre de base tel qu'indiqué au détail nº 2.
   Remarque : suivre l'ordre 1 à 5 indiqué au détail nº 2 pour faciliter le montage. Frapper les montants près des joints pour verrouiller les pièces en place.

Détail nº 2

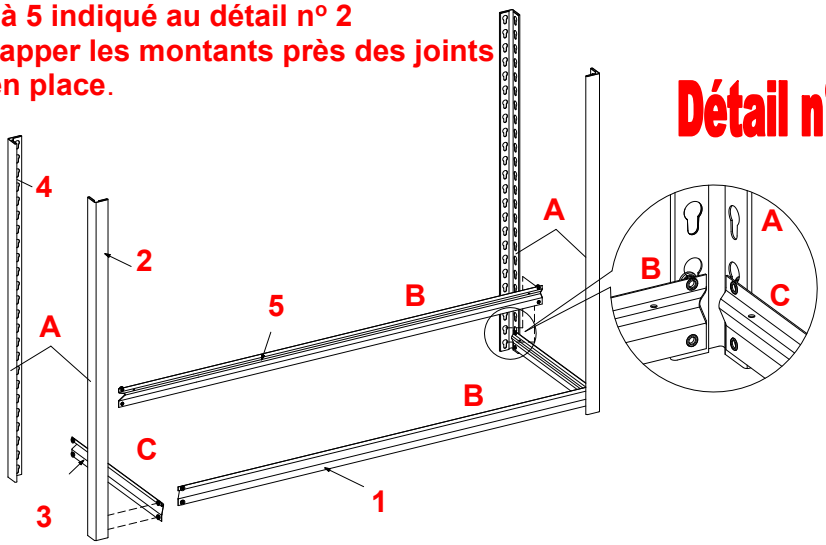

Instructions de montage

3. Joindre ensuite un montant en Z court (pièce C) dans les deux ouvertures en trou de serrure supérieures des deux autres poteaux d'angle (pièce A) pour créer le montage du dessus. Diriger les rivets vers le bas de l'ouverture en trou de serrure, à l'aide d'un maillet de caoutchouc. S'assurer que le bord plat du montant en Z fait face vers le haut, tel qu'indiqué au détail nº 3.
   Répéter la dernière étape pour le côté opposé du montage du dessus.

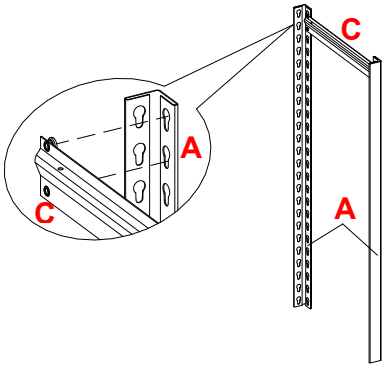

Détail nº 3

4. Avant de joindre le montage du dessus à celui du bas, insérer les raccords de poteau (pièce F) dans les poteaux d'angle (pièce A) du cadre inférieur, tel qu'indiqué au détail nº 4.
   Poser ensuite le montage du haut sur les raccords de poteau (pièce F), tel qu'ndiqué au détail nº 4.
   Répéter les deux dernières étapes pour le côté opposé.

Détail nº 4

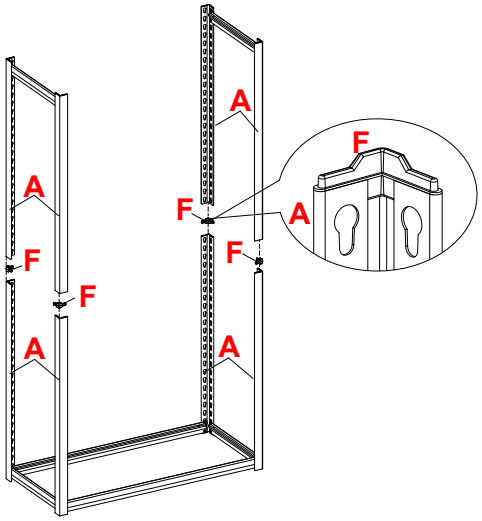

5. Ajouter un montant en Z court (pièce C) au joint de la section du milieu, en insérant le rivet supérieur du montant en Z dans l'ouverture en trou de serrure du bas du montage supérieur, et l'autre rivet du montant en Z dans l'ouverture supérieure du cadre inférieur, tel qu'indiqué au détail nº 5. **S'assurer que tous les montants en Z sont en position droite. Engagez les rivets au bas des trous en frappant le profilé près des joints pour verrouiller le dessus et le dessus de l'étagère..**
   Répéter la dernière étape pour ajouter un montant en Z court (pièce C) additionnel et deux autres montants en Z longs (pièce B).

Détail nº 5

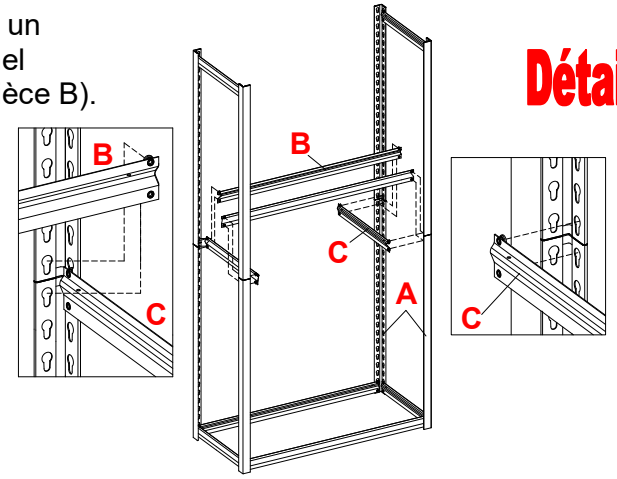

Instructions de montage

6. Ajouter ensuite deux montants en Z longs (pièce B) aux deux ouvertures en trou de serrure supérieurs des poteaux d'angle (pièce A), tel qu'indiqué au détail nº 6. Installer les montants en Z en position droite. Assurez-vous que les rivets sont insérés dans les trous avant de frapper près des joints..

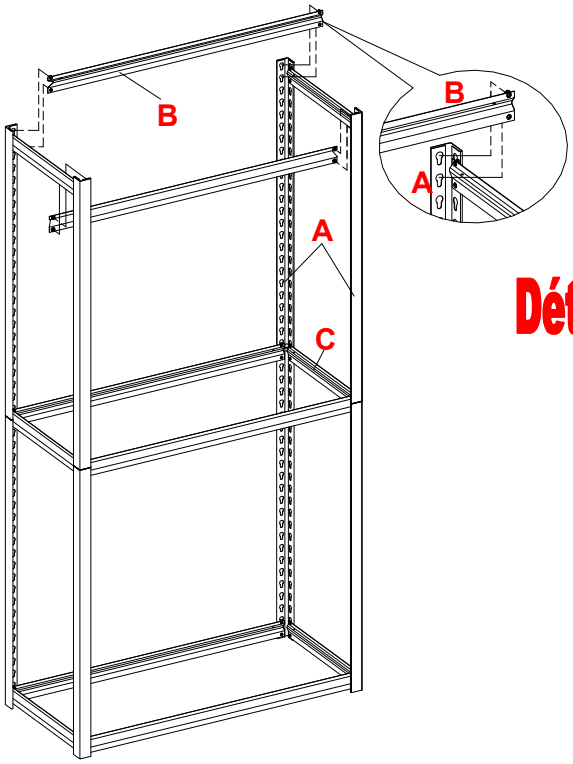

Détail nº 6

7. Assembler les montants en Z longs et courts (pièces B et C) à l'emplacement désiré sur les poteaux d'angle (pièce A) pour créer deux tablettes additionnelles, tel qu'indiqué au détail nº 7. Assurez-vous d'installer les profilés en Z dans la position verticale. Frapper les montants près des joints pour verrouiller les pièces ensemble.
Remarque : les poteaux sont réglables par incréments de 3,8 cm (1 1/2 po). Il est possible de régler les tablettes à la hauteur désirée.

Détail nº 7

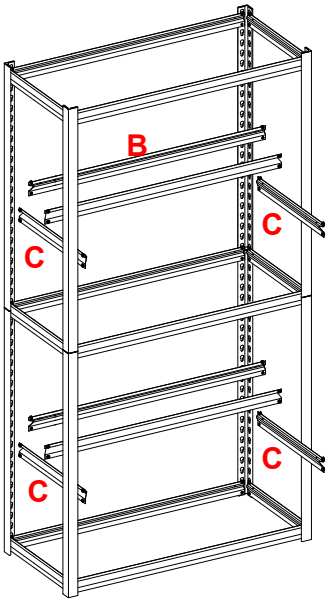

Instructions de montage

8. Poser ensuite les plateaux de tablette (pièce D) entre les montants en Z. Voir Détail nº 8A. Insérer les capuchons de poteau (pièce E) sur le dessus des poteaux d'angle (pièce A), tel qu'indiqué au détail nº 8B.

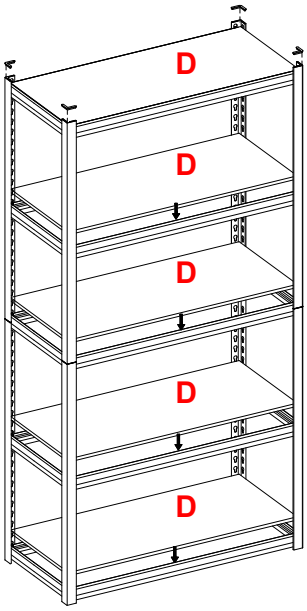

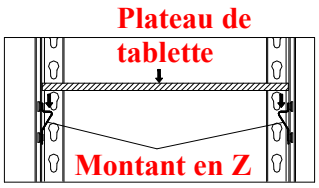

Détail nº 8A

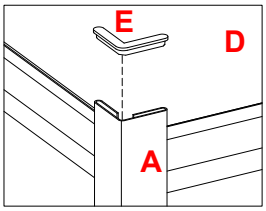

Détail nº 8B

OPTION 2 : côte à côte

9. Répéter les étapes 1 à 2 pour créer un cadre inférieur. Insérer ensuite deux montants en Z courts et deux montants en Z longs (pièces C et B) dans les ouvertures en trou de serrure des poteaux d'angle. Frapper les montants près des joints avec un maillet de caoutchouc pour verrouiller les pièces ensemble, tel qu'indiqué au détail nº 9. Ajouter deux montants en Z courts et deux montants en Z longs additionnels (pièces C et B) pour créer une tablette à la hauteur désirée. Assurez-vous que tous les profilés en Z sont assemblés dans la position verticale., tel qu'indiqué au détail nº 9.

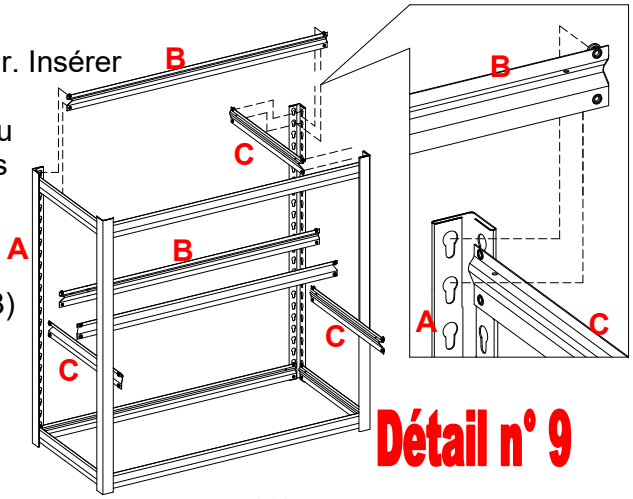

Détail nº 9

10. Poursuivre le montage en insérant la première poutrelle courte en Z (C) dans les deux trous en clé de serrure du haut des deux poteaux d'angle (A) tel qu'illustré au détail nº 10. Frapper la poutrelle près des joints avec un maillet en caoutchouc pour bloquer les pièces ensemble. Répéter la procédure du côté opposé.

Détail #10

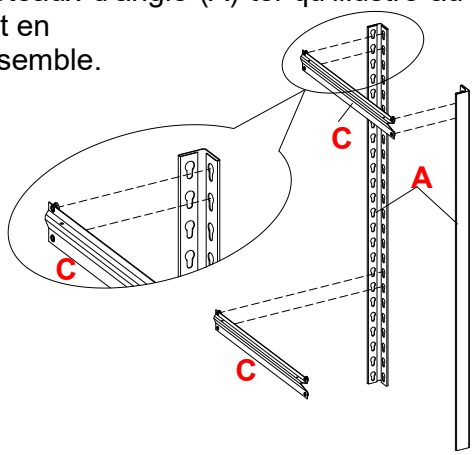

Instructions de montage

11. Compléter en ajoutant deux longues poutrelles en Z (B) dans les trous en clé de serrure du haut des poteaux d'angle (A) tel qu'illustré au détail nº 11. Installer toutes les poutrelles en Z en position droite. Frapper les poutrelles près des joints avec un maillet en caoutchouc pour les bloquer en place.

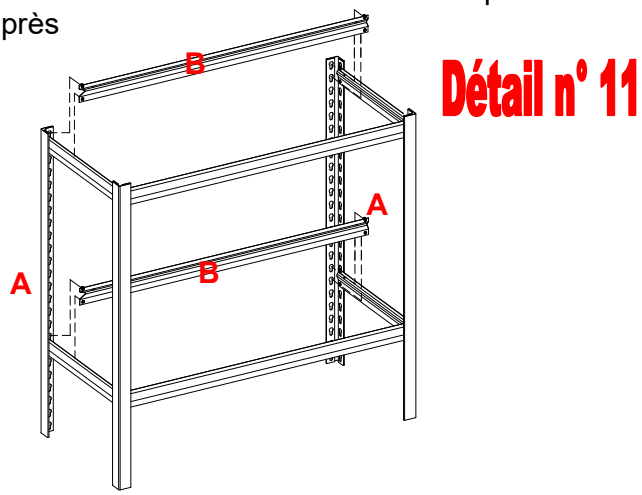

12. Poser les plateaux de tablette (pièce D) entre les montants en Z. S'assurer que tous les montants en Z sont en position droite, tel qu'indiqué au détail nº 12.

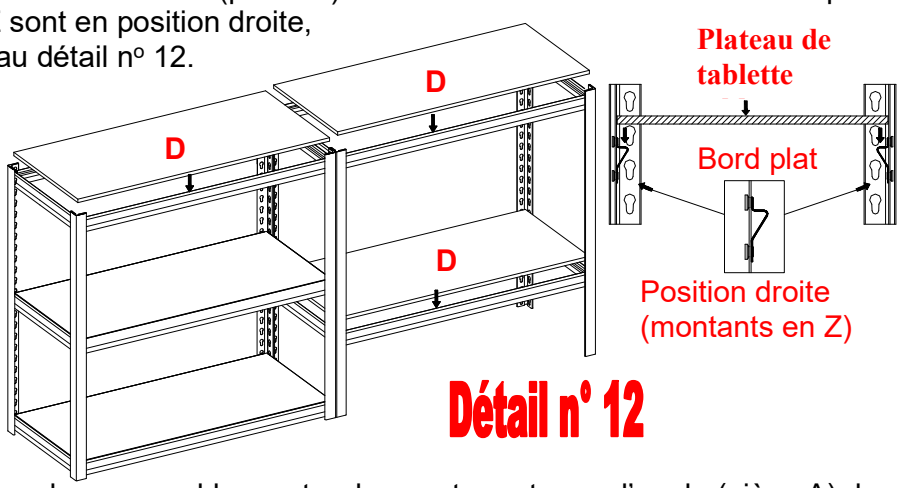

13. Pour relier les cadres ensemble, centrer les quatre poteaux d'angle (pièce A) du milieu des cadres, tel qu'indiqué au détail nº 13. Commencer avec les deux poteaux d'angle arrière du centre. Centrer les ouvertures des pinces de poteau (pièce G) avec deux ouvertures en trou de serrure des poteaux du centre arrière. Répéter l'étape pour relier les deux poteaux d'angle du centre avant.

Remarque : pour retirer les pinces de poteau, utiliser un tournevis.

Insérer les capuchons de poteau (pièce E) sur le dessus des poteaux d'angle (pièce A), tel qu'indiqué au détail nº 13.

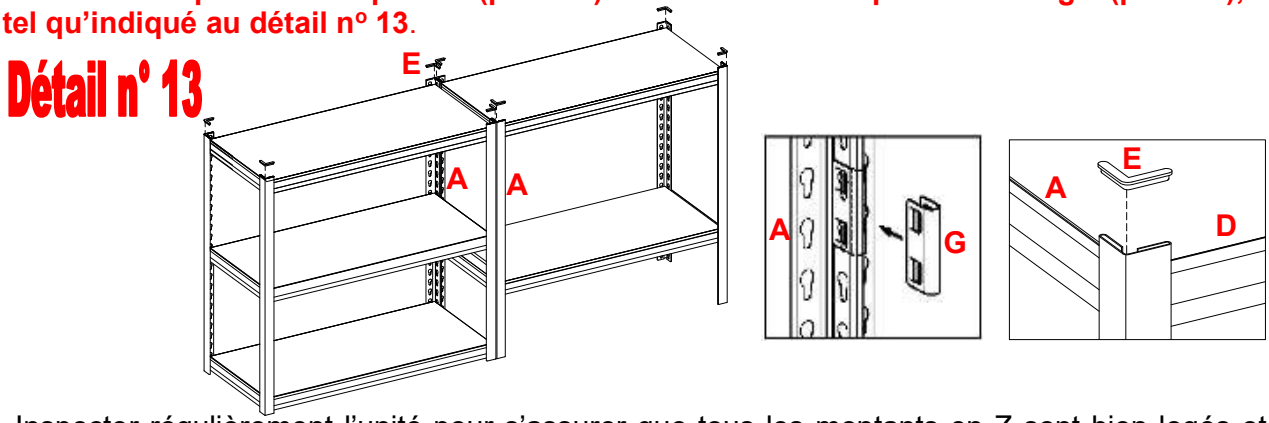

14. Inspecter régulièrement l'unité pour s'assurer que tous les montants en Z sont bien logés et connectés fermement aux poteaux d'angle.

Entretien

- Utiliser un linge doux et propre qui ne rayera pas la surface lors de l'époussetage.
- L'utilisation produit à polir les meubles n'est pas nécessaire. Le cas échéant, faire un test initial dans un endroit dissimulé.
- L'utilisation de solvants de quelque nature que ce soit sur le meuble peut en endommager le fini.
- Ne jamais utiliser d'eau pour nettoyer le meuble, car cela pourrait en endommager le fini.
- Les taches ou les marques de craie ou de marqueur à l'encre seront difficiles à enlever.
- Ne pas utiliser de produits abrasifs ni chimiques pour nettoyer les surfaces de métal, car cela endommagerait le fini protecteur.
- Le métal rouillera si le fini est rayé ou si le meuble est exposé à l'humidité excessive, surtout dans un environnement d'eau salée.
- La plupart des meubles en métal ont un revêtement protecteur pour prévenir la rouille. Toutefois, la rouille peut se produire si le fini est endommagé ou usé.
- Dans le cas où le meuble serait taché ou autrement endommagé durant l'usage, nous recommandons de faire appel à un professionnel pour réparer le meuble.
- Vérifier régulièrement les boulons, les vis et les écrous et serrer au besoin.

AVERTISSEMENT **Des blessures graves ou fatales peuvent survenir suite à la chute du meuble. Pour prévenir l'écrasement :**

- Placez les articles les plus lourds sur la partie inférieure.
- Évitez de placer des objets lourds sur le dessus de ce produit.
- Ne permettez jamais aux enfants de monter sur les tablettes ou de s'y accrocher.

La quincaillerie antibasculement ne peut que réduire, et non éliminer, le risque de basculement.Rendez-vous à votre quincaillerie locale pour vous procurer la quincaillerie antibasculement qui convient le mieux à l'endroit où l'unité sera installée.

GARANTIE LIMITÉE À VIE

Ce produit de Whalen est garanti à l'acheteur initial. En cas de bris de l'unité dû à un défaut des matériaux ou de la fabrication, Whalen Storage réparera ou remplacera cet article, à sa discrétion, sans frais. La garantie est nulle si le produit a été mal assemblé, mal utilisé, abusé par une surcharge, modifié de quelque manière que ce soit ou endommagé par accident. La présente garantie n'est pas transférable et ne couvre pas l'écaillage, les rayures, la rouille, le bosselage ou tout autre dommage aux surfaces du produit. La responsabilité de Whalen Storage se limite à réparer ou remplacer ce produit. Whalen Storage n'est pas responsable des dommages indirects, accessoires ou autres ou de la perte résultant du défaut du produit.

La présente garantie tient lieu de toute autre garantie expresse. Certaines régions ne permettent pas l'exclusion ou la limite des dommages indirects ou accessoires. Dans un tel cas, la limite précédente pourrait ne pas s'appliquer. La présente garantie vous donne des recours légaux particuliers et vous pourriez avoir d'autres droits qui varient selon la région.

En cas de bris, dommage ou pièce défectueuse, s'adresser à :
Whalen Furniture Manufacturing
1578 Air Wing Rd.
San Diego, Ca. 92154 USA
1-866-942-5362

CONSERVER CES INSTRUCTIONS POUR RÉFÉRENCE FUTURE

Le montage est maintenant terminé.

Merci de votre achat.

Ⓕ

POUR COMMANDER DES PIÈCES, UTILISER LA LISTE PLUS BAS
991070/WSZB184872-GW5BMS_Étagère de rangement robuste

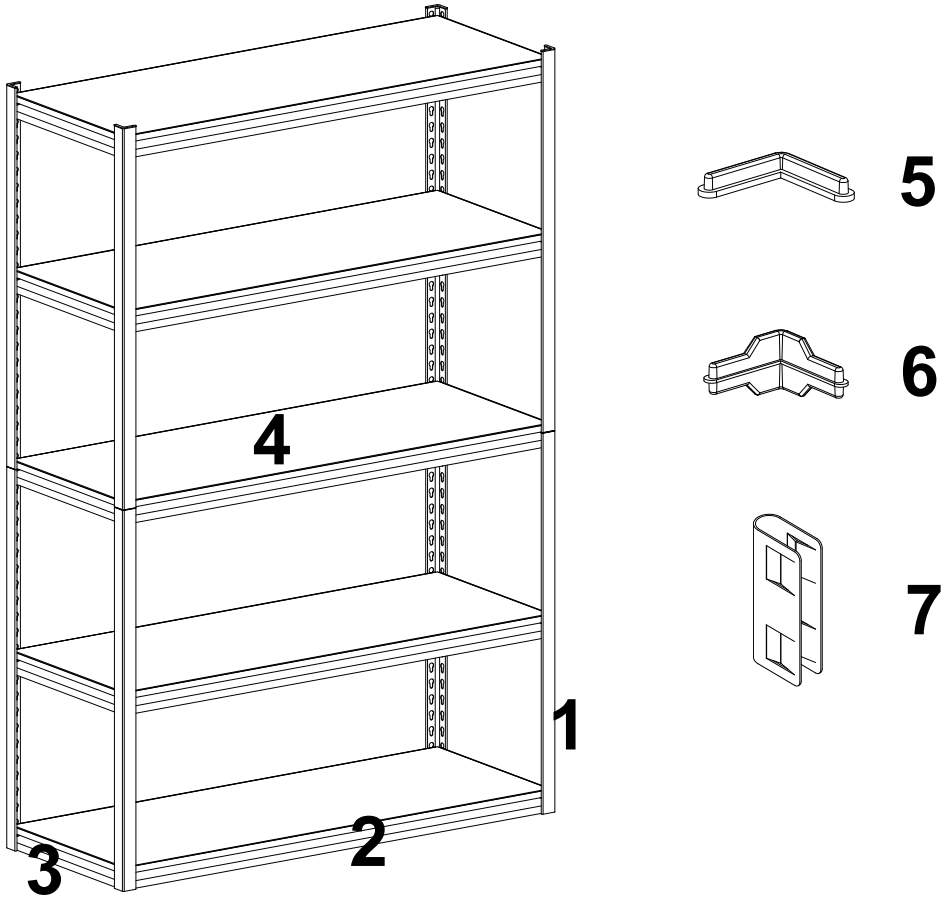

1	*WSZB184872-GW5BMS-1-AP	Poteau d’angle
2	*WSZB184872-GW5BMS-2-LZB	Montant en Z long
3	*WSZB184872-GW5BMS-3-SZB	Montant en Z court
4	*WSZB184872-GW5BMS-4-SD	Plateau de tablette
5	*WSZB184872-GW5BMS-5-PC	Capuchon de poteau
6	*WSZB184872-GW5BMS-6-PI	Raccord de poteau en coin
7	*WSZB184872-GW5BMS-7-PC	Pince de poteau
	*WSZB184872-GW5BMS-8-CH	Quincaillerie complète

Distributed by:
Costco Wholesale Corporation
P.O. Box 34535
Seattle, WA 98124-1535
USA
1-800-774-2678
www.costco.com

Imported by / Importé par :
Costco Wholesale Canada Ltd.*
415 W. Hunt Club Road
Ottawa, Ontario
K2E 1C5, Canada
1-800-463-3783
* faisant affaire au Québec sous
le nom les Entrepôts Costco

Importado por:
Importadora Primex S.A. de C.V.
Blvd. Magnocentro No. 4
San Fernando La Herradura
Huixquilucan, Estado de México
C.P. 52765
RFC: IPR-930907-S70
(55)-5246-5500
www.costco.com.mx

Imported by:
Costco Wholesale Australia Pty Ltd
17-21 Parramatta Road
Lidcombe NSW 2141
Australia
www.costco.com.au

Imported by:
Costco Wholesale UK Ltd /
Costco Online UK Ltd
Hartspring Lane
Watford, Herts
WD25 8JS
United Kingdom
01923 213113
www.costco.co.uk

Importado por:
Costco Wholesale Spain S.L.U.
Polígono Empresarial Los Gavilanes
C/ Agustín de Betancourt, 17
28906 Getafe (Madrid) España
NIF: B86509460
900 111 155
www.costco.es

Distributed by:
Costco Wholesale Iceland ehf.
Kauptún 3-7, 210 Gardabaer
Iceland
www.costco.is

Distribué par :
Costco France
1 avenue de Bréhat
91140 Villebon-sur-Yvette
France
01 80 45 01 10
www.costco.fr

Imported by:
Costco Wholesale Japan Ltd.
3-1-4 Ikegami-Shincho
Kawasaki-ku, Kawasaki-shi,
Kanagawa 210-0832 Japan
044-281-2600
www.costco.co.jp

Imported and Distributed by:
Costco Wholesale Korea, Ltd.
40, Iljik-ro
Gwangmyeong-si
Gyeonggi-do, 14347, Korea
1899-9900
www.costco.co.kr

Imported by / Manufactured for:
Costco President Taiwan, Inc.
No. 656 Chung-Hwa 5th Road
Kaohsiung, Taiwan
Company Tax ID: 96972798
449-9909 or 02-449-9909 (if cellphone)
www.costco.com.tw

Imported by / Distributed by:
Shanghai Minhang Costco Trading Co., Ltd
Unit 109, No 388, Lian You Road
Minhang District, Shanghai
China 201107
+86-21-6257-7065