ESTANTE DE ALMACENAJE DE ALTA RESISTENCIA

WS184872BW-SB5MSC2

ITM./ART.625073

CAPACIDAD MÁXIMA DE REPISA: 454 kg (1000 LIBRAS) DISTRIBUIDA UNIFORMEMENTE.
CAPACIDAD MÁXIMA DE LA UNIDAD COMPLETA: 2268 kg (5000 LIBRAS) DISTRIBUIDA UNIFORMEMENTE.
CAPACIDAD DE PESO CONCENTRADA 68.18 kg (150 LIBRAS) POR PIE CUADRAD

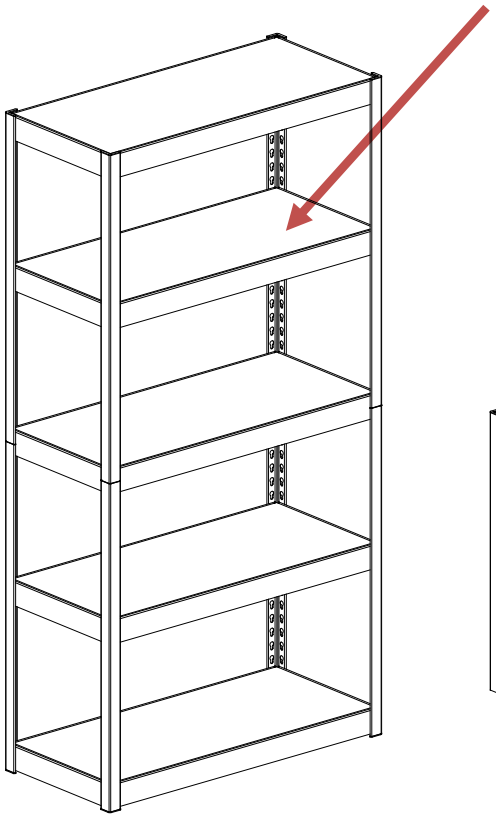

ESTANTE DE 5 REPISAS

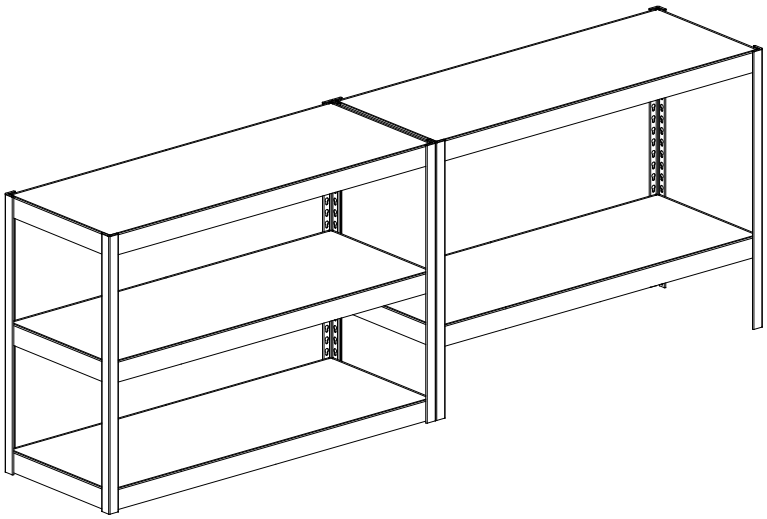

OPCIÓN DE BANCA DE TRABAJO DE 2 PIEZAS

Importado por: Importadora Primex, S.A. de C.V.Blvd. Magnocentro No. 4
San Fernando La Herradura Huixquilucan, Estado de México, C.P. 52765
RFC: IPR-930907-S70 TEL. 5-5246-5500 www.costco.com.mx

ENSAMBLE REQUIERIDO POR ADULTO POR LA PRESENCIA DE PIEZAS PEQUEÑAS, PUNTAS Y ORILLAS PARTES FILOSAS

WHALEN®

Lista de Partes

Por favor lea completamente todas las instrucciones y verifique que estén todas las piezas antes de iniciar el ensamble .

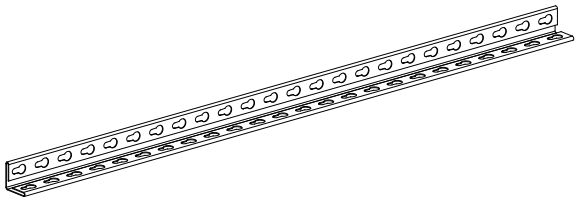

A- Poste angular (8 piezas)

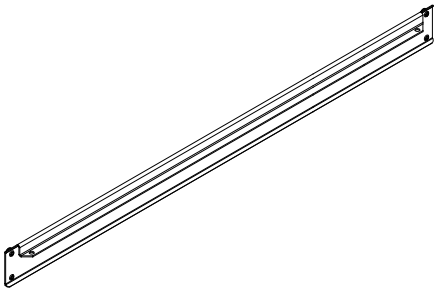

B- Viga larga de remache doble (10 piezas)

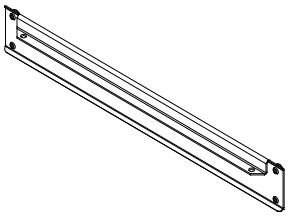

C- Viga corta de remache doble (10 piezas)

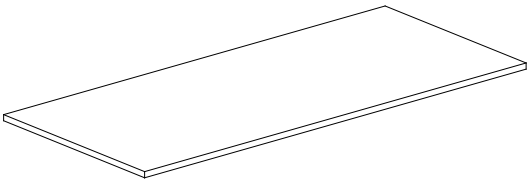

D- Repisas PB (5 piezas)

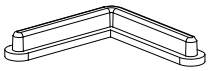

E- Tapa de poste (16 piezas)

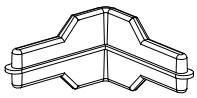

F- Inserciones para poste (4 c/u)
(Usados en entantes de almacenaje)

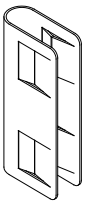

G- Seguro para poste (2 piezas)
(Usados en estantes de almacenaje)

Herramienta Requerida: Mazo de Goma. (NO INCLUIDO)

ADVERTENCIA: PELIGRO DE ASFIXIA - CONTIENE PARTES PEQUEÑAS. ¡MANTENGA TODA LA FERRETERÍA FUERA DEL ALCANCE DE LOS NIÑOS!

⚠ ADVERTENCIA **El no seguir estas instrucciones puede resultar en daños a propiedad o lesiones personales.**

El estante de almacenaje no se recomienda para uso al aire libre.

1. **No exceda 454 kg (1000 libras) por repisa. No exceda 2268 kg (5000 libras) por unidad.**
2. **El peso se debe distribuir uniformemente en la superficie de la repisa. El peso concentrado en el centro de la repisa reducirá la capacidad de la repisa.**
3. **Coloque los artículos pequeños en las repisas superiores y los artículos más pesados y más grandes en las repisas inferiores. Coloque los objetos de abajo hacia arriba. Esto asegurará la estabilidad de la unidad.**
4. **Nunca se suba o escale el estante y no lo utilice como escalera.**
5. **No está diseñado para ser usado por niños.**
6. **No altere el producto debido a que puede comprometer la eficacia de la unidad y anular cualquier garantía.**

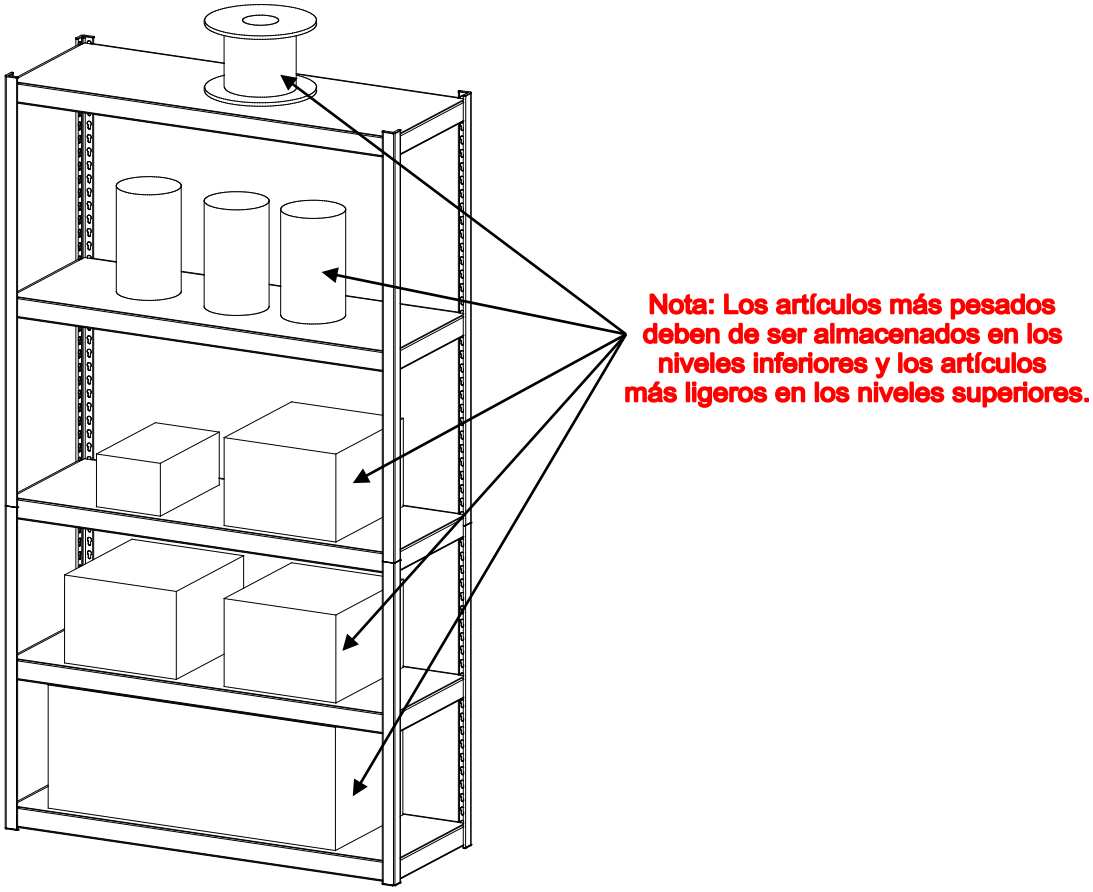

Instrucciones de Ensamble

Nota: Monte la unidad sobre una superficie firme y nivelada. Evite el montaje en la alfombra. Para facilitar el montaje se recomienda tener dos personas para montar la unidad. Si no entiende estas instrucciones, o tiene cualquier duda sobre la seguridad de la instalación, por favor llame a un contratista calificado o comunicarse al 1-866-942-5362 (en E.U.A.) al servicio de ayuda al cliente de Whalen Storage. Podemos ayudarle o darle instrucciones para que tenga un montaje adecuado. Asegúrese de que todos los remaches encajen en su sitio antes de utilizar el banco de trabajo, si tiene las piezas defectuosas por favor no lo use, instalación incorrecta puede resultar en daños o lesiones.

Instrucciones de Ensamble

Opción #1 Estante de 5 repisas de almacenaje en forma vertical

1. **Use un pedazo de tela o de madera para proteger el acabado de la superficie del producto durante el ensamble. Monte la unidad sobre una superficie estable y nivelada. Evite ensamblarlo sobre la alfombra.**

Opción #1 Estante de 5 repisas de almacenaje en forma vertical

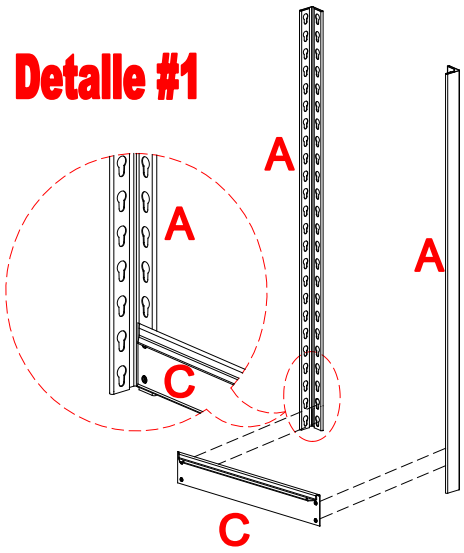

2. **Una la viga corta de doble remache (parte C) en los dos orificios inferiores del poste ángular (parte A). Cerciórese de que la brida esté hacia arriba y coloque los remaches a la parte inferior del orificio golpeando con un mazo de goma. Repita para añadir el poste angular (Parte A).**

3. **Adjunte una viga larga de doble remache (parte B) a la parte inferior del poste angular (Parte A). Golpee la barra con un mazo de goma para enganchar las piezas completamente. Repita para añadir una segunda viga de doble remache (Parte B).**

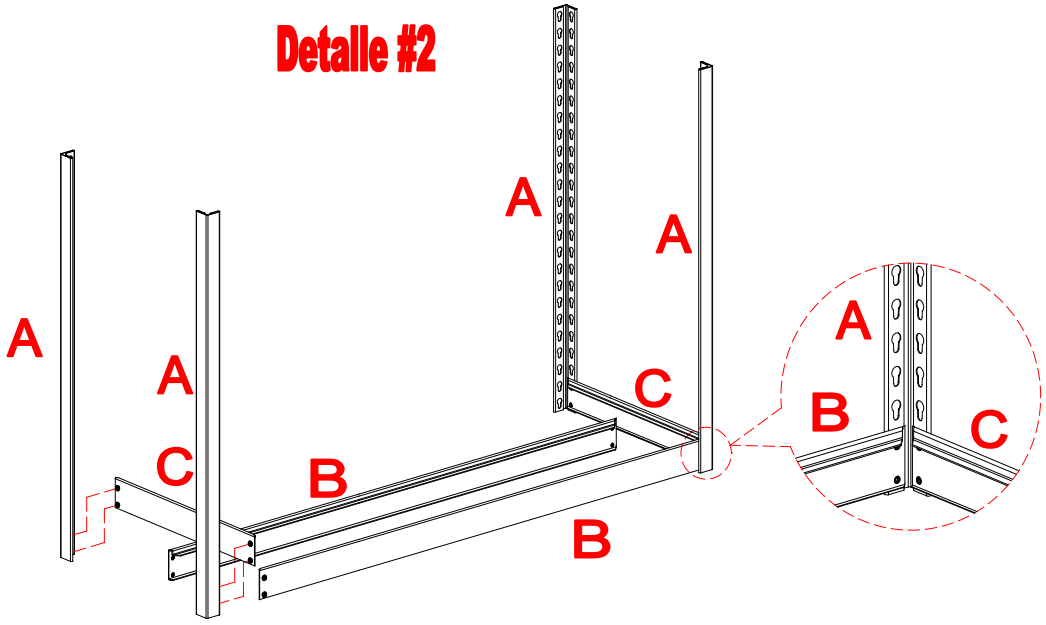

Instrucciones de Ensamble

4. Empiece con el montaje superior uniendo una viga corta de doble remache (parte C) en los orificios superiores del poste angular de 91.44 cm (36 pulgadas) (parte A). Agregue un poste angular de 91.44 cm (36 pulgadas) al otro extremo. Golpee con un mazo de goma.

5. Repita el paso anterior al extremo contrario del montaje superior.

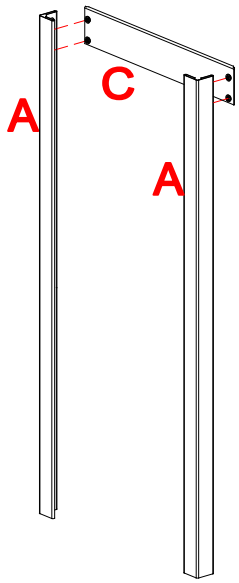

Detalle #3

6. Una el montaje superior al inferior. Coloque los insertos para poste (parte F) en los postes angulares (parte A) del montaje inferior. Ver detalle #4.

7. Repita los últimos dos pasos en el extremo contrario.

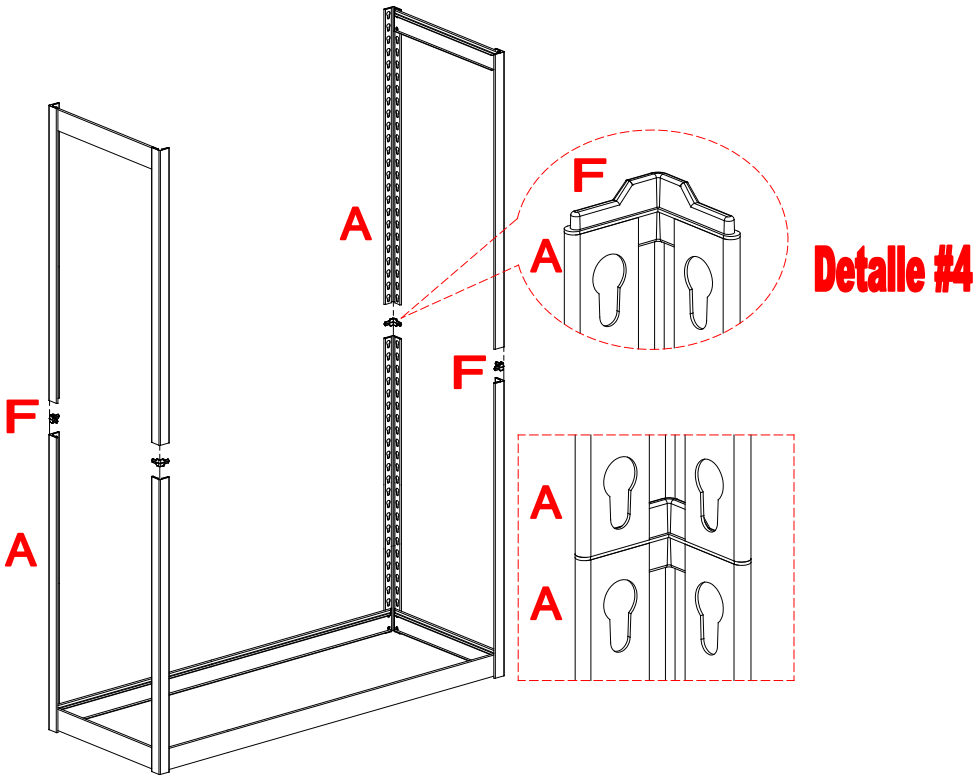

Detalle #4

8. **Agregue dos vigas largas de doble remache (parte B) en la sección intermedia. Cerciórese de usar los orificios inferiores del montaje superior y los orificios superiores del montaje inferior. Ver detalle #5. Fíjese que los remaches estén dentro de los orificios antes de golpear con el mazo para asegurarlos.**

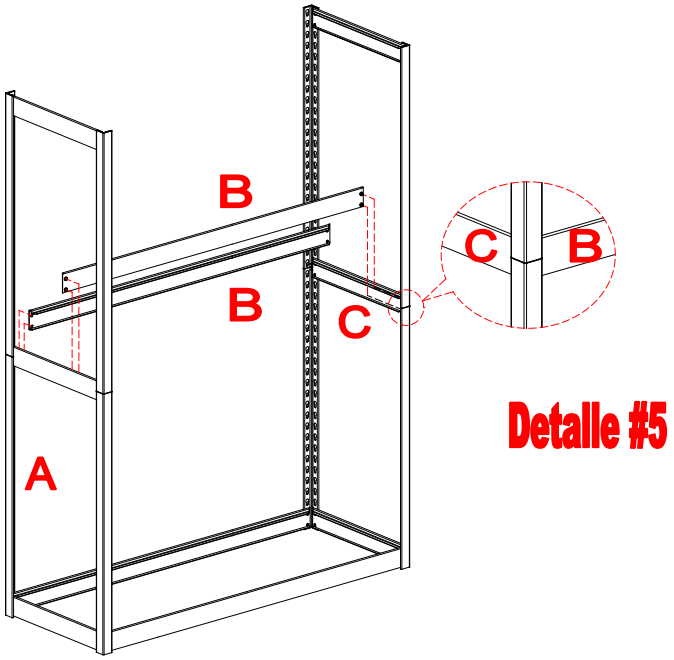

9. **Agregue dos vigas largas de doble remache adicionales en los orificios superiores como se muestra en el poste angular. Cerciórese de que todos los remaches estén dentro de los orificios completamente antes de golpear con el mazo. Ver detalle #6.**

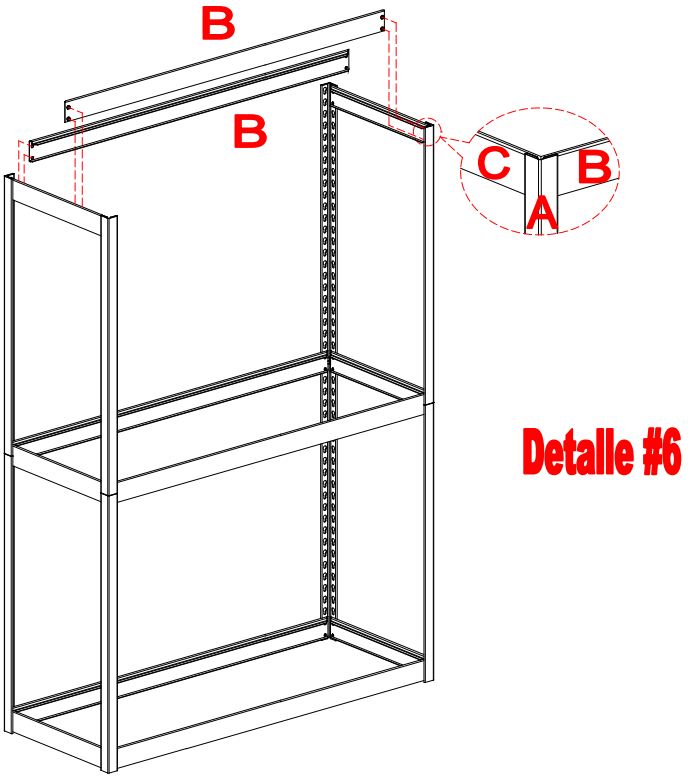

10. Fije las vigas sobrantes en la altura deseada de los postes angulares. Golpee con el mazo para asegurarlas en su lugar, como se muestra en el detalle #7.

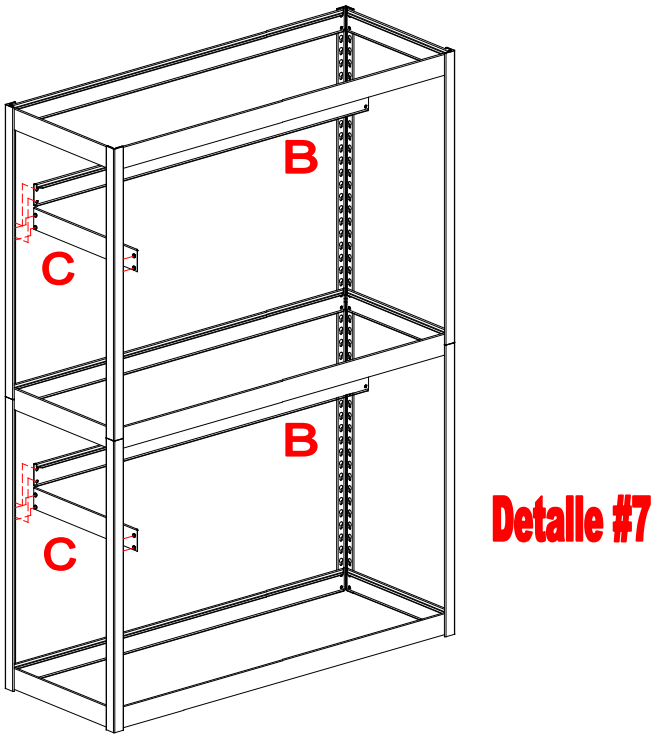

11. Añada las Tapas de los Postes (parte E) a las 4 esquinas de los postes angulares superiores e inferiores. Como se muestra en el detalle #8. Coloque los anaqueles de melamina en su posición.

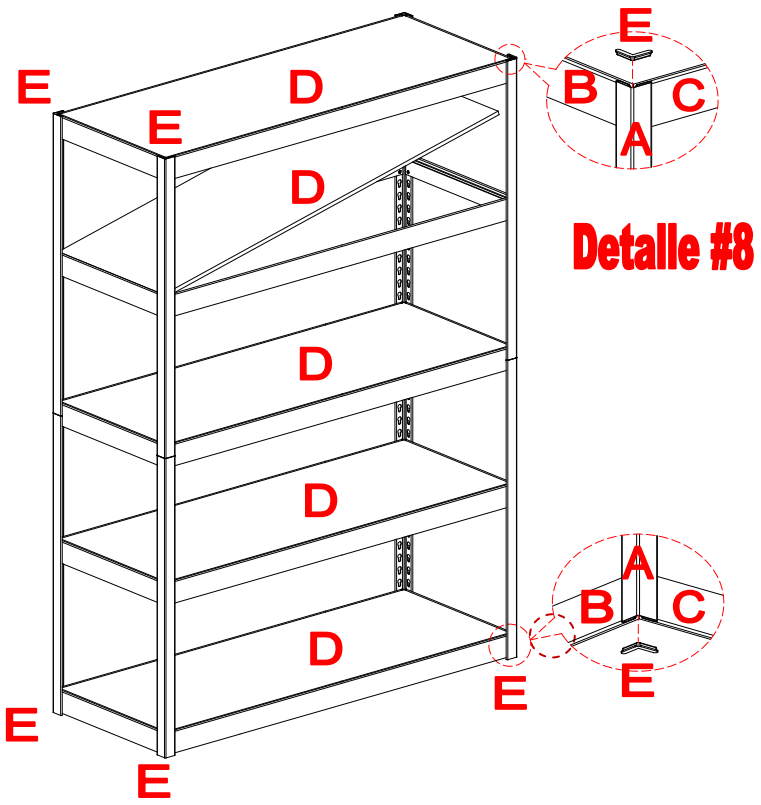

Instrucciones de Ensamble

OPCIÓN #2 Opción para banco en dos piezas

1. **Repita los pasos 2 al 3 para crear un montaje inferior.**

2. **Ahora agregue 2 vigas cortas de doble remache (parte A) y dos vigas largas de doble remache (parte B) a los orificios superiores de los postes angulares. Golpee las vigas cerca de las uniones con un mazo para fijarlas en su lugar. Como se muestra en el detalle #1.**

Detalle #1

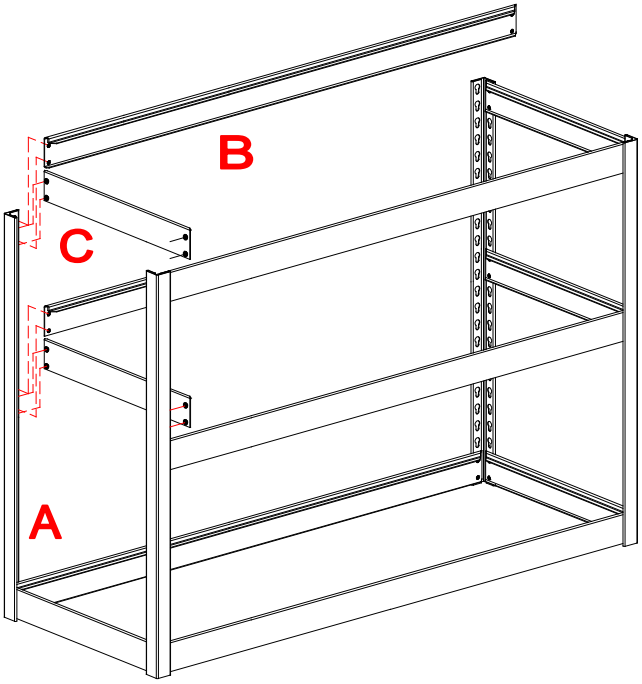

3. **Comience la unidad de montaje que se va a agregar juntando una viga corta de doble remache (parte C) en los dos orificios superiores del poste angular de 91.44 cm (36 pulgadas) (parte A). Agregue un poste angular adicional. Golpee con el mazo de goma. Como se muestra en el detalle #2. Instale la segunda viga de doble remache en el lugar deseado de los postes.**

4. **Repita el paso anterior en el extremo opuesto.**

Detalle #2

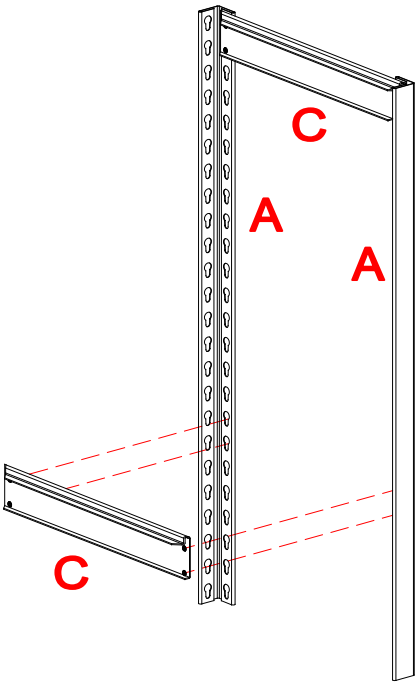

5. **Complete la unidad instalando las vigas sobrantes (parte B). Revise que las vigas largas estén al nivel con las vigas cortas al terminar el montaje. Como se muestra en el detalle #3. Golpee las vigas cerca de las uniones con el mazo de goma para fijar las piezas en su lugar.**

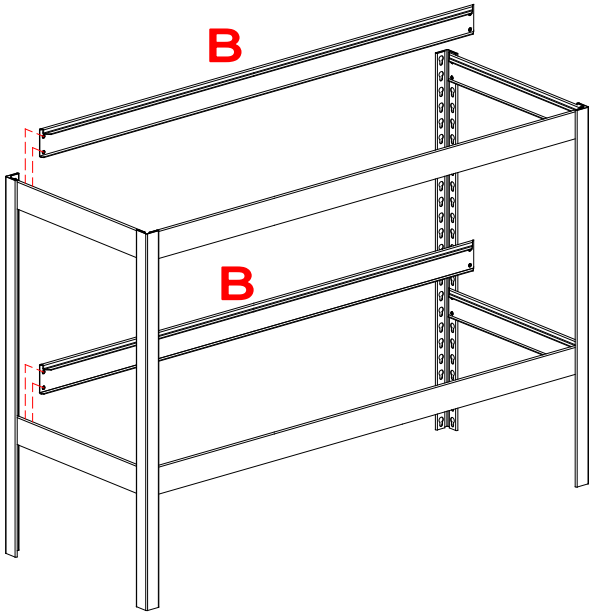

Detalle #3

6. **Coloque los entrepaños con melamina (parte D) en su lugar. Agregue las tapas de los postes (parte E) en su parte superior, como se muestra en el detalle #4.**

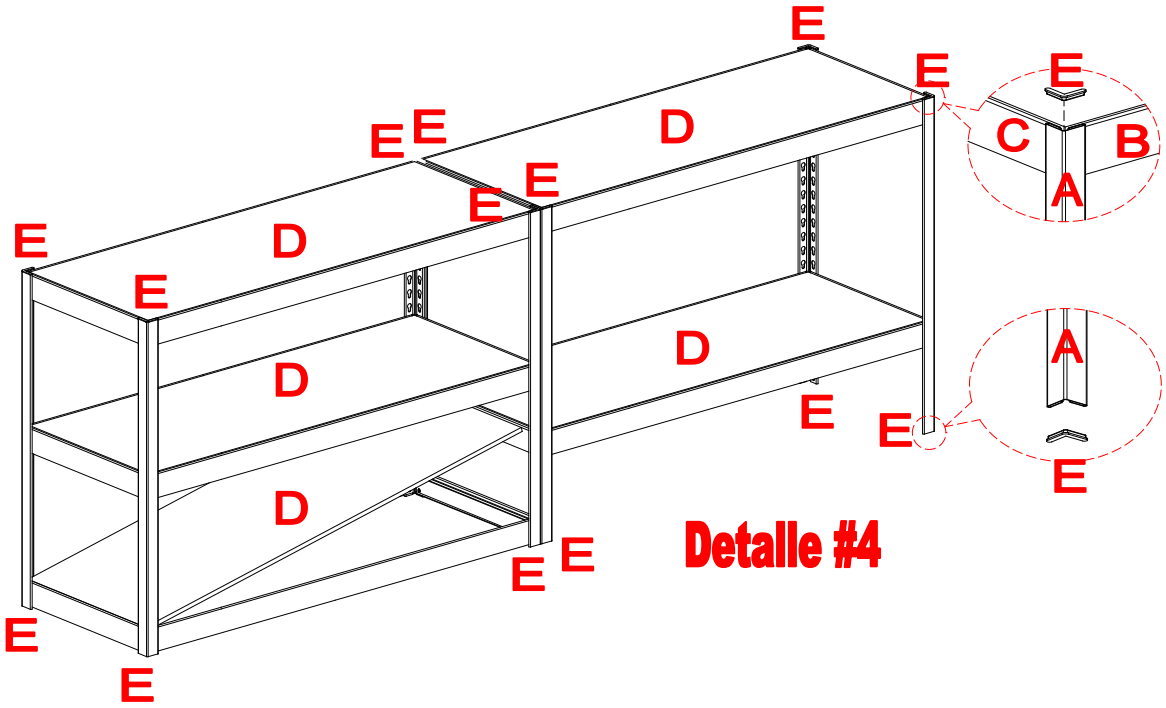

Detalle #4

Instrucciones de Ensamble

7. **Si lo desea puede colocar las dos unidades de extremo a extremo uniéndolas una con otra con los seguros para postes (parte G), como se muestra en el detalle #5. En el paso anterior.**

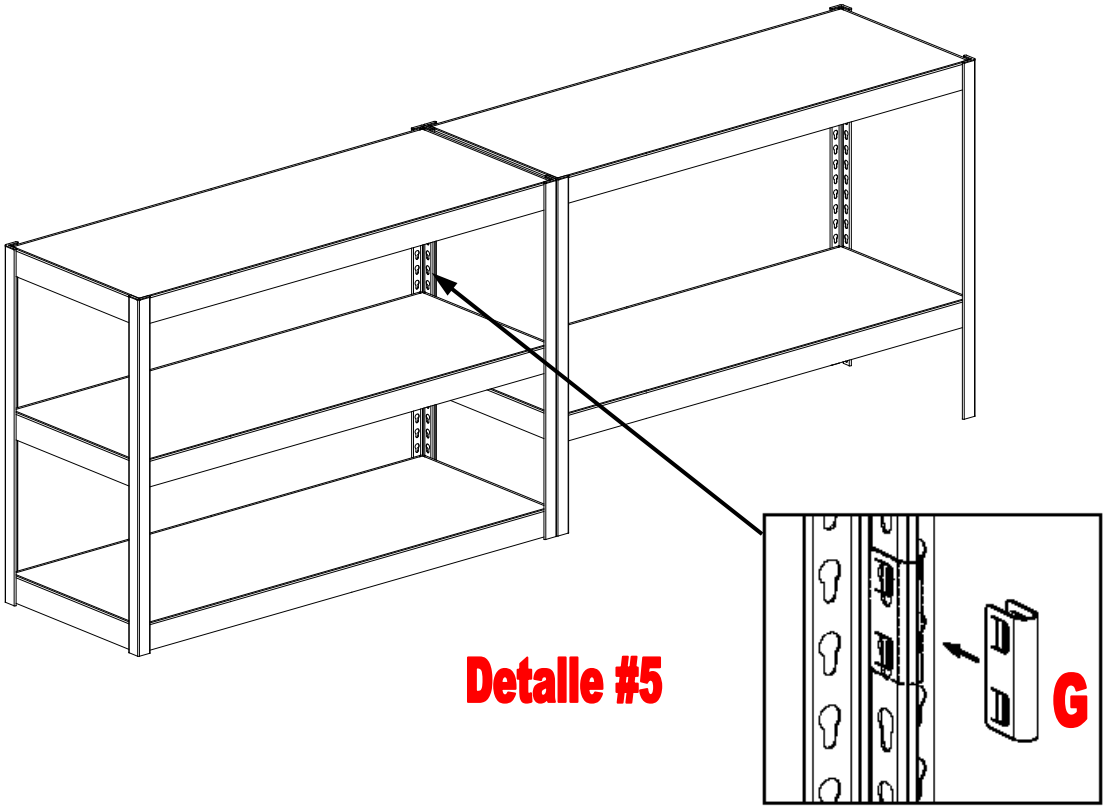

Mantenimiento y Cuidado

- Use una toalla suave y limpia para evitar daños y rayaduras.
- Usar solventes de cualquier tipo puede dañar el acabado.
- No utilice líquidos abrasivos o químicos para limpiar superficies metálicas, porque podría dañar la capa protectora del acabado.
- El metal se puede oxidar si se raya el acabado o si su producto se expone a la humedad excesiva, particularmente en lugares de agua salada.

ADVERTENCIA **Serias o fatales lesiones pueden ocurrir por causa de muebles que se caen. Para prevenir que estos se caigan:**

- Coloque los productos más pesados en la niveles inferiores del estante.
- No coloque los productos pesados en la parte superior del estante.
- Nunca permita que los niños se suban o se cuelguen de los postes.

El uso de sujetadores de restricción de movimiento pueden reducir pero no eliminar el riesgo de la volcadura del mueble. Contacte a su tienda local de ferretería para añadir herrajes de restricción de movimiento que mejor se adapten a la zona donde la unidad será utilizada

GARANTÍA DE USO LIMITADA

(en E.U.A)

Este producto de Whalen Storage (excluido en anaqueles) está garantizado al comprador original. Si hay una falla en esta unidad debido a defectos en materiales o manufactura, Whalen Storage reparará o re-emplazará esta unidad a nuestra discreción sin costo alguno. La garantía se anula si el producto ha sido montado de forma incorrecta, mal utilizado, abusado por sobrecarga, alterado en cualquier forma o dañados debido a un accidente. Esta garantía no es transferible y no cubre astillado, descamación, arañazos, corrosión, abolladuras u otros daños a las superficies de este producto. Responsabilidad de Whalen Storage se limita a la reparación o reemplazo de este producto. Whalen Storage no se hace responsable por daños indirectos, incidentales, o de otro tipo o pérdidas resultantes de la falla del producto.

Esta garantía se otorga en lugar de cualquier otra garantía expresa. Algunos estados no permiten la exclusión o limitación de daños incidentales o consecuentes, por lo que la limitación anterior puede no aplicarse a usted. Esta garantía le otorga derechos legales específicos y usted puede tener otros derechos que varían de estado a estado y:que pueden modificar esta garantía aquí expresa.

En caso de falla del producto, piezas dañadas o defectuosas refiérase a:

Whalen Furniture Manufacturing
1578 Air Wing Rd.
San Diego, CA. 92154, E.U.A.
1-866-942-5362

“MANTENGA ESTE INSTRUCTIVO PARA REFERENCIA FUTURA”

Su ensamble está ya completo.

Gracias por su compra

IMPORTADO POR:
IMPORTADORA PRIMEX, S.A. DE C.V.
BLVD. MAGNOCENTRO NO. 4,
SAN FERNANDO LA HERRADURA,
HUIXQUILUCAN, ESTADO DE MÉXICO,
C.P. 52765 TEL. 5-5246-5500
R.F.C. IPR-930907-S70
www.costco.com.mx

Hecho en China

Ⓢ

SI VOUS DEVEZ COMMANDER DES PIÈCES, UTILISEZ LA LISTE CI-DESSOUS

ESTANTE DE ALMACENAJE DE ALTA RESISTENCIA

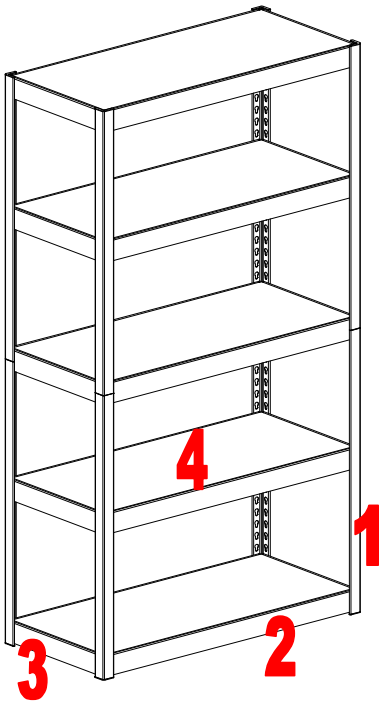

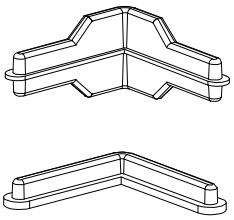

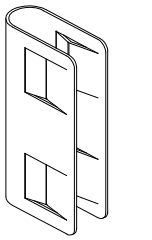

WS184872BW-SB5MSC2 1-AP	**Poste angular**
WS184872BW-SB5MSC2 2-LDRB	**Viga larga de remache doble**
WS184872BW-SB5MSC2 3-SDRB	**Viga corta de remache doble**
WS184872BW-SB5MSC2 4-PBS	**Repisas PB**
WS184872BW-SB5MSC2 5-PI	**Inserciones para poste**
WS184872BW-SB5MSC2 6-PEC	**Tapa de poste**
WS184872BW-SB5MSC2 7-PC	**Seguro para poste**
WS184872BW-SB5MSC2 8-CH	**Todos los aditamentos**

Imported by / Importé par :
Costco Wholesale Canada Ltd.*
415 W. Hunt Club Road
Ottawa, Ontario
K2E 1C5, Canada
1-800-463-3783
www.costco.ca
* faisant affaire au Québec sous le nom Les Entrepôts Costco

Importado por:
Importadora Primex S.A. de C.V.
Blvd. Magnocentro No.4
San Fernando La Herradura
Huixquilucan, Estado de México
C.P.52765
RFC: IPR-930907-S70
(55)-5246-5500
www.costco.com.mx

Imported by:
Costco Wholesale UK Ltd /
Costco Online UK Ltd
Hartspring Lane
Watford, Herts
WD25 8JS
United Kingdom
01923 213113
www.costco.co.uk

Importado por:
Costco Wholesale Spain S.L.U.
Polígono Empresarial Los Gavilanes
C/ Agustín de Betancourt, 17
28906 Getafe (Madrid) España
NIF : B86509460
900 111 155
www.costco.es

Distributed by:
Costco Wholesale Iceland ehf.
Kauptún 3-7, 210 Gardabaer
Iceland
www.costco.is

Distribué par :
Costco France
1 avenue de Bréhat
91140 Villebon-sur-Yvette
France
01 80 45 01 10
www.costco.fr

Imported by:
Costco Wholesale Australia Pty Ltd
17-21 Parramatta Road
Lidcombe NSW 2141
Australia
www.costco.com.au

Imported by:
Costco Wholesale Japan Ltd.
3-1-4 lkegami-Shincho
Kawasaki-ku, Kawasaki-shi,
Kanagawa 210-0832 Japan
044-281-2600
www.costco.co.jp

Imported and Distributed by:
Costco Wholesale Korea, Ltd.
40, Iljik-ro
Gwangmyeong-si
Gyeonggi-do, 14347, Korea
1899-9900
www.costco.co.kr

Imported by / Manufactured for:
Costco President Taiwan, Inc.
No. 656 Chung-Hwa 5th Road
Kaohsiung, Taiwan
Company Tax ID: 96972798
0800-885-889
www.costco.com.tw