ITM. / ART. 1600208
MODEL / MODÈLE / MODELO # CUS77IR4S-BS

Industrial Rack With Interlocking Wire Deck
Étagère industrielle avec tablettes grillagées
Estantería Industrial Con Alambre Intercalado

U.S. Patent / Brevet des États-Unis / Patente U.S.A. 9,215,926
CA Patent / Brevet des Canada / Patente en CA 2,877,354

NSF International is an independent, not-for-profit organization dedicated to public health, safety and protection of the environment. The NSF Certification Mark on this product demonstrates that it has been independently certified for use in a commercial foodservice setting, and conforms to the relevant NSF/ANSI Standard for commercial food equipment. The NSF/ANSI Standards ensure that the product is easy to clean, corrosion-resistant, durable against impact and abrasion, and does not impart harmful contaminants to food. In order to use the NSF Mark on a commercial kitchen product, it must undergo stringent design review, toxicological evaluation and testing. Periodic unannounced inspections of manufacturing facilities ensure ongoing compliance. For more information about NSF International visit www.nsf.org.

NSF International est une organisation indépendante, à but non lucratif, se consacrant à la santé et la sécurité publiques et à la protection de l'environnement. La marque de certification NSF sur ce produit démontre que celui-ci a été certifié indépendamment pour une utilisation dans la restauration commerciale et qu'il est conforme à la norme NSF/ANSI pertinente pour les équipements de restauration commerciaux. Les normes NSF/ANSI garantissent que le produit est facile à nettoyer, résiste à la corrosion, résiste aux impacts et à l'abrasion et ne transmet pas de contaminants nocifs aux aliments. L'utilisation de la marque NSF sur un équipement de cuisine commercial requiert un examen de conception, une évaluation toxicologique et des essais stricts de l'équipement. Les inspections périodiques non annoncées des installations de fabrication garantissent la conformité continue. Pour de plus amples informations à propos de NSF International, rendez-vous sur www.nsf.org.

NSF International es una organización independiente sin ánimo de lucro dedicada a la salud pública, la seguridad y la protección del medio ambiente. El sello de certificación NSF de este producto demuestra que ha sido certificado por una entidad independiente para su uso en entornos comerciales de restauración y que cumple con la Norma NSF/ANSI correspondiente para equipamiento comercial alimentario. Las normas NSF/ANSI garantizan que el producto es fácil de limpiar, resistente a la corrosión, resistente a impactos y abrasions y que no transfiere contaminantes nocivos a los alimentos. Para utilizar el sello NSF en un producto de cocina comercial, dicho producto debe haber superado una revisión de diseño, una evaluación toxicológica y unas pruebas estrictas. Las inspecciones sin previo aviso a las instalaciones de fabricación garantizan el cumplimiento continuado. Si desea más información sobre NSF International, visite www.nsf.org.

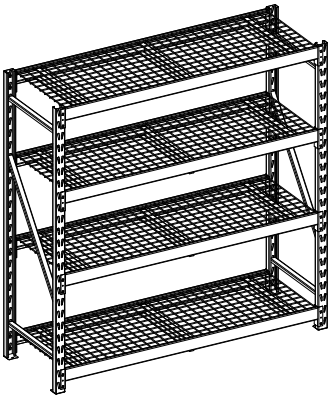

Customer Service: 1-866-942-5362
English, French and Spanish
Monday - Friday, 8:30 a.m. - 4:30 p.m. PST
(Toll-free in U.S. and Canada only)
E-mail: parts@whalenfurniture.com

Service à la clientèle : 1-866-942-5362
anglais, français et espagnol
Du lundi au vendredi, entre 8 h 30 et 16 h 30, heure du Pacifique
(Sans frais aux États-Unis et au Canada seulement)
Courriel : parts@whalenfurniture.com

Servicio al cliente: 1-866-942-5362
Inglés, francés y español
Lunes a Viernes, de 8:30 am a 4:30 pm (hora del Pacífico, E.U.A.)
(Teléfono gratuito solamente válido en E.U.A. y Canadá)
Correo electrónico: parts@whalenfurniture.com

www.whalenfurniture.com

ADULT ASSEMBLY REQUIRED DUE TO THE PRESENCE OF SMALL PARTS, POINTS, AND EDGES AS RECEIVED.

LA PRESENCE D'UN ADULTE EST REQUISE PENDANT LE MONTAGE A CAUSE DE LA PRESENCE DE PETITES PIECES ET DE PARTIES SAILLANTES.

EL ENSAMBLAJE LO DEBE REALIZAR UN ADULTO PORQUE EL PRODUCTO DESARMADO INCLUYE PIEZAS PEQUEÑAS, PARTES PUNTIAGUDAS Y ESQUINAS QUE PODRÍAN SER PELIGROSAS.

IMPORTANT, RETAIN FOR FUTURE REFERENCE: READ CAREFULLY.

IMPORTANT, À CONSERVER POUR DE FUTURS BESOINS DE RÉFÉRENCE : À LIRE SOIGNEUSEMENT.

IMPORTANTE: CONSERVE PARA FUTURA REFERENCIA. LEA CUIDADOSAMENTE.

Date / Date / Fecha: 2024-01-10 **Rev / Rév / Rev. 0001-A**

WARNING / AVERTISSEMENT / ADVERTENCIA

Failure to follow these guidelines can result in property damage or personal injuries.
Le fait de ne pas suivre ces instructions peut causer des dommages ou des blessures.
El no seguir estas instrucciones puede resultar en daños de propiedad o lesiones.

• The product is not recommended for outdoor use. • Strongly recommend at least two adult people to assemble this unit. • Do not alter the product in any way as it could compromise the performance of the unit as intended and will void all warranties. • Load small stable items on the top shelves, heavier and bulkier items should be stored on the lower shelves. Load unit placing objects from the bottom to top. This will ensure stability of overall unit.	• L'étagère ne convient pas pour un usage extérieur. • Il est fortement recommandé que deux adultes fassent le montage. • Ne pas modifier le produit de quelque manière que ce soit car cela pourrait compromettre ses performances et annuler toutes les garanties. • Charger les petits articles stables sur les tablettes supérieures; les articles plus lourds et plus encombrants devraient être rangés sur les tablettes inférieures. Charger l'unité en plaçant les objets de bas en haut. L'unité sera plus stable.	• El producto no se recomienda para uso en exterior. • Recomendamos encarecidamente que al menos dos personas adultas monten esta unidad. • No altere el producto debido a que puede comprometer la eficacia de la unidad y anulará todas las garantías. • Coloque los artículos pequeños en las repisas superiores y los artículos más pesados y más grandes en las repisas inferiores.Coloque los objetos de abajo hacia arriba. Esto asegurará la estabilidad de la unidad.

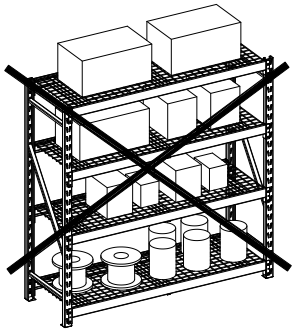

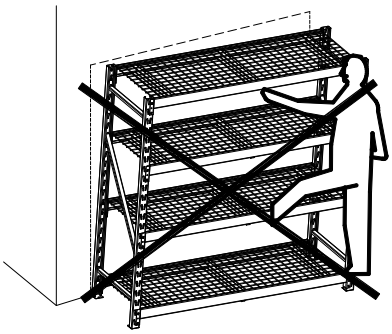

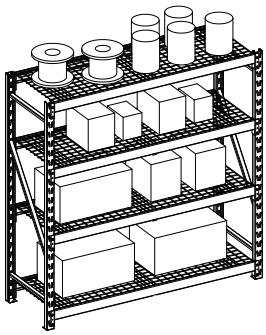

SHELF MAXIMUM:

907.2 kg / 2000 lb
EVENLY DISTRIBUTED

ENTIRE UNIT MAXIMUM WEIGHT CAPACITY:

3628.8 kg / 8000 lb
EVENLY DISTRIBUTED

CONCENTRATED LOAD CAPACITY:

815.9 kg / m²
(167.1 lb / sq ft²).

CAPACITÉ MAXIMALE PAR TABLETTE:

907.2 kg / 2000 lb
RÉPARTIS ÉGALEMENT

CAPACITÉ MAXIMALE DE L'UNITÉ :

3628.8 kg / 8000 lb
RÉPARTIS ÉGALEMENT

CAPACITÉ CONCENTRÉE :

815.9 kg / m²
(167.1 lb / sq pi²).

CAPACIDAD MÁXIMA DE REPISA:

907.2 kg / 2000 lb
DISTRIBUIDO UNIFORMEMENTE

CAPACIDAD MÁXIMA DE LA UNIDAD COMPLETA:

3628.8 kg / 8000 lb
DISTRIBUIDO UNIFORMEMENTE

CAPACIDAD DE PESO CONCENTRADA:

815.9 kg / m²
(167.1 libras / pies cuadrados).

Parts List / Liste des pièces / Lista de piezas

Please read completely through the instructions and verify that all parts listed are present before beginning assembly.

Lire toutes les instructions et s'assurer d'avoir toutes les pièces mentionnées avant de débuter le montage.

Por favor lea completamente todas las instrucciones y verifique que todas las piezas mencionadas estén presentes antes de comenzar el ensamble.

A	B	C	D	E
2x	8x	4x	12x	1x

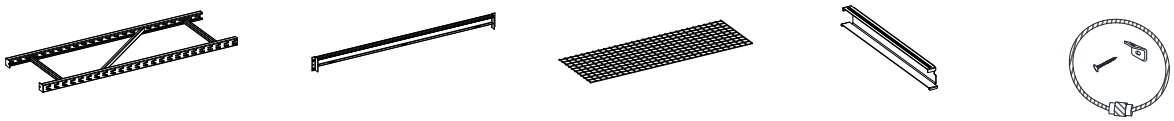

A	00CUS77IR4S-BS-A	Upright Frame	Cadre vertical	Marco Vertical
B	00CUS77IR4S-BS-B	Cross Beam	Traverse	Viga Horizontal
C	00CUS77IR4S-BS-C	Wire Deck	Tablette grillagée	Repisa de Alambre
D	00CUS77IR4S-BS-D	Channel	Montant	Canal
E	00CUS77IR4S-BS-E	Tipping Restraint Hardware Kit	Kit anti-basculement	Kit de sujeción antivuelco

Tool Required: Rubber Mallet (not provided).
Do not use traditional metal-head hammer as this may cause damage.

Outil requis: Maillet en caoutchouc (non inclus).
Ne pas utiliser de marteau avec tête en métal afin d'éviter tout endommagement.

Herramienta Requerida: Mazo de Caucho (no incluido).
No usar martillo tradicional de metal, porque puede causar daños.

Assembly Instructions / Instructions de montage / Instrucciones de Ensamble

1

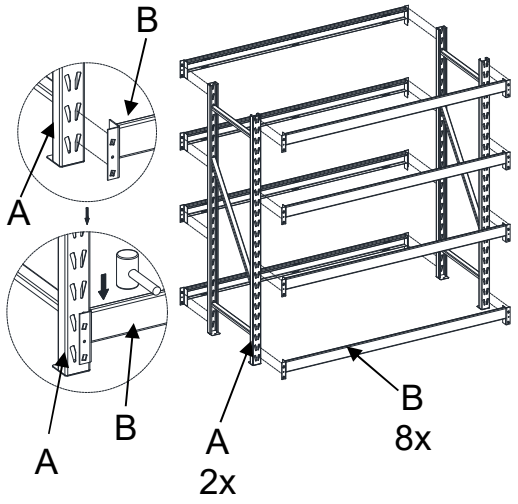

2

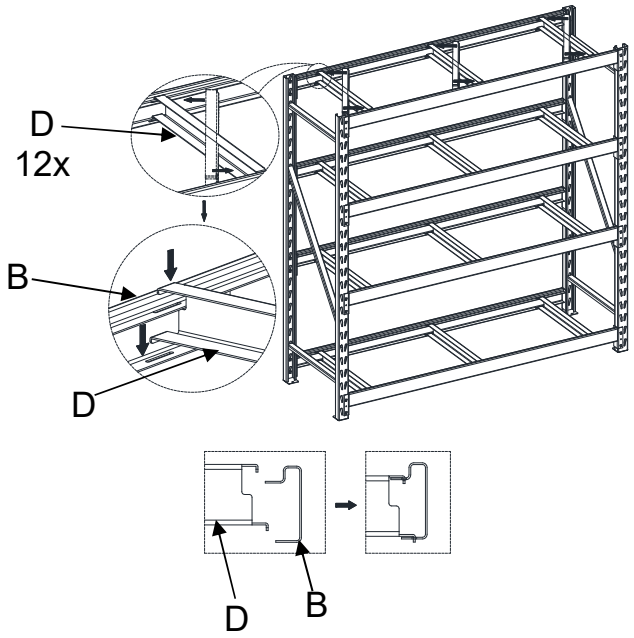

3

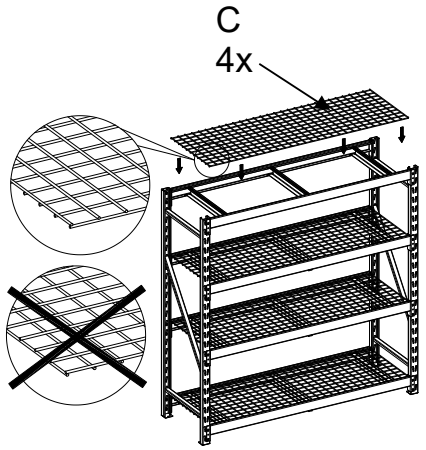

4 **If you buy more than one unit, additional assembly options are available.**

Si plusieurs unités sont achetées, des choix de montage additionnels sont offerts.

Si se compran varias unidades, hay opciones de montaje adicionales disponibles.

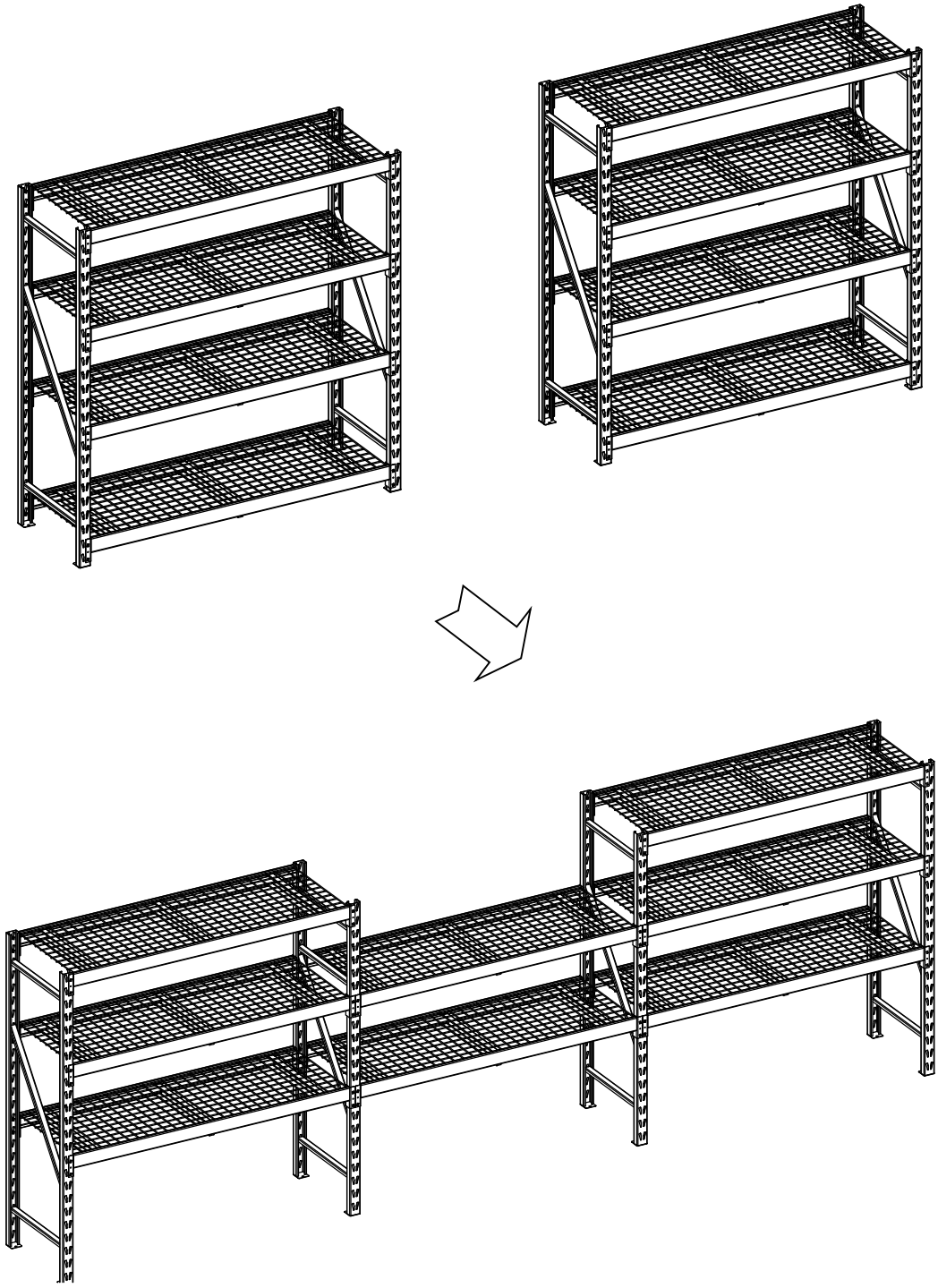

NOTE: The tipping restraint hardware included is for wooden stud wall construction. It must be attached to a wall stud. Depending upon your wall construction, different anchor hardware maybe required. Please contact your local hardware store for assistance. Young children can be seriously injured by tipping furniture. You must install the tipping restraint hardware with the unit to prevent the unit from tipping, causing any accidents or damage. The tipping restraints are intended only as a deterrent, they are not a substitute for proper adult supervision. The tipping restraints are not earthquake restraints. If you wish to add the extra security of earthquake restraints, they must be purchased and installed separately.

REMARQUE : La quincaillerie antibasculement fournie est conçue pour un mur à montants de bois. il doit être fixé à un montant de bois. Selon le type de mur, des pièces d'ancrage différentes pourraient être requises. Veuillez communiquer avec votre quincaillier pour obtenir de l'assistance. Les jeunes enfants peuvent se blesser grièvement si le meuble bascule. Le systèmes antibasculement doit être installé pour prévenir la chute du meuble causant des accidents ou des dommages à l'unité. Les systèmes antibasculement ne servent que de dissuasifs et ne remplacent pas une supervision adulte adéquate. Les systèmes antibasculement ne résistent pas aux tremblements de terre. Pour plus de sûreté en cas de tremblement de terre, des dispositifs particuliers doivent être achetés et installés séparément.

NOTA: La ferretería de restricción de movimiento se incluye para la construcción de pared con vigas de madera. Se debe sujetar a un barrote de pared. Dependiendo de la construcción de su pared, es posible que se requiera ferretería diferente. Póngase en contacto con su ferretería local para obtener ayuda. Niños pequeños pueden resultar lastimados por muebles inclinados. Debe instalar el juego de restricción de movimiento con la unidad en función, para prevenir la inclinación de la unidad, causando cualquier accidente o daño. El tope de movimiento es solo un impedimento, no hay substituto para la supervisión adulta. El tope de movimiento no es contra terremoto. Si deseara añadir la seguridad adicional contra terremotos, deben ser comprados e instalados separadamente.

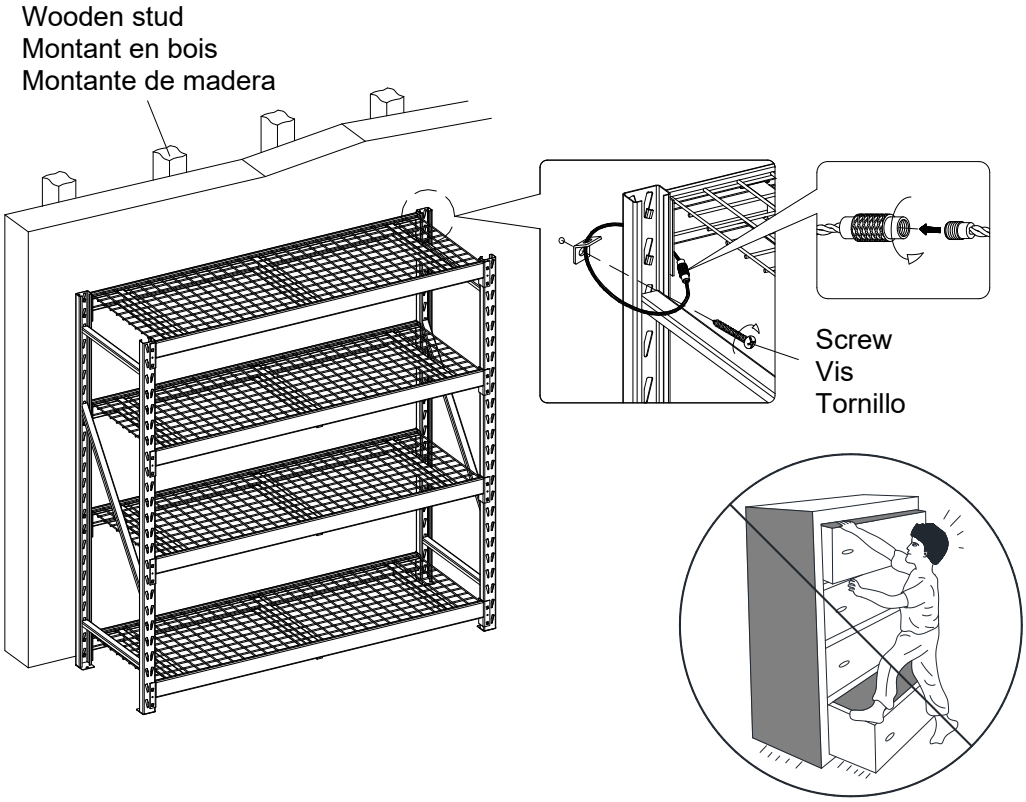

Care and maintenance / Consignes de sécurité / Cuidado y mantenimiento

- Use a soft, clean cloth that will not scratch the surface when dusting.
- Using solvents of any kind on your product may damage the finish.
- Do not use any harsh abrasives or chemicals to clean any metal surfaces as it may damage the protective coating.
- Metal will rust if the finish is scratched or if your product is exposed to excessive humidity, particularly in salt water locations.

- Utiliser un linge doux et propre qui ne rayera pas la surface lors de l'époussetage.
- L'utilisation de solvant de quelque nature que ce soit sur le meuble en endommagera le fini.
- Ne pas utiliser de produits abrasifs ni chimiques pour nettoyer les surfaces de métal car ils en endommageraient le revêtement protecteur.
- Le métal rouillera si le fini est rayé ou si le produit est exposé à l'humidité excessive particulièrement dans un environnement salin.

- Utilice un paño suave y limpio parar no rayar la superficie cuando tenga polvo.
- No usar solventes de ningún tipo sobre el producto ya que puede dañar el acabado.
- No utilice productos abrasivos o químicos para limpiar las superficies de metal, ya que puede dañar la capa protectora.
- El metal se oxida si es expuesto a humedad excesiva, especialmente en lugares de agua salada.

LIMITED LIFETIME WARRANTY

This product is warranted to the original purchaser. If there is a failure in this unit due to defects in materials or workmanship, the manufacturer will repair or replace this item at our discretion without charge. Warranty is void if product has been assembled incorrectly, misused, abused by overloading, altered in any way or damaged due to accident. This warranty is not transferable and does not cover chipping, flaking, scratches, rust, dents, or other damages to the surfaces of this product. Responsibility of the manufacturer is limited to repair or replacement of this product. The manufacturer is not responsible for consequential, incidental, or other damages or losses resulting from product failure. This warranty is in lieu of all other expressed warranties. Some states do not allow the exclusion or limitation of incidental or consequential damages, so the above limitation may not apply to you. This warranty gives you specific legal rights and you may have other rights which vary from state to state.

AUSTRALIA: Our goods come with guarantees that cannot be excluded under the Australian Consumer Law. You are entitled to a replacement or refund for a major failure and for compensation for any other reasonably foreseeable loss or damage. You are also entitled to have the goods repaired or replaced if the goods fail to be of acceptable quality and the failure does not amount to a major failure.

GARANTIE LIMITÉE À VIE

Ce produit de Whalen est garanti à l'acheteur initial. En cas de bris de l'unité dû à un défaut des matériaux ou de la fabrication, Whalen Storage réparera ou remplacera cet article, à sa discrétion, sans frais. La garantie est nulle si le produit a été mal assemblé, mal utilisé, abusé par une surcharge, modifié de quelque manière que ce soit ou endommagé par accident. La présente garantie n'est pas transférable et ne couvre pas l'écaillage, les rayures, la rouille, le bosselage ou tout autre dommage aux surfaces du produit. La responsabilité de Whalen Storage se limite à réparer ou remplacer ce produit. Whalen Storage n'est pas responsable des dommages indirects, accessoires ou autres ou de la perte résultant du défaut du produit. La présente garantie tient lieu de toute autre garantie expresse. Certaines régions ne permettent pas l'exclusion ou la limite des dommages indirects ou accessoires. Dans un tel cas, la limite précédente pourrait ne pas s'appliquer. La présente garantie vous donne des recours légaux particuliers et vous pourriez avoir d'autres droits qui varient selon la région.

AUSTRALIE : Nos produits sont assortis de garanties qui ne peuvent être exclues en vertu de la loi australienne sur la consommation. Vous avez droit à un remplacement ou à un remboursement en cas de panne majeure et à une indemnisation pour toute autre perte ou dommage raisonnablement prévisible. Vous avez également le droit de faire réparer ou remplacer les marchandises si les marchandises ne sont pas d'une qualité acceptable et que la défaillance ne constitue pas une défaillance majeure.

GARANTÍA LIMITADA DE POR VIDA

La garantía de este producto es válida para el comprador original. Si esta unidad presenta algún fallo debido a defectos en los materiales o la mano de obra, el fabricante reemplazará o reparará este artículo sin cargos y a su discreción. La garantía se anula si el producto no se ensambló correctamente y debido al mal uso, abuso por sobrecarga, modificación de cualquier tipo o daños producidos por un accidente. Esta garantía no es transferible y no cubre el desportillado, desprendimiento, rayones, oxidación, abolladuras u otros daños en la superficie de este producto. La responsabilidad del fabricante se limita a la reparación o el reemplazo de este producto. El fabricante no se hará responsable por daños accidentales o resultantes u otros daños o pérdidas causadas por fallos del producto. Esta garantía reemplaza a todas las demás garantías explícitas. Algunos estados no permiten la exclusión o limitación de los daños accidentales o resultantes, de modo que las limitaciones anteriores pueden no aplicarse en su caso. Esta garantía le otorga derechos legales específicos, y podría tener otros derechos, que varían según el estado.

AUSTRALIA: Nuestros productos cuentan con garantías que no pueden excluirse según la Ley del Consumidor de Australia. Tiene derecho a un reemplazo o reembolso por una falla importante y a una compensación por cualquier otra pérdida o daño razonablemente previsible. También tiene derecho a que se reparen o reemplacen los productos si los mismos no tienen una calidad aceptable y la falla no constituye una falla importante.

Customer Service: 1-866-942-5362
English, French and Spanish
Monday - Friday, 8:30 a.m. - 4:30 p.m. PST
(Toll-free in U.S. and Canada only)
E-mail: parts@whalenfurniture.com

Service à la clientèle : 1-866-942-5362
anglais, français et espagnol
Du lundi au vendredi, entre 8 h 30 et 16 h 30, heure du Pacifique
(Sans frais aux États-Unis et au Canada seulement)
Courriel : parts@whalenfurniture.com

Servicio al cliente: 1-866-942-5362
Inglés, francés y español
Lunes a Viernes, de 8:30 am a 4:30 pm (hora del Pacífico, E.U.A.)
(Teléfono gratuito solamente válido en E.U.A. y Canadá)
Correo electrónico: parts@whalenfurniture.com

www.whalenfurniture.com

MADE IN THAILAND, PACKAGED IN USA

FABRIQUÉ EN THAÏLANDE, EMBALLÉ AUX ÉTATS-UNIS

HECHO EN TAILANDIA, EMPACADO EN E.U.A.